ТИПОВЫЕ СТРОИТЕЛЬНЫЕ КОНСТРУКЦИИ, ИЗДЕЛИЯ И УЗЛЫ

СЕРИЯ 1.090.1-1/88

СБОРНЫЕ ЖЕЛЕЗОБЕТОННЫЕ КОНСТРУКЦИИ МЕЖВИДОВОГО ПРИМЕНЕНИЯ ДЛЯ КРУПНОПАНЕЛЬНЫХ ОБЩЕСТВЕННЫХ ЗДАНИЙ И ВСПОМОГАТЕЛЬНЫХ ЗДАНИЙ ПРОМЫШЛЕННЫХ ПРЕДПРИЯТИЙ С ВЫСОТОЙ ЭТАЖА 3,3 М

ВЫПУСК 5-1

ПЛИТЫ ПЕРЕКРЫТИЙ МНОГОПУСТОТНЫЕ И РЕБРИСТЫЕ ВЫСОТОЙ 220 ММ, ДЛИНОЙ 2980 ММ, АРМИРОВАННЫЕ СТЕРЖНЯМИ ИЗ СТАЛИ КЛАССА А-III , ДЛИНОЙ 5930, 6580 И 7180 ММ, АРМИРОВАННЫЕ НАПРЯГАЕМОЙ АРМАТУРОЙ ИЗ СТАЛИ КЛАССА Ат-V

РАБОЧИЕ ЧЕРТЕЖИ

23789

ЦЕНА 5-70

ТИПОВЫЕ СТРОИТЕЛЬНЫЕ КОНСТРУКЦИИ, ИЗДЕЛИЯ И УЗЛЫ

СЕРИЯ 1.090.1-1/88

СБОРНЫЕ ЖЕЛЕЗОБЕТОННЫЕ КОНСТРУКЦИИ МЕЖВИДОВОГО ПРИМЕНЕНИЯ ДЛЯ КРУПНОПАНЕЛЬНЫХ ОБЩЕСТВЕННЫХ ЗДАНИЙ И ВСПОМОГАТЕЛЬНЫХ ЗДАНИЙ ПРОМЫШЛЕННЫХ ПРЕДПРИЯТИЙ С ВЫСОТОЙ ЭТАЖА 3,3 М

ВЫПУСК 5-1

ПЛИТЫ ПЕРЕКРЫТИЙ МНОГОПУСТОТНЫЕ И РЕБРИСТЫЕ ВЫСОТОЙ 220 ММ ДЛИНОЙ 2980 ММ, АРМИРОВАННЫЕ СТЕРЖНЯМИ ИЗ СТАЛИ КЛАССА А-Ⅲ, ДЛИНОЙ 5980, 6580 И 7180 ММ, АРМИРОВАННЫЕ НАПРЯГАЕМОЙ АРМАТУРОЙ ИЗ СТАЛИ КЛАССА Ат-Ⅴ

РАБОЧИЕ ЧЕРТЕЖИ

РАЗРАБОТАНЫ
ЦНИИЭП ТОРГОВО-БЫТОВЫХ ЗДАНИЙ И ТУРИСТСКИХ КОМПЛЕКСОВ

ДИРЕКТОР ИНСТИТУТА	В.И.ЛЕПСКИЙ
НАЧАЛЬНИК ОТДЕЛА	Б.Н.ВОЛЫНСКИЙ
ГЛАВНЫЙ ИНЖЕНЕР ПРОЕКТА	С.Б.ШАЦ
ГЛАВНЫЙ ТЕХНОЛОГ	Г.Л.КАЦ
ЗАВ.ОТДЕЛОМ ИССЛЕДОВАНИЙ ЭКОНОМИКИ КОНСТРУКЦИЙ	В.Л.МОРОЗЕНСКИЙ
НАУЧНЫЙ СОТРУДНИК СОВМЕСТНО С НИИЖБ	Ю.Ц.ХОДОШ
ЗАМ.ДИРЕКТОРА ИН-ТА	Т.И.МАМЕДОВ
ЗАВ.ЛАБОРАТОРИЕЙ	В.Я.ЯКУШИН
ЗАВ.СЕКТОРОМ	В.Г.КРАМАРЬ

УТВЕРЖДЕНЫ
ГОССТРОЕМ СССР
ПРОТОКОЛ ОТ 28.03.89 № АЧ-14
ВВЕДЕНЫ В ДЕЙСТВИЕ С 01.10.89

© ЦИТП Госстроя СССР, 1989

Обозначение документа	Наименование	Стр.
1.090.1-1/88.5-1-ТТ	Технические требования	3
К1	Плиты перекрытия ПК30.12-6,	
	ПК30.12-8	11
К2	Плиты перекрытия ПК30.15-6,	
	ПК30.15-8	13
К3	Плиты перекрытия ПК60.12-6АтV,	
	ПК60.12-8АтV, ПК60.12-6АтV-1,	
	ПК60.12-8АтV-1	15
К4	Плиты перекрытия ПК60.15-6АтV,	
	ПК60.15-8АтV, ПК60.15-6АтV-1,	
	ПК60.15-8АтV-1.	18
К5	Плиты перекрытия ПК66.12-6АтV,	
	ПК66.12-8АтV, ПК66.12-6АтV-1,	
	ПК66.12-8АтV-1.	21
К6	Плиты перекрытия ПК66.15-6АтV,	
	ПК66.15-8АтV, ПК66.15-6АтV-1,	
	ПК66.15-8АтV-1	24
К7	Плиты перекрытия ПК72.12-6АтV,	
	ПК72.12-8АтV, ПК72.12-6АтV-1,	
	ПК72.12-8АтV-1	27
К8	Плиты перекрытия ПК72.15-6АтV,	
	ПК72.15-8АтV, ПК72.15-6АтV-1,	
	ПК72.15-8АтV-1	30
К9	Плиты перекрытия ПР30.15-6,	
	ПР30.15-8	33

Обозначение документа	Наименование	Стр.
1.090.1-1/88.5-1-К10	Плиты перекрытия ПР60.15-6АтV,	
	ПР60.15-8АтV	35
К11	Плиты перекрытия ПР66.15-6АтV,	
	ПР66.15-8АтV	38
К12	Плиты перекрытия ПР72.15-6АтV,	
	ПР72.15-8АтV	41
К13	Плиты перекрытия ПК30.15-6-В,	
	ПК30.15-8-В	44
К14	Плиты перекрытия ПК60.15-6АтV-В,	
	ПК60.15-8АтV-В	47
К15	Плиты перекрытия ПК66.15-6АтV-В,	
	ПК66.15-8АтV-В	50
К16	Плиты перекрытия ПК72.15-6АтV-В,	
	ПК72.15-8АтV-В	53
К17	Узлы	56
РС	Ведомость расхода стали	63

Нач.отд.	Вольнский		
Н.контр.	Егоров		
Гл.конст	Шац		
ГИП	Николаева		
ГИП	Коновалова		
Провер	Берлова		
Разраб	Лугова		

1.090.1-1/88.5-1

Содержание

Стадия	Лист	Листов
Р		1

ЦНИИЭП торгово-бытовых зданий и туристских комплексов

23789 3

I. Общая часть

Выпуск 5-I "Плиты перекрытий многопустотные и ребристые высотой 220 мм длиной 2980 мм, армированные стержнями из стали класса А-Ш, длиной 5980, 6580 и 7180 мм, армированные напрягаемой арматурой из стали класса Ат-У" входит в состав серии I.090.I-I/88 "Сборные железобетонные конструкции межвидового применения для крупнопанельных общественных зданий и вспомогательных зданий промышленных предприятий с высотой этажа 3,3 м".

Выпуск содержит: технические требования; опалубочные и арматурные чертежи плит с выборкой материала на них; ведомости расхода стали на плиты и опалубочные и арматурные узлы.

Настоящий выпуск следует рассматривать совместно с выпуском 5-3 "Плиты перекрытий многопустотные и ребристые высотой 220 мм и многопустотные высотой 260 мм, длиной 2980 мм, армированные стержнями из стали класса А-Ш и длиной 5980, 6580, 7180 мм, армированные напрягаемой арматурой из стали класса Ат-У. Арматурные и закладные изделия".

Номенклатура плит перекрытий включает в себя многопустотные плиты длиной 2980 мм, 5980 мм, 6580 мм, 7180 мм и шириной 1190 мм и 1490 мм - рядовые, пристенные и с вырезом в торце для пропуска вентиляционного блока.

Пристенные плиты отличаются от рядовых наличием дополнительных закладных изделий по длинной стороне плиты, которые предназначены для связи плит перекрытий с наружными стенами.

Номенклатура ребристых плит включает в себя изделия длиной 2980, 5980, 6580 и 7180 мм и шириной 1490 мм.

Нагрузки на плиты без учета собственной массы приведены в таблице. Нормативная собственная масса плит приведена в таблице 2. Коэффициент перегрузки для нагрузок от собственного веса принят 1,1.

При расчете ребристых плит перекрытий дополнительно учтен вес засыпки корыта плиты керамзитовым гравием $\gamma = 800$ кГ/м^3, что составляет $q_{норм.} = 90$ кГс/м^2.

Таблица 1

Виды нагрузок	Нагрузки на перекрытие, кГс/м^2	
Расчетная	600	800
Нормативная	500	670
в т.ч. длительная	380	550
Кратковременная	120	120

Таблица 2

Ширина плиты, мм		Нормативная собственная масса плит, кГ /м^2
Пустотные	1190	290
	1490	310
Пустотные "В"	1490	375
Ребристые	1490	285

Расчет и конструирование плит произведены в соответствии с требованиями СНиП 2.03.01-84 и ГОСТ 9561-76.

Плиты рассчитаны как шарнирно опертые балки.

Автоматизированный расчет выполнен по программам "JNTEGRA" и "RECLE", составленных в ЦНИИЭП торгово-бытовых зданий и туристских комплексов.

Категория трещиностойкости плит - третья.

Предел огнестойкости плит не ниже 0,75 часа.

Открытые торцы плит должны быть заделаны бетоном или бетонными вкладышами того же класса бетона, что и плита. Заделка вкладышей в торце выполняется непосредственно после извлечения пуансонов до пропа-

НАЧ.ОТД.	ВОЛЫНСКИЙ		
Н.КОНТР.	ЕГОРОВ		
ГЛ.КОНСТ	ШАЦ		
ГИП	НИКОЛАЕВА		
ГИП	КОНОВАЛОВА		
ПРОВЕР.	ЕГОРОВ		
РАЗРАБ.	НИКОЛАЕВА		

I.090.I-I/88. 5-I - ТТ

Технические требования

СТАДИЯ	ЛИСТ	ЛИСТОВ
Р	I	8

ЦНИИЭП торгово-бытовых зданий и туристских комплексов

ВЗАМ.ИНВ. | ПОДПИСЬ И ДАТА | ИНВ. ПОДЛ.

ривания плит, при этом должно быть обеспечено плотное примыкание вкладышей. Применение плит без заделки открытого торца не допускается.

Закладные изделия, предусмотренные в плитах, воспринимают усилия растяжения 2,6 тс.

Для обеспечения совместной работы смежных плит на их боковых гранях предусмотрены шпонки закрытого типа.

Марка плит состоит из буквенно-цифровых групп, которые разделяются дефисом (например: ПК 30.I2-6; ПК 60.I2-6АтУ; ПК 60.I2-6АтУ-I; ПР 66.I5-6АтУ; ПК 72.I5-6АтУ-3).

Буквенный индекс первой группы марки обозначает тип конструкции:

ПК - плита многопустотная;

ПР - плита ребристая.

Цифры, стоящие после буквенного индекса, обозначают округленные размеры длины и ширины конструкции в дециметрах.

Вторая группа марки характеризует величину расчетной нагрузки в сотнях килограммов на квадратный метр, класст стали напрягаемой арматуры.

Третья группа марки обозначает:

"I" - наличие дополнительных закладных деталей;

"В" - наличие выреза в многопустотной плите для пропуска вентиляционного блока.

Марки проставляются на чертежах и спецификациях проекта, в заказах заводам-изготовителям и на изделиях. Каждая изготовленная панель должна иметь маркировку согласно ГОСТ I30I5.2-8I.

2. Конструкция плит

Плиты изготавливаются из тяжелого бетона классов В15, В20 и В25.

В качестве напрягаемой арматуры принята сталь стержневая термически упрочненная периодического профиля класса Ат-У по ГОСТ I0884-8I.

В случае отсутствия арматуры из стали класса Ат-У допускается применять арматуру из стали класса А-У и Ат-Уск, имеющие те же прочностные характеристики.

Материал сеток и каркасов - обыкновенная арматурная проволока периодического профиля класса Вр-I ГОСТ 6727-80 и стержни из горячекатанной арматурной стали периодического профиля класса А-III по ГОСТ 578I-82.

Для монтажных петель должна применяться горячеката ная сталь класса А-I марки ВСт3сп2 и ВСт3пс2. В случае, если монтаж плит возможен при зимней температуре ниже минус 40°С, применение петель из стали марки ВСт3пс2 не допускается.

Марка стали для закладных изделий должна назначаться в конкретном проекте в соответствии с приложением 2 (п.Iа) СНиП 2.03.0I-84 в зависимости от температуры наружного воздуха.

В ведомости не учтен расход стали на осадку анкеров закладных изделий в процессе сварки втавр, который составляет до 2% расхода стали на эти анкера.

Толщина защитного слоя до низа напрягаемой арматуры принята 20 мм.

Плиты армируются (у опор) корытообразными сетками для анкеровки арматуры, плоскими сетками для препятствия раскрытию трещин в верхней зоне. Для обеспечения прочности и огнестойкости наклонных сечений плит плоские каркасы устанавливаются в плитах: пролетом 3,0м и 6,0м - под нагрузку 800 кГс/м^2 и пролетом 6,6м и 7,2м — под нагрузку 600 кГс/м^2 и 800 кГс/м^2.

3. Указания по изготовлению плит

При изготовлении плит необходимо выполнять требования действующих нормативных документов и инструктивных документов, а также настоящей проектной документации.

Плиты могут изготавливаться по агрегатно-поточной или конвейерной технологиям.

До начала производства плит завод-изготовитель должен разработать

технические условия и технологические правила, определяющие основные способы производства и контроля качества изготовления изделий.

Предварительное напряжение стержневой арматуры предусмотрено электротермическим способом с натяжением на выносные упоры поддонов или форм. При этом температура нагрева стержней не должна превышать 400°С.

Значения напряжений, контролируемые по окончании натяжения на упоры σ_{con1}, численно равны напряжениям σ_{sp}, указанным в таблице 3, с учетом допускаемых нормами отклонений.

В процессе производства плит должны проводиться контрольные испытания арматурных стержней после электронагрева. Отпуск напрягаемой арматуры производить плавно, мгновенная передача усилий на бетон не допускается. Величина передаточной прочности бетона указана в таблице 3.

При бетонировании плит особое внимание следует обратить на тщательное заполнение бетоном опорных зон. Отпускная прочность бетона должна составлять 70% от проектной в теплый период года и 85% - в холодный в соответствии с ГОСТ 13015.0-83, изм.I.

4. Указания по испытанию плит

Испытания и оценка прочности, жесткости и трещиностойкости многопустотных и ребристых плит производится согласно ГОСТ 8829-85.

Испытания производятся нагружением конструкции до контролируемого предельного состояния (прочности, жесткости, трещиностойкости) в рабочем положении.

При испытаниях по прочности величины полных контрольных нагрузок (включающих собственную массу конструкции) приняты равными величине, соответствующей полной расчетной нагрузке (с учетом данных таблицы I приложения в ГОСТ 8829-85), умноженной на коэффициент С .

Величина коэффициента С определена в зависимости от характера разрушения конструкции - см.таблицу 4 "Проверка прочности" ТТ на листе 6 . Там же приведены величины допустимых отклонений разрушающей нагрузки от контрольной, при которой партия конструкции признается годной или требуется повторное испытание согласно п.6.I.2. ГОСТ 8829-85.

При испытаниях по прочности ребристых плит в случае раздробления бетона сжатой зоны в нормальном сечении плиту можно считать выдержавшей контрольные испытания, если величина разрушающей нагрузки равна или больше расчетной разрушающей нагрузки при средних характеристиках стали и бетона.

$$\bar{R}_в = \frac{R_{вп}}{1-1.64\,\nu}; \qquad \nu = 0.135$$

$\bar{R}_s$ для стали $A_T\bar{V}$ = 9600 кг/см 960 МПа

При проверке жесткости плит величина полной контрольной нагрузки принята равной постоянной и длительной нормативной нагрузке, умноженной на коэффициент $K \leq I$ - для учета влияния возраста бетона конструкции в день испытания согласно п.6.2 ГОСТ 8829-85.

Прикладываемая при испытании контрольная нагрузка (за вычетом собственной массы плиты) и величины контрольного прогиба от контрольной нагрузки приведены в таблице 5 ТТ на листе 7 .

Оценка жесткости плит должна производиться по величине измеренного прогиба $f_{изм.}$, которая сопоставляется с величиной $f_к$ с учетом отношения $f_{длит.}/f_{пред.}$. Величины $f_{изм.}$ с учетом их возможных отклонений от $f_{к.}$, при которых партия конструкций признается годной или требует повторного испытания, приведены в таблице 5 ТТ на листе 7 .

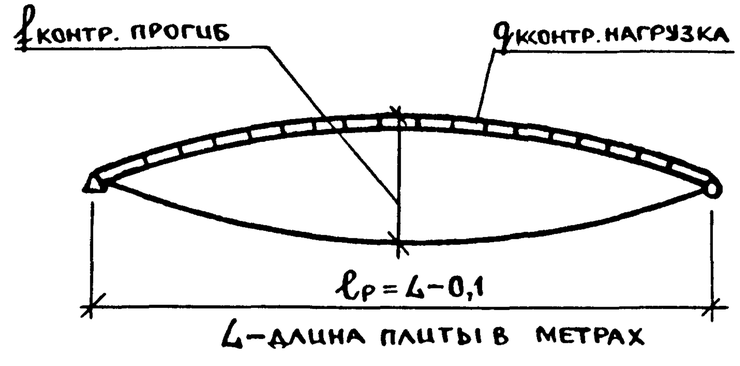

Инв. подл. | Подпись и дата | Взам.инв.
23789 6

Оценка трещиностойкости плит, как конструкций, отвечающей требованиям третьей категории, производится по ширине раскрытия трещин при действии полной нормативной нагрузки.

Величины контрольной прикладываемой нагрузки (за вычетом собственной массы плиты) в зависимости от срока испытаний и контрольной величины раскрытия трещин приведены в таблице 6 ТТ на листе 8.

Партия конструкций признается годной при $a_{изм.} \leq a_{к.}$, где:

$a_{изм.}$ - измеренная ширина раскрытия трещин от действия контрольной нагрузки по трещиностойкости.

При испытании плит без предварительного напряжения величины контрольных нагрузок при испытаниях по проверке жесткости и трещиностойкости не зависят от времени испытаний. Соответствующие величины контрольных нагрузок условно приведены в таблице 5 ТТ на листе 7.

5. Указания по применению плит

Плиты разработаны для применения в зданиях с неагрессивной средой в несейсмических районах строительства. Плиты допускается применять в условиях постоянного воздействия температуры до +50°С и нормального влажностного режима.

Назначение марок плит производится по нагрузкам конкретного объекта в соответствии с допустимыми нагрузками на плиты. В случае применения плит под нагрузки, отличающиеся от равномерно распределенных, принятых при расчете (перегородки, стены и т.д.), следует производить проверочный расчет прочности и жесткости плит. При этом, в зависимости от приложения местной нагрузки, должна проверяться прочность полок плит.

При устройстве отверстий в ребристых плитах минимальная привязка отверстия от наружных граней поперечного ребра - 150 мм, от продольного ребра - 310 мм. Отверстия могут располагаться в любом месте полки плиты. В конкретных проектах должны быть приведены чертежи этих плит с расположением отверстий и обрамляющей эти отверстия арматурой.

В выборках стали к рабочим чертежам плит указаны только классы стали, без указания марок стали. Марки стали арматуры должны быть указаны в проектах конкретных объектов. Назначение марок должно производиться в зависимости от температурных условий эксплуатации конструкций в соответствии со СНиП 2.03.01-84, приложение 2.

6. Указания по приемке, транспортировке и хранению плит

На боковой грани плит должны быть обозначены несмываемой краской марки плит, дата изготовления, масса плит в кг, марка предприятия - изготовителя и штамп ОТК в соответствии с ГОСТ 13015.2-84.

Приемке подлежат партии плит, прошедшие проверку на прочность, жесткость и трещиностойкость в соответствии с ГОСТ 8829-85, а также в соответствии с ГОСТ 13015.1-81 и рабочими чертежами.

Транспортировка и хранение плит производится в горизонтальном (рабочем) положении в соответствии с ГОСТ 13015.4-84. Подъем плит следует производить таким образом, чтобы нагрузка от собственной массы плиты распределялась равномерно между четырьмя петлями.

Плиты должны храниться в штабелях, рассортированные по типоразмерам, маркам и партиям.

При транспортировании плит допускаемое смещение прокладок не более, чем на 0,5 м от торцов плит. При этом должна быть соблюдена вертикальность расположения прокладок. При перевозке плит автомобильным транспортом следует руководствоваться "Временными указаниями по перевозке унифицированных сборных железобетонных деталей и конструкций промышленного строительства автомобильным транспортом" (Стройиздат, 1966 г.).

Перевозку плит железнодорожным транспортом следует производить в

соответствии с требованиями "Руководства по перевозке железнодорожным транспортом сборных конструкций промышленного и жилищного строительства (Стройиздат, 1967 г.).

Монтаж плит производится в соответствии с требованиями главы СНиП Ш-16-80 "Бетонные и железобетонные конструкции сборные. Правила производства и приемки работ".

Таблица 3

Марка плиты	Класс бетона	Передаточная прочность бетона $R_{вр}$ не ниже	Предварительное напряжение арматуры до бетонирования σ_{sp}
		кГс /см^2	
ПК 30.12-6	В 15	-	-
ПК 30.12-8	В 15	-	-
ПК 30.15-6	В 15	-	-
ПК 30.15-8	В 15	-	-
ПК 60.12-6АтУ	В 15	150	5000
ПК 60.12-8АтУ	В 15	150	5000
ПК 60.15-6АтУ	В 15	150	5000
ПК 60.15-8АтУ	В 15	150	5000
ПК 66.12-6АтУ	В 20	175	5000
ПК 66.12-8АтУ	В 20	175	5500
ПК 66.15-6АтУ	В 20	175	5000
ПК 66.15-8АтУ	В 20	175	6000
ПК 72.12-6АтУ	В 25	200	6000
ПК 72.12-8АтУ	В 25	200	6000
ПК 72.15-6АтУ	В 25	200	5500
ПК 72.15-8АтУ	В 25	200	6000

Продолжение таблицы 3

ПР 30.15-6	В 15	-	-
ПР 30.15-8	В 15	-	-
ПР 60.15-6АтУ	В 15	150	5500
ПР 60.15-8АтУ	В 15	150	5500
ПР 66.15-6АтУ	В 20	175	5500
ПР 66.15-8АтУ	В 20	175	6000
ПР 72.15-6АтУ	В 25	200	5500
ПР 72,15-8АтУ	В 25	200	6000
ПК 30.15-6-В	В 15	-	-
ПК 30.15-8-В	В 15	-	-
ПК 60.15-6-В	В 15	150	5000
ПК 60.15-8-В	В 15	150	5000
ПК 66.15-6-В	В 20	175	5000
ПК 66.15-8-В	В 20	175	6000
ПК 72.15-6-В	В 25	200	6000
ПК 72.15-8-В	В 25	200	6000

В таблицах указаны марки рядовых плит и плит с индексом "В".

При испытаниях плит с индексом "I" пользоваться данными таблиц для рядовых плит, соответствующих габаритов и нагрузок.

Нв. подл. | Подпись и дата | Взам.инв.

23789 8

Проверка прочности

Таблица 4

Марка плиты	Виды разрушения и величина коэффициента С (табл. 1 ГОСТ)*	Величина разрушающей нагрузки, $q = кн/м^2$		
	1. Текучесть продольной растянутой арматуры до наступления раздробления бетона сжатой зоны, С=1,4	При которой плиты признаются годными		При которой требуется повторное испытание
	2. Разрыв продольной растянутой арматуры раздробление бетона сжатой зоны до наступления текучести продольной растянутой арматуры, С=1,6	С учётом собственного веса плиты	За вычетом собственного веса плиты	С учётом собственного веса плиты (см. п. 6.1.2 ГОСТ)*
1	2	3	4	5
ПК30.12-6	1.25	11.49	8.59	<11.49 но ≥ 9.77
	1.60	14.70	11.80	<14.70 но ≥ 12.50
ПК30.12-8	1.25	13.99	11.09	<13.99 но ≥ 11.89
	1.60	17.90	15.00	<17.90 но ≥ 15.22
ПК30.15-6	1.25	11.76	8.86	<11.76 но ≥ 10.00
	1.60	15.06	11.96	<15.06 но ≥ 12.80
ПК30.15-8	1.25	14.26	11.36	<14.26 но ≥ 12.12
	1.60	18.26	15.16	<18.26 но ≥ 15.52
ПК60.12-6АтV	1.40	12.87	9.97	<12.87 но ≥ 10.94
	1.60	14.70	11.80	<14.70 но ≥ 12.50
ПК60.12-8АтV	1.40	15.67	12.77	<15.67 но ≥ 13.32
	1.60	17.90	15.0	<17.90 но ≥ 15.22
ПК60.15-6АтV	1.40	13.17	10.07	<13.17 но ≥ 11.19
	1.60	15.06	11.96	<15.06 но ≥ 12.8
ПК60.15-8АтV	1.40	15.97	12.87	<15.97 но ≥ 13.57
	1.60	18.26	15.16	<18.26 но ≥ 15.52
ПК66.12-6АтV	1.40	12.87	9.97	<12.87 но ≥ 10.94
	1.60	14.70	11.80	<14.70 но ≥ 12.50
ПК66.12-8АтV	1.40	15.67	12.77	<15.67 но ≥ 13.32
	1.60	17.90	15.00	<17.90 но ≥ 15.22
ПК66.15-6АтV	1.40	13.17	10.07	<13.17 но ≥ 11.19
	1.60	15.06	11.96	<15.06 но ≥ 12.80
ПК66.15-8АтV	1.40	15.97	12.87	<15.97 но ≥ 13.57
	1.60	18.26	15.16	<18.26 но ≥ 15.52
ПК72.12-6АтV	1.40	12.87	9.97	<12.87 но ≥ 10.94
	1.60	14.70	11.80	<14.70 но ≥ 12.50
ПК72.12-8АтV	1.40	15.67	12.77	<15.67 но ≥ 13.22
	1.60	17.90	15.00	<17.90 но ≥ 15.22
ПК72.15-6АтV	1.40	13.17	11.07	<13.17 но ≥ 11.19
	1.60	15.06	11.96	<15.06 но ≥ 12.80
ПК72.15-8АтV	1.40	15.97	12.87	<15.97 но ≥ 13.57
	1.60	18.26	15.16	<18.26 но ≥ 15.52
ПР30.15-6	1.25	12.67	9.82	<12.67 но ≥ 10.77
	1.60	16.22	13.37	<16.22 но ≥ 13.79
ПР30.15-8	1.25	15.17	12.32	<15.17 но ≥ 12.89
	1.60	19.42	16.57	<19.42 но ≥ 16.51
ПР60.15-6АтV	1.40	14.19	11.34	<14.19 но ≥ 12.06
	1.60	16.22	13.37	<16.22 но ≥ 13.79
ПР60.15-8АтV	1.40	16.99	14.14	<16.99 но ≥ 14.44
	1.60	19.42	16.57	<19.42 но ≥ 16.51
ПР66.15-6АтV	1.40	14.19	11.34	<14.19 но ≥ 12.06
	1.60	16.22	13.37	<16.22 но ≥ 13.79
ПР66.15-8АтV	1.40	16.99	14.14	<16.99 но ≥ 14.44
	1.60	19.42	16.57	<19.42 но ≥ 16.51
ПР72.15-6АтV	1.40	14.19	11.34	<14.19 но ≥ 12.06
	1.60	16.22	13.37	<16.22 но ≥ 13.79
ПР72.15-8АтV	1.40	16.99	14.14	<16.99 но ≥ 14.44
	1.60	19.42	16.57	<19.42 но ≥ 16.51
ПК30.15-6В	1.25	12.66	8.91	<12.66 но ≥ 10.76
	1.60	16.20	12.45	<16.20 но ≥ 13.77
ПК30.15-8В	1.25	15.16	11.41	<15.16 но ≥ 12.89
	1.60	19.40	15.65	<19.40 но ≥ 16.49
ПК60.15-6АтV-В	1.40	14.18	10.43	<14.18 но ≥ 12.05
	1.60	16.20	12.45	<16.20 но ≥ 13.77
ПК60.15-8АтV-В	1.40	14.18	10.43	<14.18 но ≥ 12.05
	1.60	16.20	12.45	<16.20 но ≥ 13.77
ПК66.15-6АтV-В	1.40	14.18	10.43	<14.18 но ≥ 12.05
	1.60	16.20	12.45	<16.20 но ≥ 13.77
ПК66.15-8АтV-В	1.40	14.18	10.43	<14.18 но ≥ 12.05
	1.60	16.20	12.45	<16.20 но ≥ 13.77
ПК72.15-6АтV-В	1.40	14.18	10.43	<14.18 но ≥ 12.05
	1.60	16.20	12.45	<16.20 но ≥ 13.77
ПК72.15-8АтV-В	1.40	14.18	10.43	<14.18 но ≥ 12.05
	1.60	16.20	12.45	<16.20 но ≥ 13.77

*При проведении испытаний следует руководствоваться указаниями ГОСТ 8829-15.

Проверка жёсткости

Таблица 5

Марка плиты	Контрольная нагрузка за вычетом собственного веса плиты, кН/м²			$f_{ал}/f_{пр}$ %		Прогиб от полной контрольной нагрузки $f_к$, мм			Прогиб f измеренный (см. п. 6.2 ГОСТ), мм: при котором плиты признаются годными			Прогиб f измеренный (см. п. 6.2 ГОСТ), мм: при котором требуется повторное испытание		
	14	28	100	28	100	14	28	100	14	28	100	14	28	100
1	2	3	4	5	6	7	8	9	10	11	12	13	14	15
ПК 30.12 – 6			3.8		6			0.15			≤ 0.18			>0.18 но ≤ 0.20
ПК 30.12 – 8			5.5		8			0.28			≤ 0.34			>0.34 но ≤ 0.36
ПК 30.15 – 6			3.8		6			0.14			≤ 0.17			>0.17 но ≤ 0.18
ПК 30.15 – 8			5.5		8			0.20			≤ 0.31			>0.31 но ≤ 0.34
ПК 60.12 – 6 АтV	3.64	3.8	3.8		52	4.94	4.77	4.77	≤ 5.93	≤ 5.72	≤ 5.72	>5.93 но ≤ 6.42	>5.72 но ≤ 6.20	>5.72 но ≤ 6.20
ПК 60.12 – 8 АтV	5.30	5.5	5.5		90	10.87	10.41	10.41	≤ 11.96	≤ 11.45	≤ 11.45	>11.96 но ≤ 12.50	>11.45 но ≤ 11.97	>11.45 но ≤ 11.97
ПК 60.15 – 6 АтV	3.64	3.8	3.8		63	5.25	4.68	4.68	≤ 6.30	≤ 5.62	≤ 5.62	>6.30 но ≤ 6.83	>5.62 но ≤ 6.08	>5.62 но ≤ 6.08
ПК 60.15 – 8 АтV	5.28	5.5	5.5		96	11.22	10.77	10.77	≤ 12.34	≤ 11.85	≤ 11.85	>12.34 но ≤ 12.90	>11.85 но ≤ 12.39	>11.85 но ≤ 12.39
ПК 66.12 – 6 АтV	3.63	3.8	3.8		86	7.70	6.82	6.56	≤ 8.47	≤ 7.50	≤ 7.22	>8.47 но ≤ 8.86	>7.50 но ≤ 7.84	>7.22 но ≤ 7.54
ПК 66.12 – 8 АтV	5.30	5.5	5.5		81	10.92	10.42	10.42	≤ 13.10	≤ 12.50	≤ 12.50	>13.10 но ≤ 14.20	>12.50 но ≤ 13.55	>12.50 но ≤ 13.55
ПК 66.15 – 6 АтV	3.62	3.8	3.8		90	8.16	7.30	7.30	≤ 8.98	≤ 8.03	≤ 8.03	>8.98 но ≤ 9.38	>8.03 но ≤ 8.40	>8.03 но ≤ 8.40
ПК 66.15 – 8 АтV	5.29	5.5	5.5		83	11.05	10.35	10.35	≤ 13.26	≤ 12.42	≤ 12.42	>13.26 но ≤ 14.37	>12.42 но ≤ 13.46	>12.42 но ≤ 13.46
ПК 72.12 – 6 АтV	3.67	3.8	3.8		76	7.91	7.63	7.63	≤ 9.49	≤ 9.16	≤ 9.16	>9.49 но ≤ 10.28	>9.16 но ≤ 9.92	>9.16 но ≤ 9.92
ПК 72.12 – 8 АтV	5.34	5.5	5.5		87	12.95	11.61	11.61	≤ 14.25	≤ 12.77	≤ 12.77	>14.25 но ≤ 14.89	>12.27 но ≤ 13.35	>12.27 но ≤ 13.35
ПК 72.15 – 6 АтV	3.66	3.8	3.8		97	8.67	7.47	7.47	≤ 9.54	≤ 8.21	≤ 8.21	>9.54 но ≤ 9.97	>8.21 но ≤ 8.59	>8.21 но ≤ 8.59
ПК 72.15 – 8 АтV	5.33	5.5	5.5		71	11.18	10.73	10.73	≤ 13.42	≤ 12.88	≤ 12.88	>13.42 но ≤ 14.53	>12.88 но ≤ 13.95	>12.88 но ≤ 13.95
ПР 30.15 – 6			4.70		35			0.15			≤ 0.18			>0.18 но ≤ 0.20
ПР 30.15 – 8			6.41		49			0.49			≤ 0.59			>0.95 но ≤ 0.64
ПР 60.15 – 6 АтV	4.44	4.65	4.70		81	17.74	16.26	16.65	≤ 20.09	≤ 19.51	≤ 19.98	>20.09 но ≤ 21.16	>19.51 но ≤ 21.14	>19.98 но ≤ 21.65
ПР 60.15 – 8 АтV	6.20	6.37	6.41		90	23.52	22.36	22.83	≤ 25.87	≤ 24.6	≤ 25.11	>25.87 но ≤ 27.05	>24.6 но ≤ 25.71	>25.11 но ≤ 26.25
ПР 66.15 – 6 АтV	4.40	4.66	4.70		91	20.10	19.74	19.97	≤ 22.11	≤ 21.71	≤ 21.97	>22.11 но ≤ 23.12	>21.71 но ≤ 22.70	>21.97 но ≤ 22.97
ПР 66.15 – 8 АтV	6.12	6.36	6.41		77	29.45	29.12	29.58	≤ 35.34	≤ 34.94	≤ 35.50	>35.54 но ≤ 38.29	>34.94 но ≤ 37.86	>35.50 но ≤ 38.45
ПР 72.15 – 6 АтV	4.44	4.67	4.70		99	24.87	24.47	24.75	≤ 27.30	≤ 26.92	≤ 27.23	>27.36 но ≤ 28.60	>26.92 но ≤ 28.14	>27.23 но ≤ 28.46
ПР 72.15 – 8 АтV	6.02	6.33	6.41		83	33.56	33.00	33.25	≤ 40.27	≤ 39.60	≤ 39.90	>40.27 но ≤ 43.63	> 39.6 но ≤ 42.9	>39.9 но ≤ 43.23
ПК 30.15 – 6 – В			3.79		7			0.26			≤ 0.31			>0.31 но ≤ 0.34
ПК 30.15 – 8 – В			5.5		9			0.38			≤ 0.46			>0.46 но ≤ 0.49
ПК 60.15 – 6АтV – В	3.01	3.78	3.79		82	7.14	6.61	6.61	≤ 8.57	≤ 7.93	≤ 7.93	>8.57 но ≤ 9.28	> 7.93 но ≤ 8.59	>7.93 но ≤ 8.59

Взам. инв. № | Подпись и дата | Инв. № подл.

23789 10
Формат А3

Таблица 5/продолжение/

1	2	3	4	5	6	7	8	9	10	11	12	13	14	15
ПК60.15–8АтV–В	5.27	5.49	5.5		92	10.12	9.71	9.71	≤11.13	≤10.68	≤10.68	>11.13 но ≤11.64	>10.68 но ≤11.17	>10.68 но ≤11.17
ПК66.15–6АтV–В	3.61	3.78	3.79		89	7.72	6.90	6.90	≤8.49	≤7.59	≤7.59	>8.49 но ≤8.89	>7.59 но ≤7.94	>7.59 но ≤7.94
ПК66.15–8АтV–В	5.27	5.49	5.5		88	10.84	10.40	10.40	≤11.92	≤11.44	≤11.44	>11.92 но ≤12.47	>11.44 но ≤11.96	>11.44 но ≤11.96
ПК72.15–6АтV–В	3.65	3.78	3.79		76	7.23	7.00	7.0	≤8.68	≤8.4	≤8.4	>8.68 но ≤9.40	>8.40 но ≤9.10	>8.40 но ≤9.10
ПК72.15–8АтV–В	5.31	5.49	5.5		99	13.5	12.6	12.6	≤14.85	≤13.86	≤13.86	>14.85 но ≤15.53	>13.86 но ≤14.49	>13.86 но ≤14.49

Проверка трещиностойкости

Таблица 6.

Марка плиты	Срок испытания плит после их изготовления в сутках			Контрольная ширина раскрытия трещин (табл. 2 ГОСТ) мм
	14	28	100	
	Контрольная нагрузка за вычетом собственного веса плиты, кН/м²			
1	2	3	4	5
ПК30.12–6			5.00	0.25
ПК30.12–8			6.70	0.25
ПК30.15–6			5.00	0.25
ПК30.15–8			6.70	0.25
ПК60.12–6АтV	4.80	5.00	5.00	0.20
ПК60.12–8АтV	6.45	6.70	6.70	0.20
ПК60.15–6АтV	4.79	5.00	5.00	0.20
ПК60.15–8АтV	6.44	6.70	6.70	0.20
ПК66.12–6АтV	4.77	5.00	5.00	0.20
ПК66.12–8АтV	6.45	6.70	6.70	0.20
ПК66.15–6АтV	4.77	5.00	5.00	0.20
ПК66.15–8АтV	6.44	6.70	6.70	0.20
ПК72.12–6АтV	4.83	5.00	5.00	0.20
ПК72.12–8АтV	6.50	6.70	6.70	0.20

1	2	3	4	5
ПК72.15–6АтV	4.82	5.00	5.00	0.20
ПК72.15–8АтV	6.50	6.70	6.70	0.20
П'30.15–6			5.91	0.25
П'30.15–8			7.61	0.25
П'60.15–6АтV	5.58	5.84	5.91	0.20
П'60.15–8АтV	7.37	7.56	7.61	0.20
П'66.15–6АтV	5.53	5.86	5.91	0.20
П'66.15–8АтV	7.27	7.55	7.61	0.20
П'72.15–6АтV	5.58	5.87	5.91	0.20
П'72.15–8АтV	7.15	7.52	7.61	0.20
ПК30.15–6–В			5.00	0.25
ПК30.15–8–В			6.70	0.25
ПК60.15–6АтV–В	4.77	5.00	5.00	0.20
ПК60.15–8АтV–В	6.43	6.69	6.70	0.20
ПК66.15–6АтV–В	4.70	5.00	5.00	0.20
ПК66.15–8АтV–В	6.43	6.69	6.70	0.20
ПК72.15–6АтV–В	4.81	5.00	5.00	0.20
ПК72.15–8АтV–В	6.48	6.69	6.70	0.20

В таблицах указаны только марки рядовых плит. При испытаниях пристенных и сантехнических плит с индексом „–1" пользоваться данными таблицами для рядовых плит соответствующих габаритов и нагрузок.

23789 11

Рис. 1

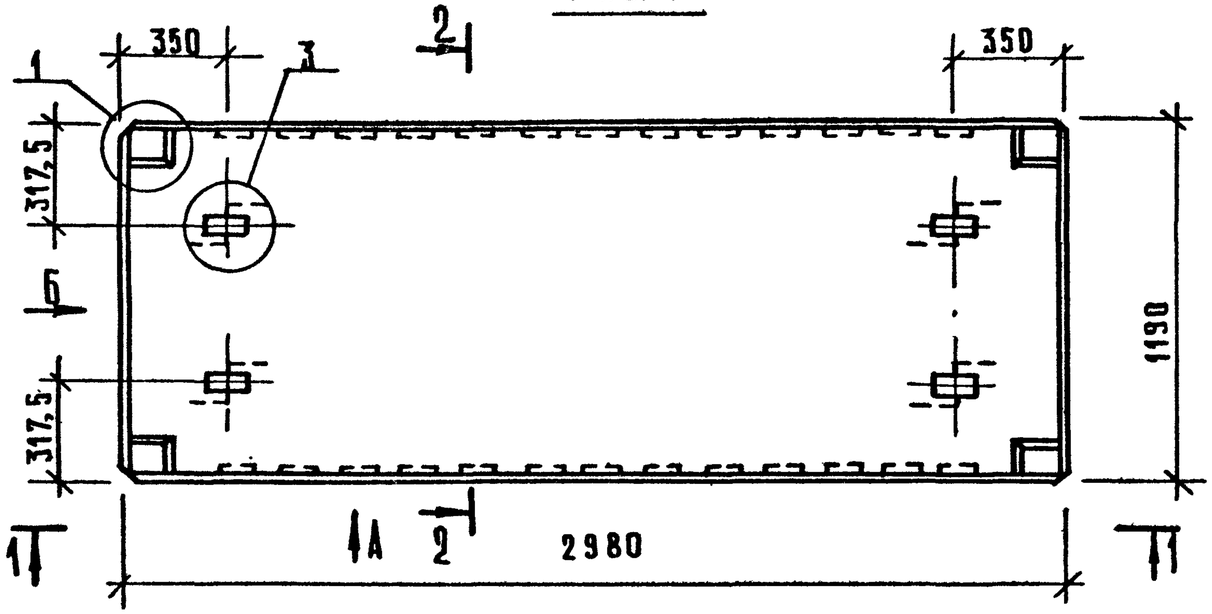

2 – 2

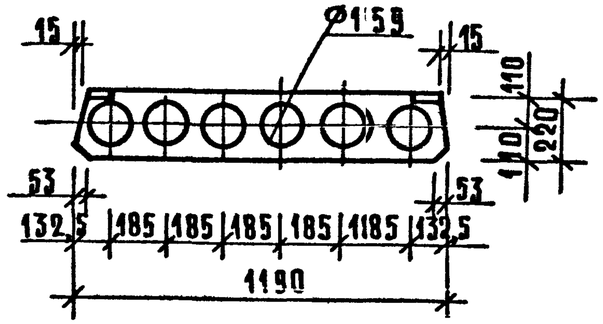

1. Узлы и виды „А" и „Б" см. К17.
2. Ведомость расхода стали см. РС.

1–1

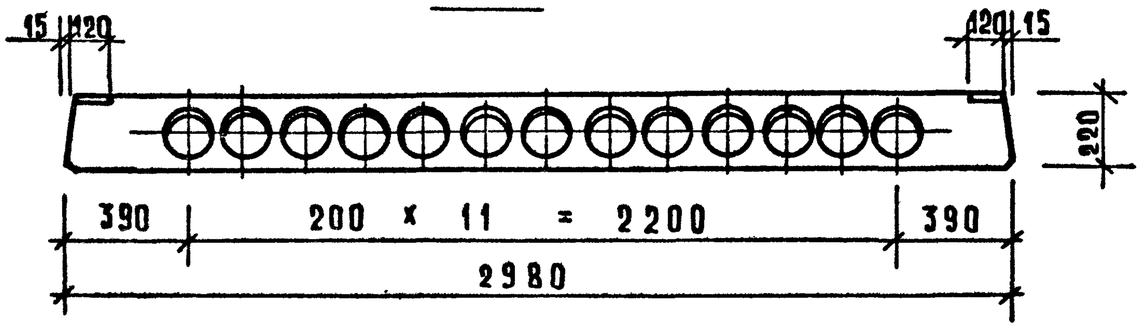

МАРКА	МАССА Т	КЛАСС БЕТОНА	ОБЪЕМ БЕТОНА, М3	РАСХОД СТАЛИ, КГ
ПК 30.12 - 6	1,08	В15	0,43	15,76
ПК 30.12 - 8				19,70

НАЧ.ОТД.	ВОЛЫНСКИЙ	
Н.КОНТР.	ЕГОРОВ	
ГА.КОН.	ШАЦ	
ГИП	НИКОЛАЕВА	
ГИП	КОНОВАЛОВА	
ПРОВЕР.	ХОРОШИЛОВА	
РАЗРАБ.	ЛУГОВАЯ	

1.090.1-1/88.5-1-К1

Плиты перекрытия ПК30.12-6, ПК30.12-8

СТАДИЯ	ЛИСТ	ЛИСТОВ
Р	1	2

ЦНИИЭП торгово-бытовых зданий и туристических комплексов

Инв.№ подл. | Подп. и дата | Взам. инв.№

23789 12

Рис. 2

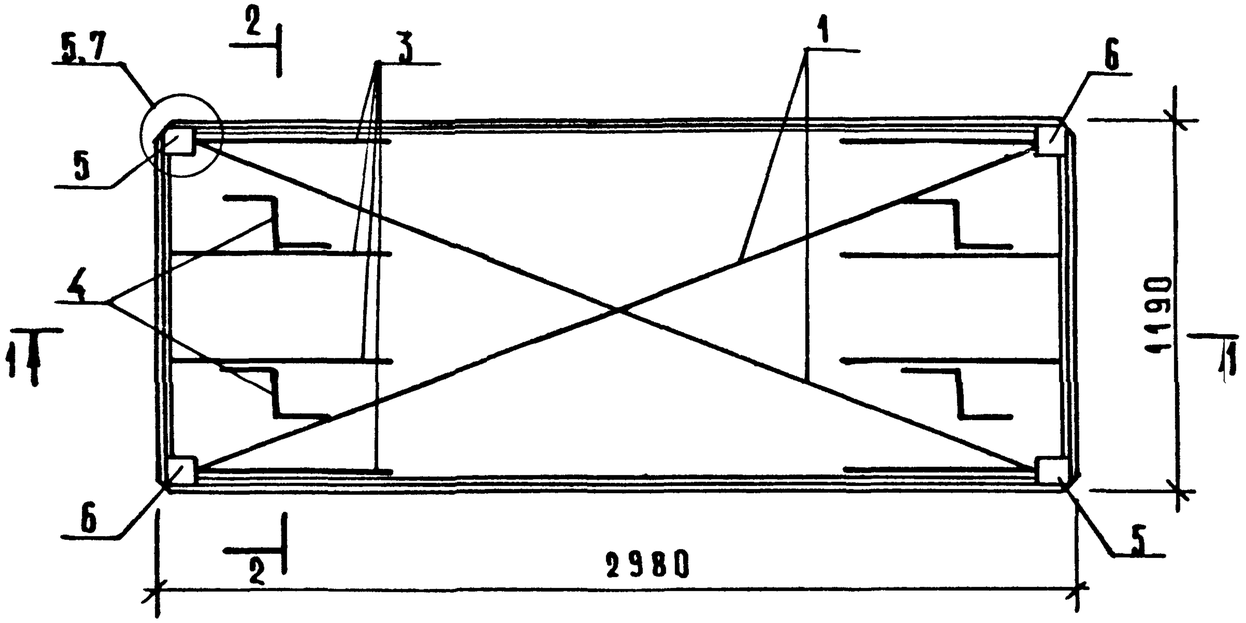

1–1

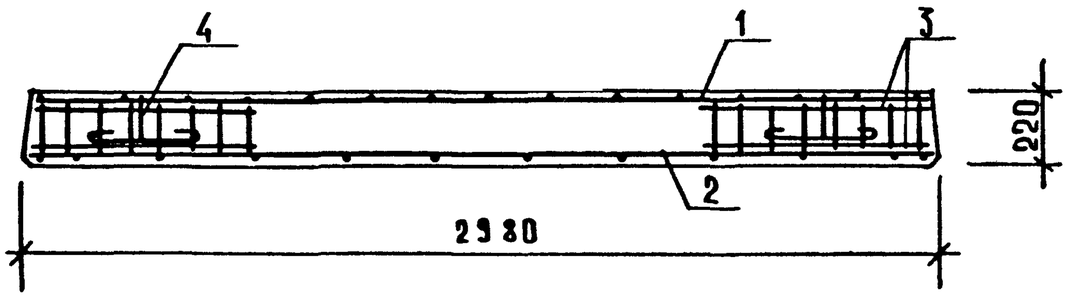

2 – 2

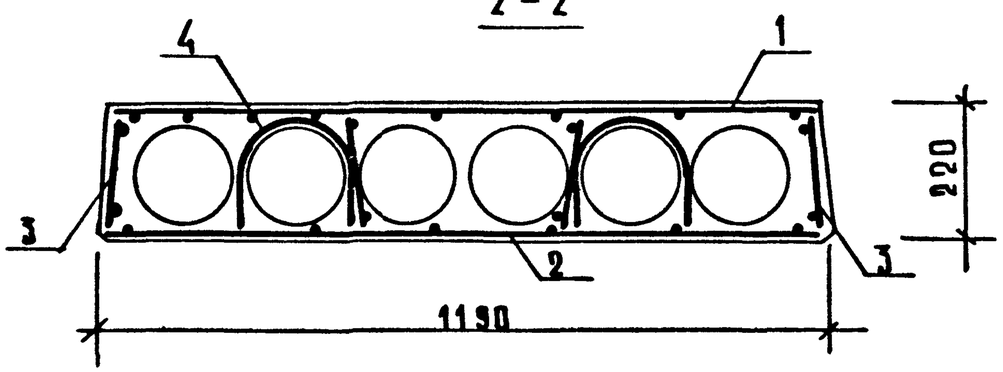

МАРКА ПЛИТЫ	ПОЗ.	МАРКА АРМАТУРНОГО ИЗДЕЛИЯ	КОД.	МАССА, КГ		№ № ДОКУМЕНТА
				1 ШТ.	ВСЕГО	
ПК 30.12-6	1	С-10	1	1,181	1,81	1.090.1-1/88.5-3 – К20
	2	С-3	1	6,49	6,49	– К15
	4	СП-1	4	0,1685	2,74	– К47
	5	МН-1Т	2	1,18	2,36	– К45
	6	МН-1Н	2	1,18	2,36	– К45
	ИТОГО: 15,76					
ПК 30.12-8	1	С-10	1	1,81	1,81	1.090.1-1/88.5-3 – К20
	2	С-4	1	8,25	8,26	– К15
	3	КР-1	8	0,27	2,16	– К15
	4	СП-1	4	0,685	2,74	– К47
	5	МН-1Т	2	1,18	2,36	– К45
	6	МН-1Н	2	1,18	2,36	– К45
	ИТОГО: 19,70					

23789 13

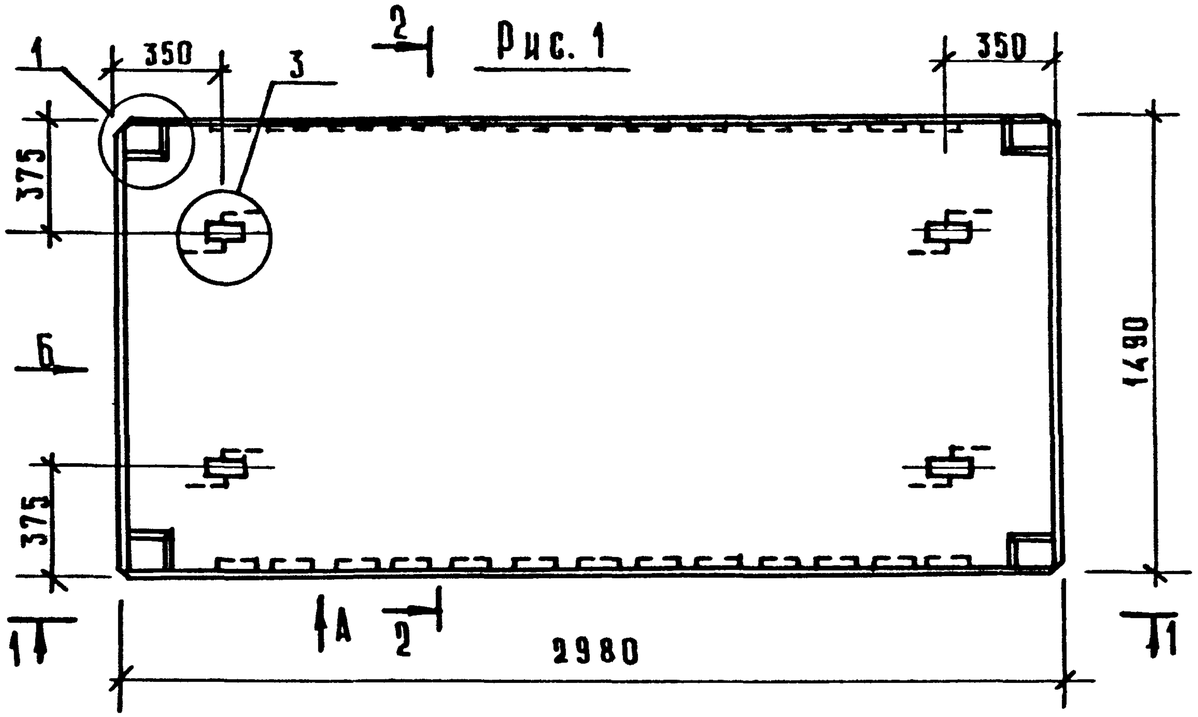

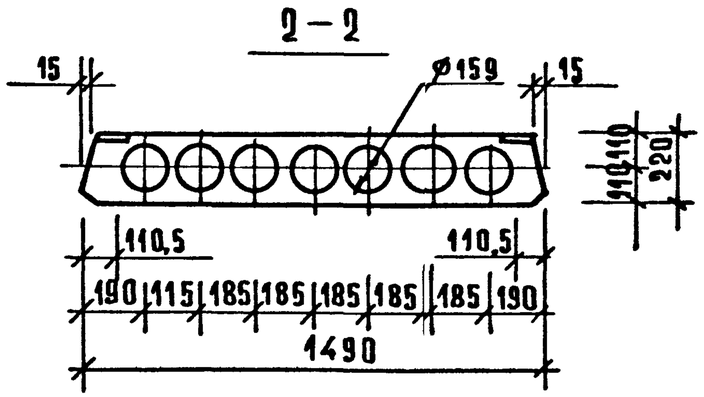

1. Узлы и виды „А" и „Б" см. К17
2. Ведомость расхода стали см. РС.

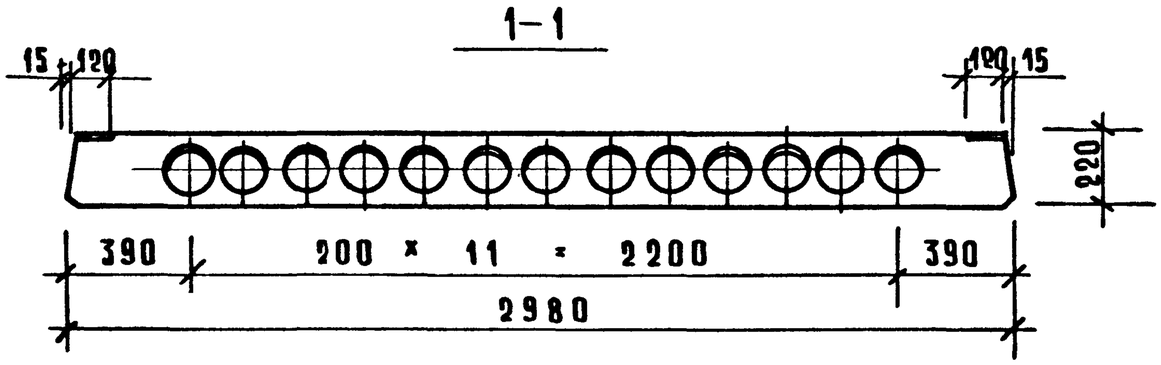

Марка	Масса, т	Класс бетона	Объем бетона, $м^3$	Расход стали, кг
ПК 30.15-6	1.43	В15	0,57	16,59
ПК 30.15-8				20,53

Нач.отд.	Волынский		1.090.1-1/88.5-1-К2
Н.контр.	Егоров		
Гл.кон.	Шац		Плиты перекрытия ПК30.15-6, ПК30.15-8
ГИП	Николаева		Стадия Р · Лист 1 · Листов 2
ГИП	Коновалова		ЦНИИЭП торгово-бытовых зданий и туристических комплексов
Провер.	Хорошилова		
Разраб.	Луговая		

Инв.№ подл. | Подп. и дата | Взам.инв.№

Рис. 2

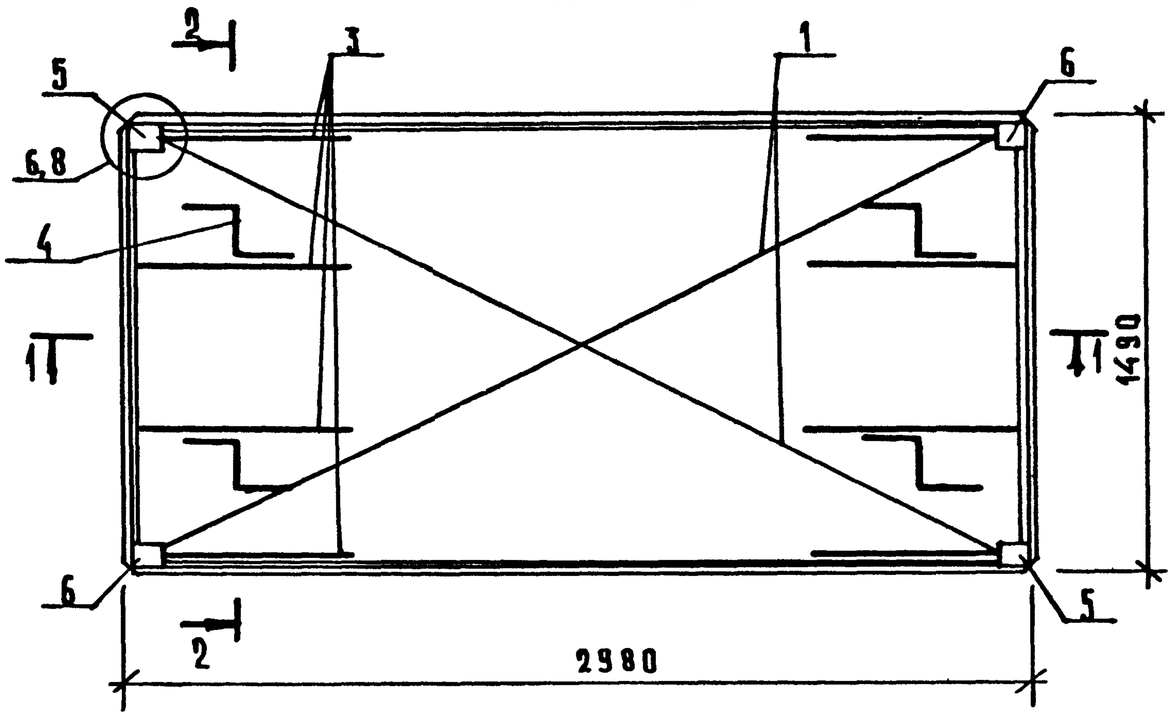

1-1

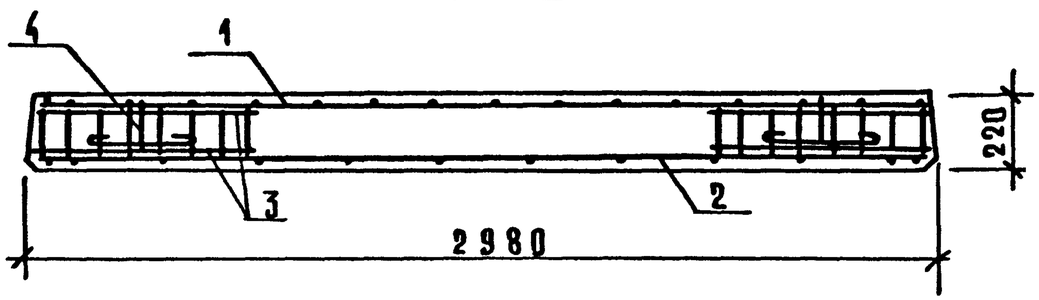

2-2

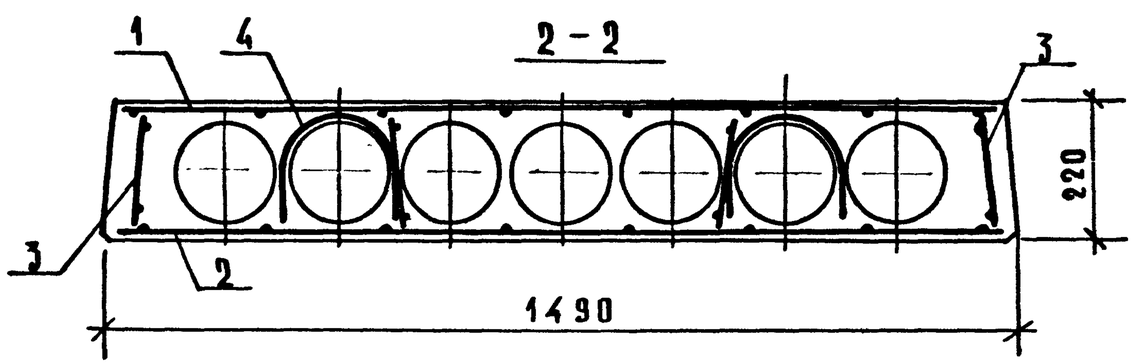

МАРКА ПАНЕЛИ	ПОЗ.	МАРКА АРМАТУРНОГО ИЗДЕЛИЯ	КОЛ.	МАССА, КГ		№ № ДОКУМЕНТА
				1 шт.	всего	
ПК 30.15-6	1	С-14	1	2,15	2,15	1.090.1-1/88.5-3 -К22
	2	С-5	1	6,81	6,81	-К16
	4	СП-1	4	0,685	2,74	-К47
	5	МН-2Т	2	1,22	2,44	-К45
	6	МН-2Н	2	1,22	2,44	-К45
	ИТОГО: 16,59					
ПК 30.15-8	1	С-14	1	2,15	2,15	1.090.1-1/88.5-3 -К22
	2	С-6	1	8,57	8,57	-К16
	3	КР-1	8	0,27	2,16	-К5
	4	СП-1	4	0,685	2,74	-К47
	5	МН-2Т	2	1,22	2,44	-К45
	6	МН-2Н	2	1,22	2,44	-К45
	ИТОГО: 20,53					

Рис. 1

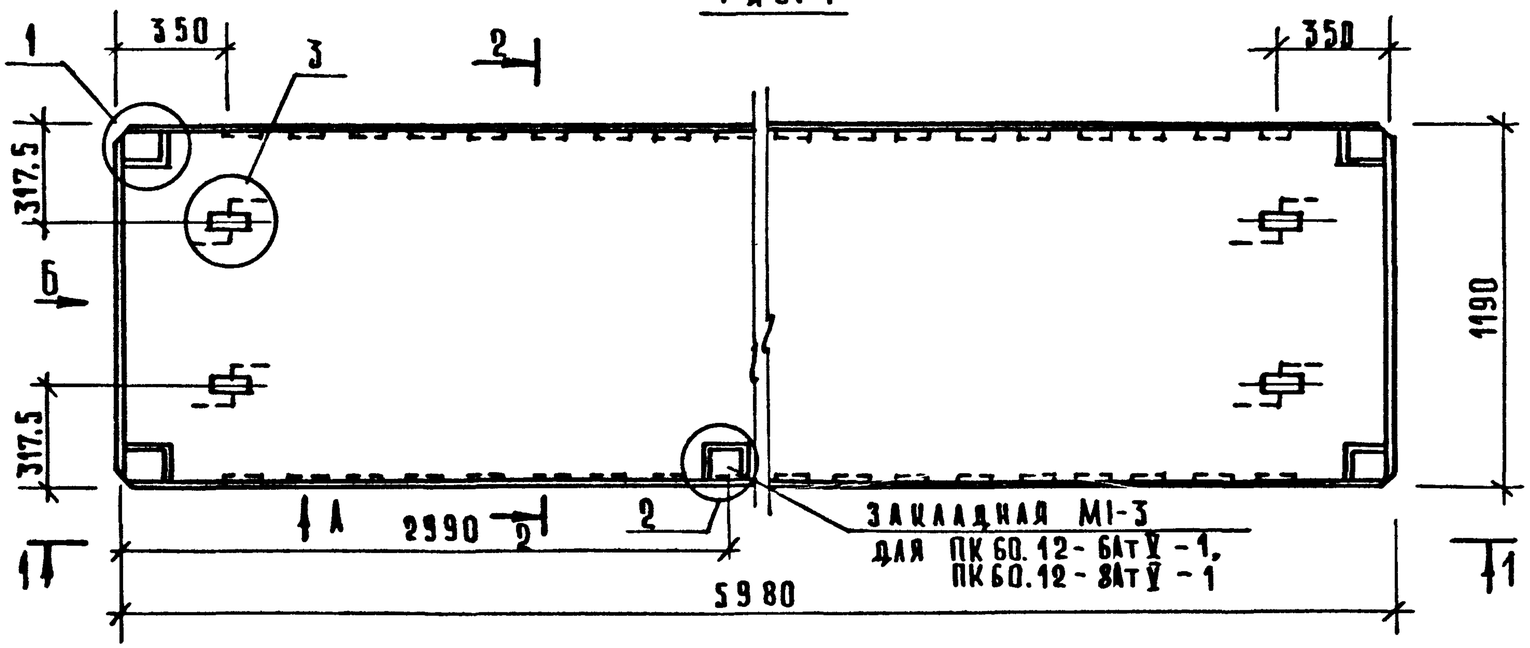

2 – 2

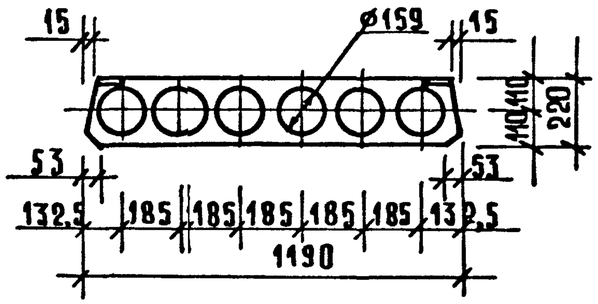

1 – 1

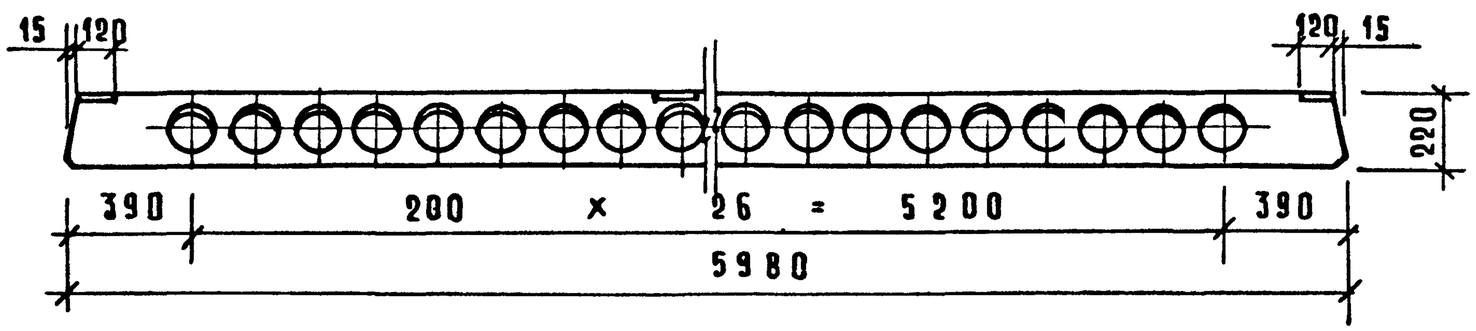

1. Узлы и виды „А" и „Б" см. К17.
2. Ведомость расхода стали см. РС.

Марка	Масса, кг	Класс бетона	Объем бетона м3	Расход стали, кг
ПК 60.12-6АтV	2,15	В15	0,86	32,18
ПК 60.12-8АтV				37,29
ПК 60.12-6АтV-1				33,23
ПК 60.12-8АтV-1				38,34

Нач. отд.	Волынский	
Н. контр.	Егоров	
Гл. кон.	Шац	
ГИП	Николаева	
ГИП	Коновалова	
Провер.	Хорошилова	
Разраб.	Луговая	

1.0901.1-1/88. 5-1-КЗ

Плиты перекрытия ПК 60.12-6АтV, ПК 60.12-8АтV, ПК 60.12-6АтV-1, ПК 60.12-8АтV-1

Стадия	Лист	Листов
Р	1	3

ЦНИИЭП торгово-бытовых зданий и туристских комплексов

Инв. № подл. | Подп. и дата | Взам. инв. №

Формат А3

Рис. 2

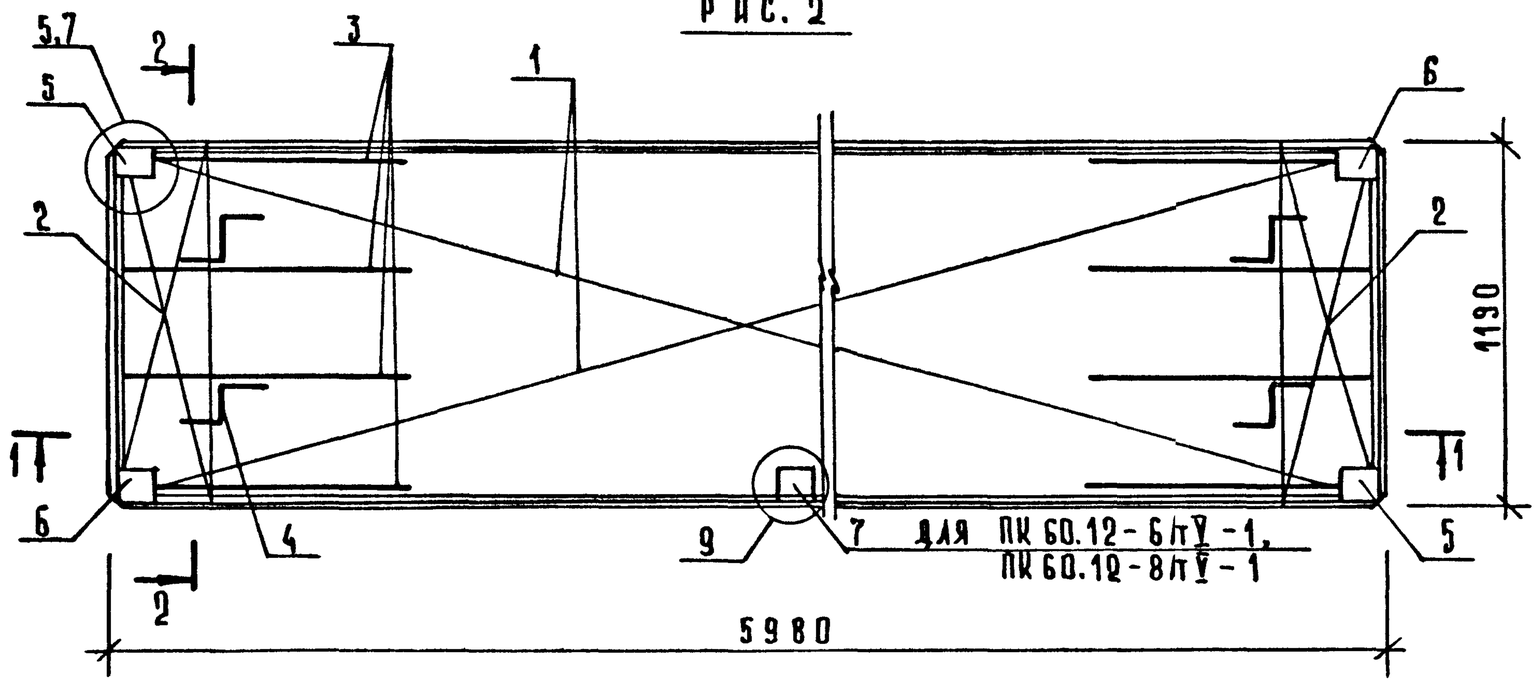

Рис. 3

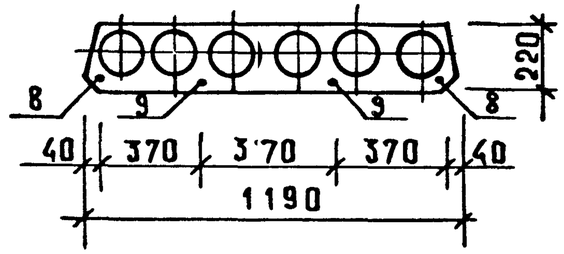

Рис. 4

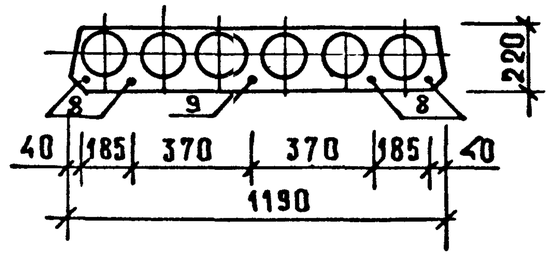

1 – 1

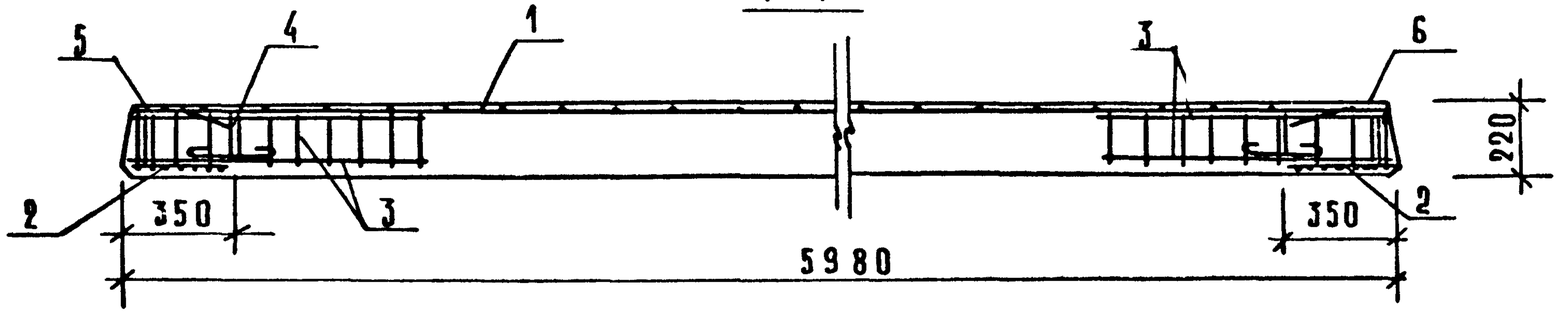

2 – 2

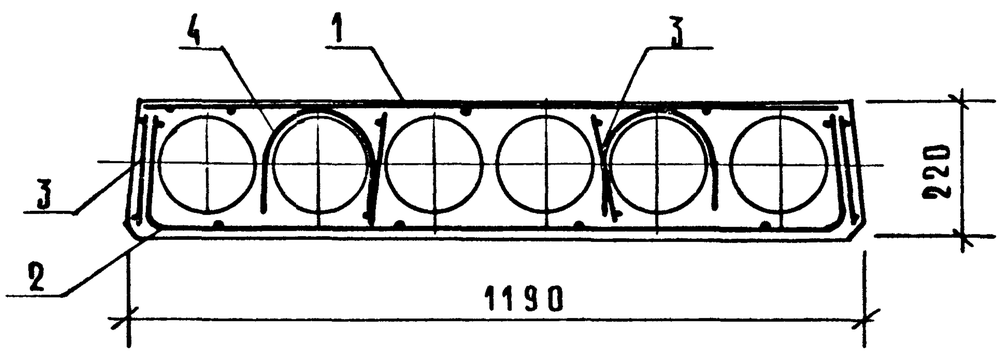

МАРКА ИЗДЕЛИЯ	РИС.
ПК 60.12 - 6 АтV	1,2,3
ПК 60.12 - 8АтV	1,2,4
ПК 60.12 - 6АтV - 1	1,2,3
ПК 60.12 - 8АтV - 1	1,2,4

Марка плиты	поз.	Марка арматурного изделия	кол.	Масса, кг 1 шт.	Масса, кг всего	N N документа
ПК 60.12-6АтV	1	С-11	1	3,57	3,57	1.090.1-1/88.5-3 -К20
	2	С-1	2	0,76	1,52	-К14
	4	СП-2	4	1,092	4,37	-К47
	5	МН-1Т	2	1,18	2,36	-К45
	6	МН-1Н	2	1,18	2,36	-К45
	8	⌀10АтV, L=5980	2	3,69	7,38	Б.Ч.
	9	⌀12АтV, L=5980	2	5,31	10,62	Б.Ч.
	Итого: 32,18					
ПК 60.12-8АтV	1	С-11	1	3,57	3,57	1.090.1-1/88.5-3 -К20
	2	С-1	2	0,76	1,52	-К14
	3	КР-2	8	0,27	2,16	-К5
	4	СП-2	4	1,092	4,37	-К47
	5	МН-1Т	2	1,18	2,36	-К45
	6	МН-1Н	2	1,18	2,36	-К45
	8	⌀10АтV, L=5980	4	3,69	14,76	Б.Ч.
	9	⌀12АтV, L=5980	1	5,31	5,31	Б.Ч.
	Итого: 37,29					

Марка плиты	поз.	Марка арматурного изделия	кол.	Масса, кг 1 шт.	Масса, кг всего	N N документа
ПК 60.12-6АтV-1	1	С-11	1	3,57	3,57	1.090.1-1/88.5-3- -К20
	2	С-1	2	0,76	1,52	-К14
	4	СП-2	4	1,09	4,36	-К47
	5	МН-1Т	2	1,18	2,36	-К45
	6	МН-1Н	2	1,18	2,36	-К45
	7	МН-3	1	1,05	1,05	-К46
	8	⌀10АтV, L=5980	2	3,69	7,38	Б.Ч.
	9	⌀12АтV, L=5980	2	5,31	10,62	Б.Ч.
	Итого: 33,23					
ПК 60.12-8АтV-1	1	С-11	1	3,57	3,57	1.090.1-1/88.5-3- -К20
	2	С-1	2	0,76	1,52	-К14
	3	КР-2	8	0,27	2,16	-К5
	4	СП-2	4	1,092	4,37	-К47
	5	МН-1Т	2	1,18	2,36	-К45
	6	МН-1Н	2	1,18	2,36	-К45
	7	МН-3	1	1,05	1,05	-К46
	8	⌀10АтV, L=5980	4	3,69	7,38	Б.Ч.
	9	⌀12АтV, L=5980	1	5,31	5,31	Б.Ч.
	Итого: 38,34					

Инв. № подл. | Подпись и дата | Взам. инв. №

Рис. 1

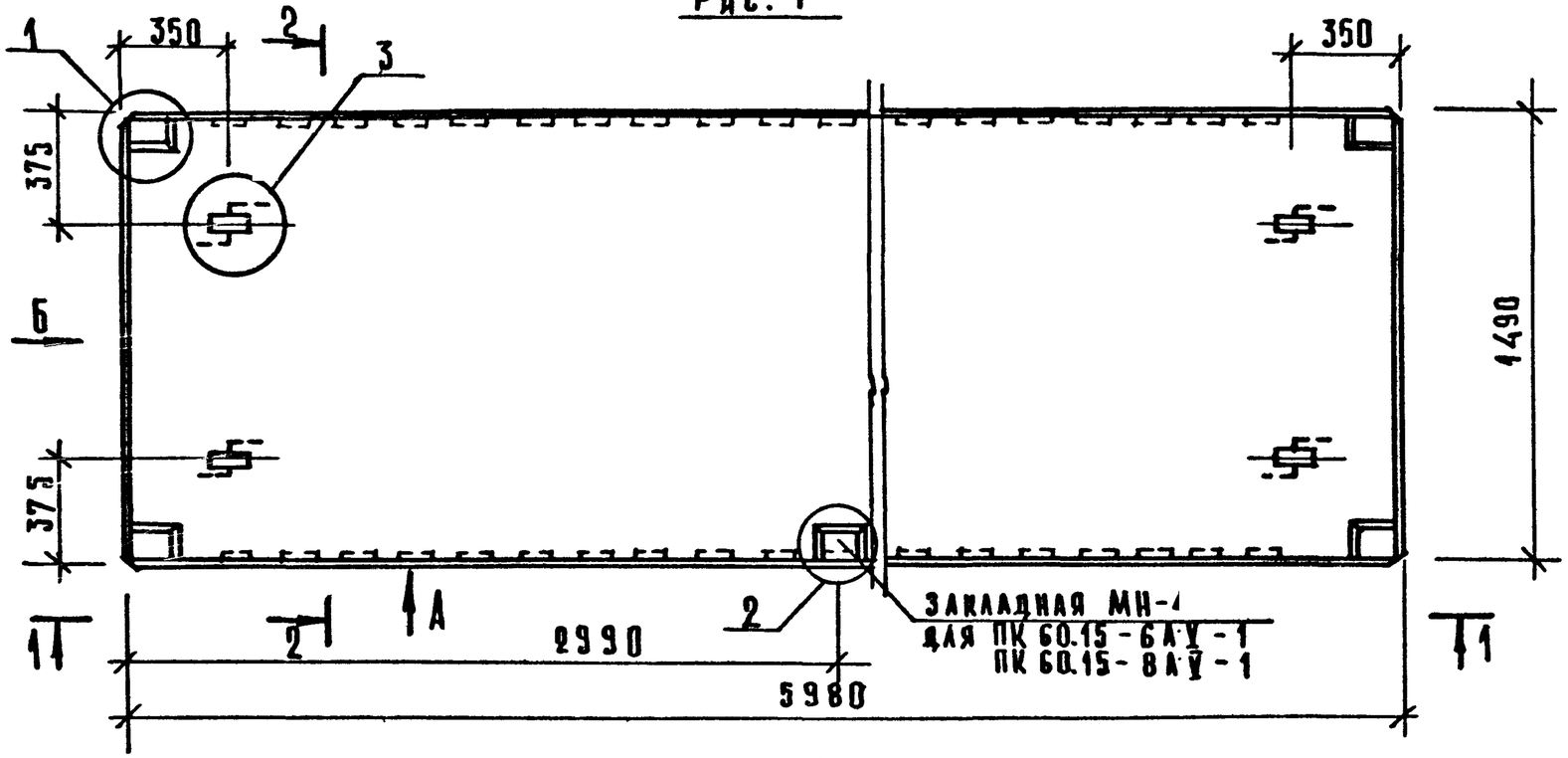

2—2

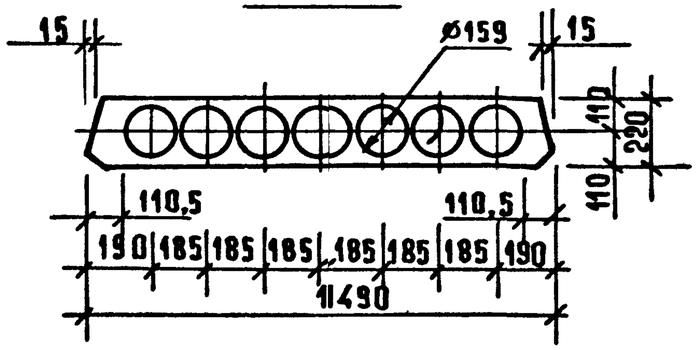

1—1

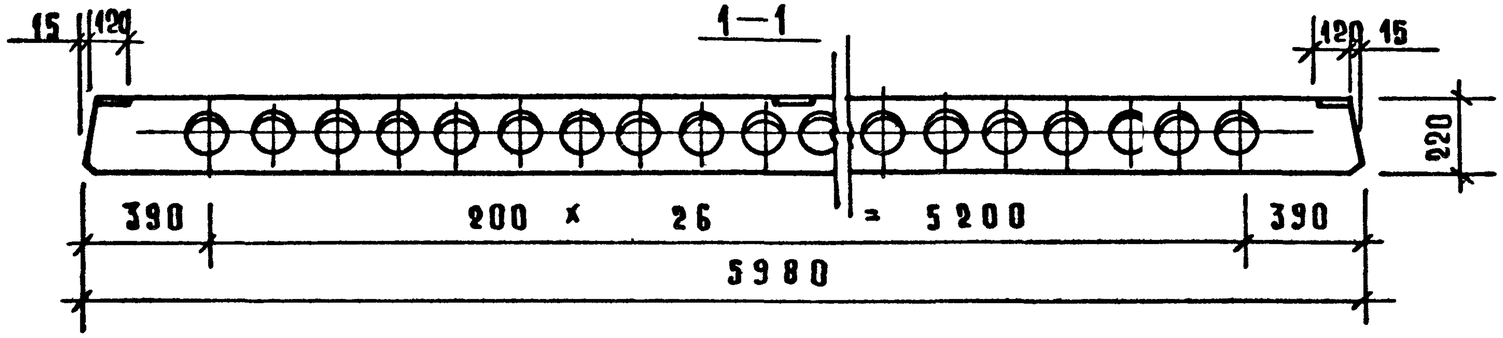

1. Узлы и виды „А" и „Б" см. К17.
2. Ведомость расхода стали см. РС.

Марка	Масса т	Класс бетона	Объем бетона, м³	Расход стали, кг
ПК 60.15-6АтV	2,84	В15	1,14	37,46
ПК 60.15-8АтV				43,74
ПК 60.15-6АтV-1				38,55
ПК 60.15-8АтV-1				44,83

Нач. отд.	Волынский	
Н. конт.	Егоров	
Гл. кон.	Шац	
ГИП	Николаева	
ГИП	Коновалова	
Провер.	Хорошилова	
Разраб.	Луговая	

1.090.1-1/88. 5-1-К4

Плиты перекрытия ПК 60.15-6АтV, ПК 60.15-8АтV, ПК 60.15-6АтV-1, ПК 60.15-8АтV-1

Стадия	Лист	Листов
Р	1	3

ЦНИИЭП торгово-бытовых зданий и туристских комплексов

Рис. 2

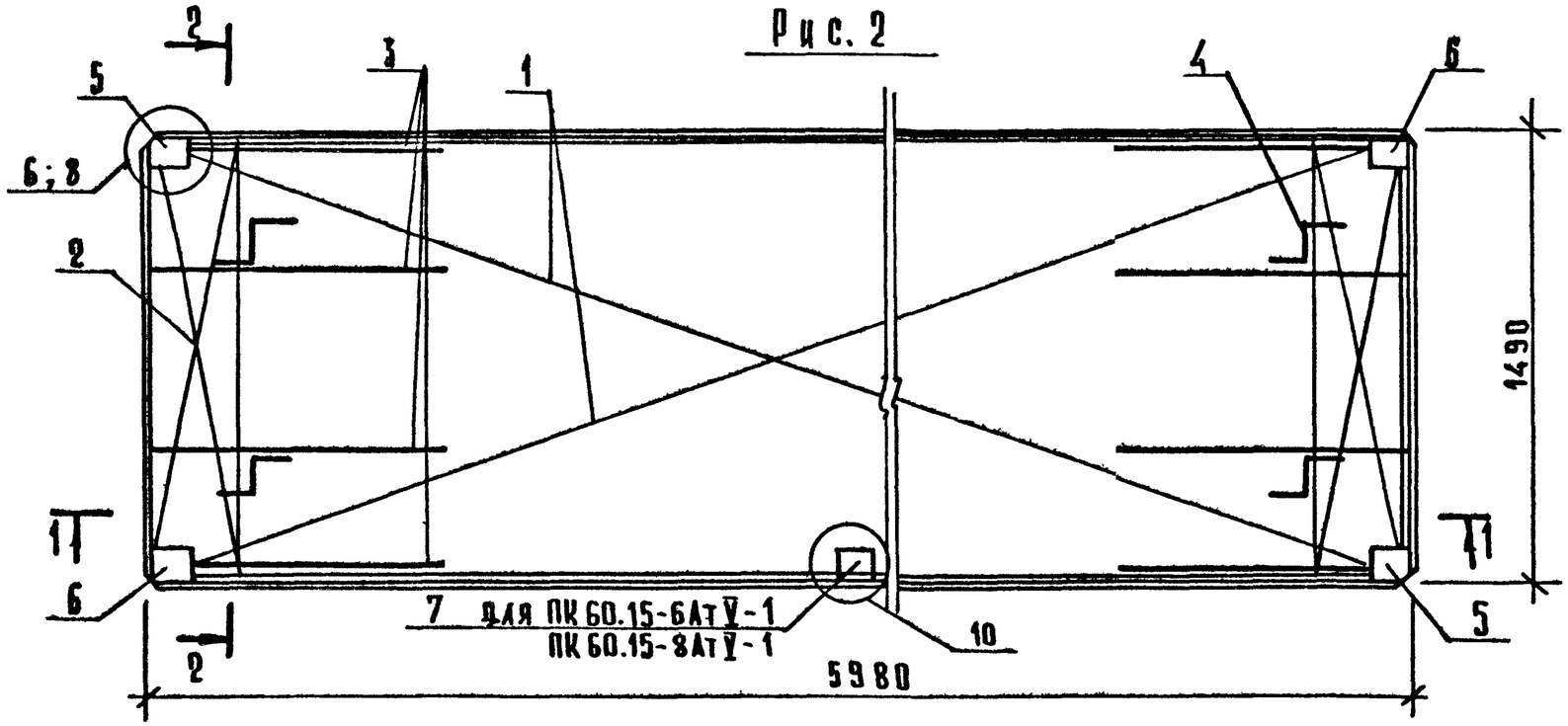

Рис. 3

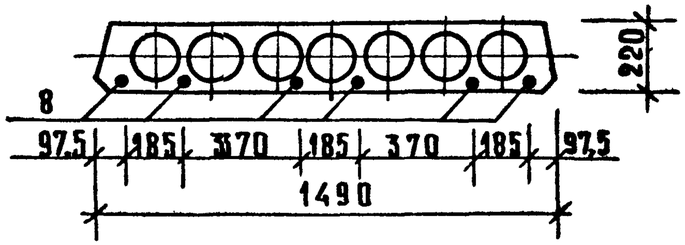

Рис. 4

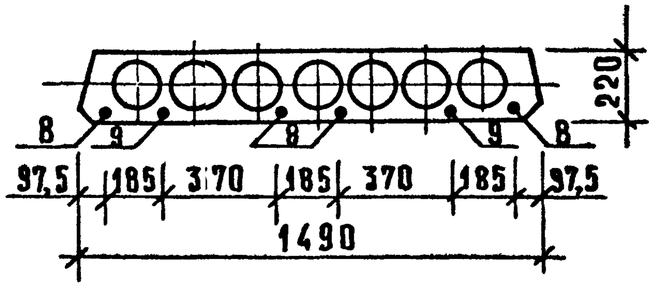

1—1

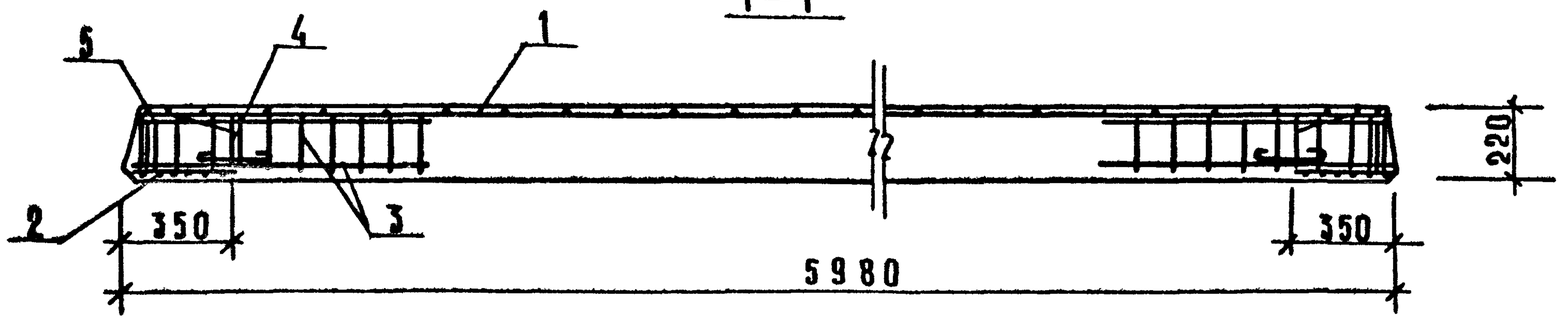

2—2

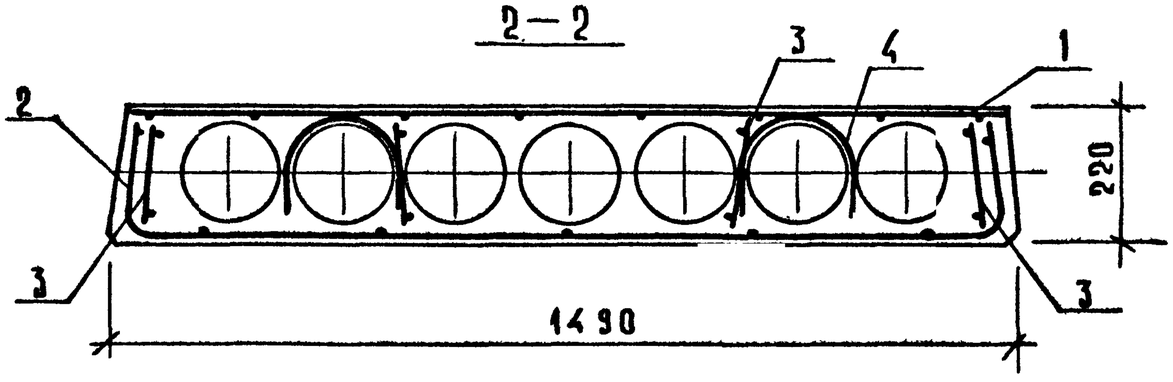

МАРКА ИЗДЕЛИЯ	РИС.
ПК 60.15-6АтV	1,2,3
ПК 60.15-8АтV	1,2,4
ПК 60.15-6АтV-1	1,2,3
ПК 60.15-8АтV-1	1,2,4

Инв.№ подл. | Подп. и дата | Взам. инв.№

Марка плиты	поз.	Марка арматурного изделия	кол.	Масса, кг 1 шт.	Масса, кг всего	№ № документа
ПК 60.15-6АтV	1	С-15	1	4,26	4,26	1.090.1-1/88.5-3-К22
	2	С-2	2	0,91	1,82	-К14
	4	СП-2	4	1,092	4,37	-К47
	5	МН-2Т	2	1,22	2,44	-К45
	6	МН-2Н	2	1,22	2,44	-К45
	8	⌀10АтV, L=5980	6	3,69	22,14	Б.Ч.
	Итого: 37,46					
ПК 60.15-8АтV	1	С-15	1	4,26	4,26	1.090.1-1/88.5-3-К22
	2	С-2	2	0,91	1,82	-К14
	3	КР-2	8	0,38	3,04	-К5
	4	СП-2	4	1,092	4,37	-К47
	5	МН-2Т	2	1,22	2,44	-К45
	6	МН-2Н	2	1,22	2,44	-К45
	8	⌀10АтV, L=5980	4	3,69	14,76	Б.Ч.
	9	⌀12АтV, L=5980	2	5,31	10,62	Б.Ч.
	Итого: 43,74					

Марка плиты	поз.	Марка арматурного изделия	кол.	Масса, кг 1 шт.	Масса, кг всего	№ № документа
ПК 60.15-6АтV-1	1	С-15	1	4,26	4,26	1.090.1-1/88.5-3-К22
	2	С-2	2	0,91	1,82	-К14
	4	СП-2	4	1,092	4,37	-К47
	5	МН-2Т	2	1,22	2,44	-К45
	6	МН-2Н	2	1,22	2,44	-К45
	7	МН-4	1	1,09	1,09	-К46
	8	⌀10АтV, L=5980	6	3,69	22,14	Б.Ч.
	Итого: 38,55					
ПК 60.15-8АтV-1	1	С-15	1	4,26	4,26	1.090.1-1/88.5-3-К22
	2	С-2	2	0,91	1,82	-К14
	3	КР-2	8	0,38	3,04	-К5
	4	СП-2	4	1,09	4,36	-К47
	5	МН-2Т	2	1,22	2,44	-К45
	6	МН-2Н	2	1,22	2,44	-К45
	7	МН-4	1	1,09	1,09	-К46
	8	⌀10АтV, L=5980	4	3,69	14,76	Б.Ч.
	9	⌀12АтV, L=5980	2	5,31	10,62	Б.Ч.
	Итого: 44,83					

Рис. 1

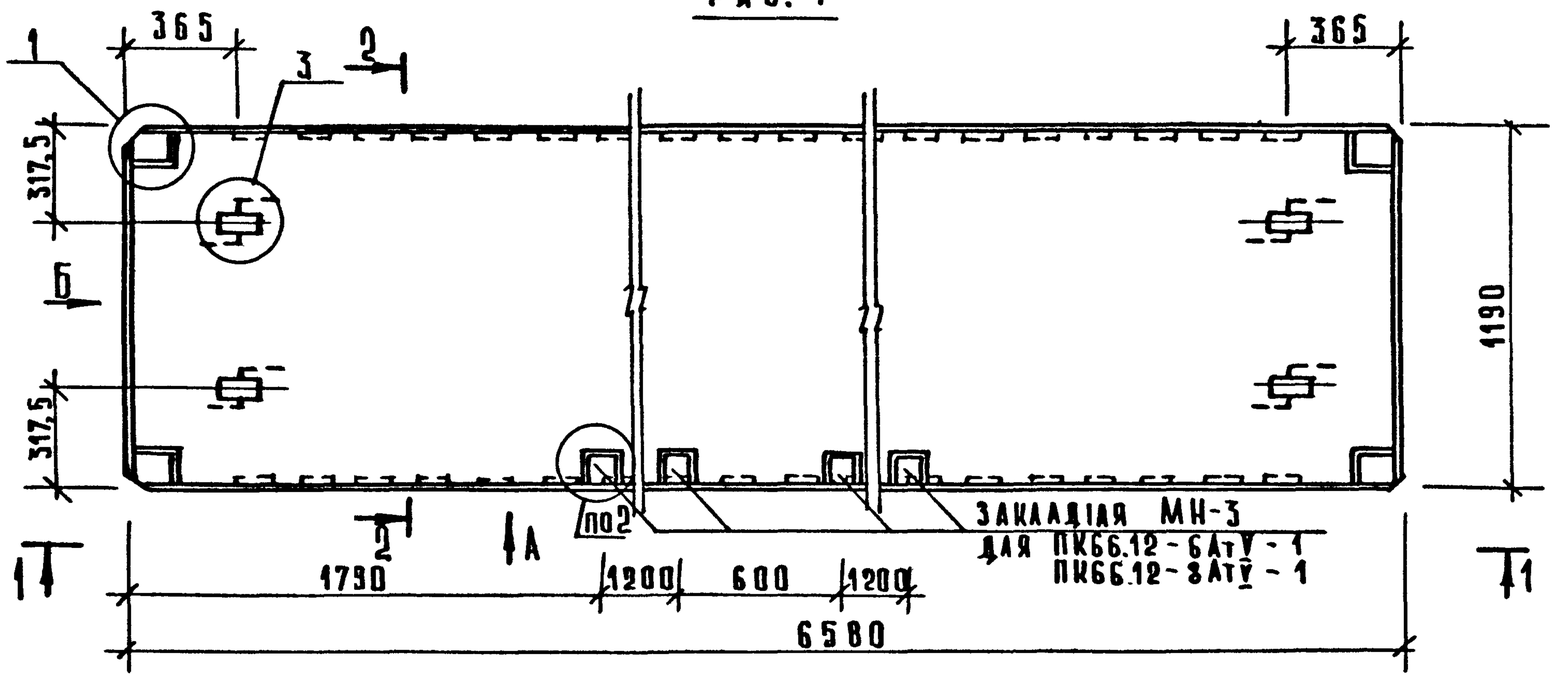

2-2

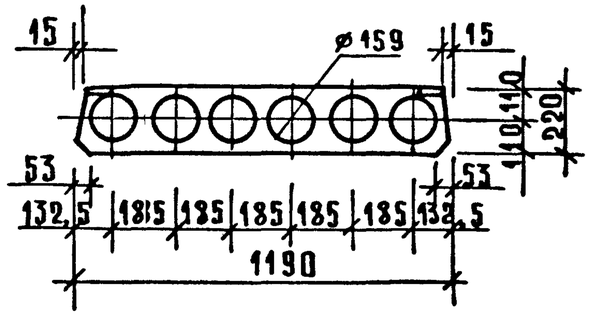

1-1

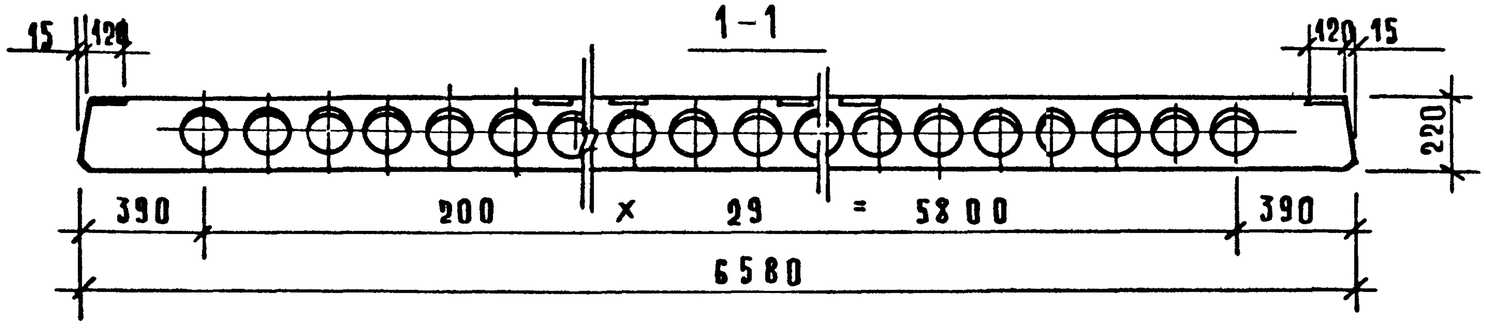

1. Узлы и виды „А" и „Б" см. К17
2. Ведомость расхода стали см. РС.

Марка изделия	Масса, т	Класс бетона	Объем бетона, м³	Расход стали, кг
ПК 66.12-6АтV	2,36	В20	0,94	39,92
ПК 66.12-8АтV				46,66
ПК 66.12-6АтV-1				44,12
ПК 66.12-8АтV-1				50,86

Нач.отд.	Волынский	
Н.контр.	Егоров	
Гл.кон.	Шац	
ГИП	Николаева	
ГИП	Коновалова	
Провер.	Хорошилова	
Разраб.	Луговая	

1.090.1-1/88.5-1-К5

Плиты перекрытия ПК66.12-6АтV, ПК66.12-8АтV, ПК66.12-6АтV-1, ПК66.12-8АтV-1

Стадия	Лист	Листов
Р	1	3

ЦНИИЭП торгово-бытовых зданий и туристских комплексов

Инв.№ подл. | Подп. и дата | Взам. инв.№

23789 22

Рис. 2

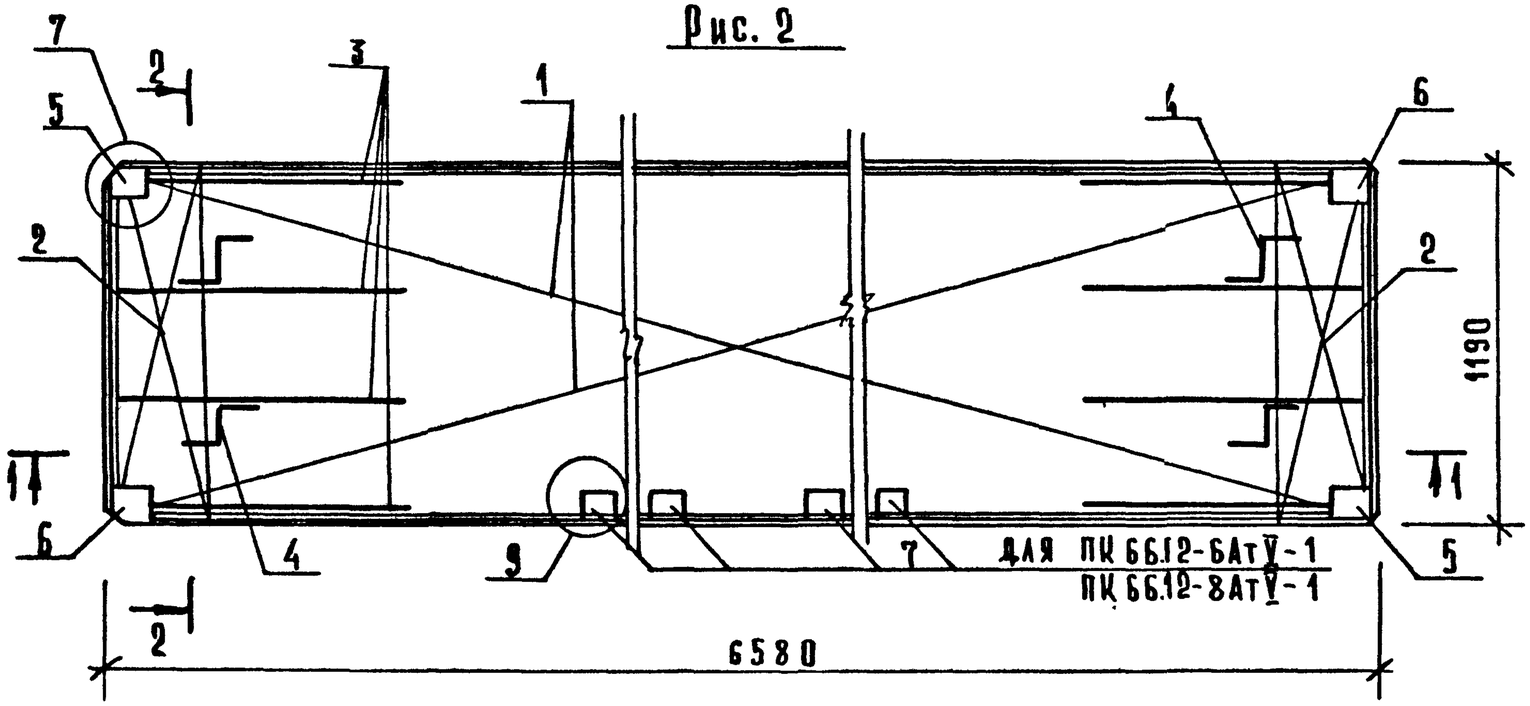

Рис. 3

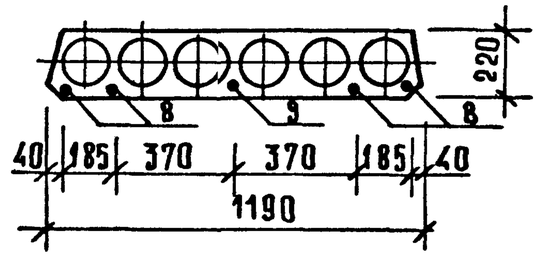

Рис. 4

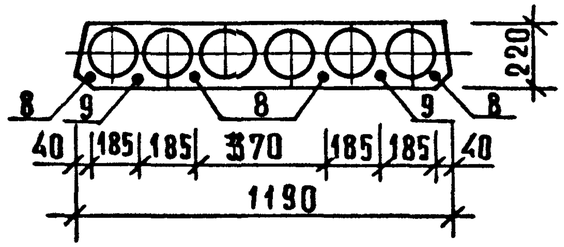

1–1

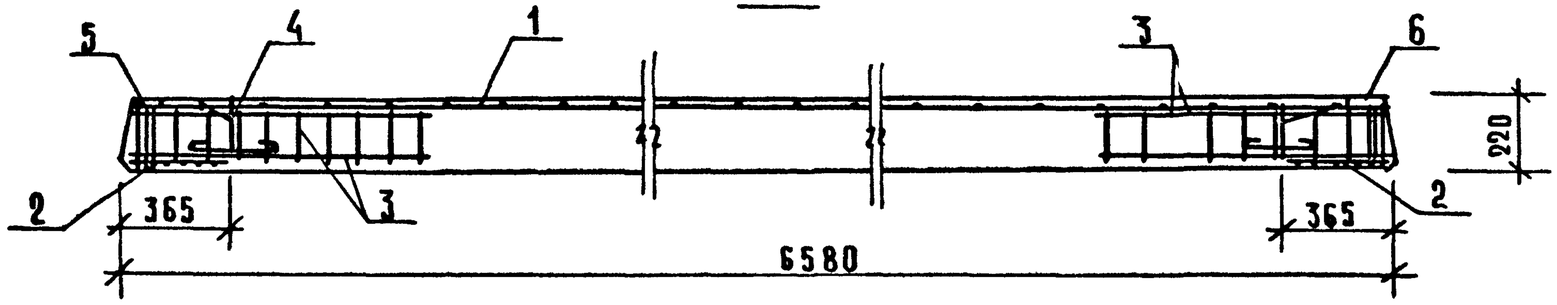

2 – 2

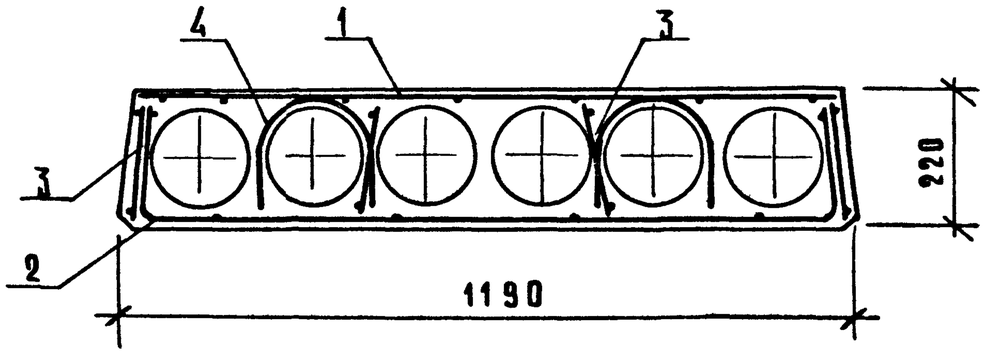

МАРКА ИЗДЕЛИЯ	РИС.
ПК 66.12-6АтV	1,2,3
ПК 66.12-8АтV	1,2,4
ПК 66.12-6АтV-1	1,2,3
ПК 66.12-8АтV-1	1,2,4

Марка плиты	Поз.	Марка арматурного изделия	Кол.	Масса, кг 1 шт.	Масса, кг всего	N N документа
ПК 66.12-6 АтV	1	С-12	1	3,90	3,90	1.090.1-1/88.5-3-К21
	2	С-1	2	0,76	1,52	-К14
	3	КР-3	8	0,42	3,36	-К5
	4	СП-2	4	1,09	4,36	-К47
	5	МН-1Т	2	1,18	2,36	-К45
	6	МН-1Н	2	1,18	2,36	-К45
	8	⌀10 АтV, L=6580	4	4,06	16,24	Б.Ч.
	9	⌀12 АтV, L=6580	1	5,84	5,84	Б.Ч.
	Итого: 39,92					
ПК 66.12-8 АтV	1	С-12	1	3,90	3,90	1.090.1-1/88.5-3-К21
	2	С-1	2	0,76	1,52	-К14
	3	КР-4	8	0,53	4,24	-К6
	4	СП-2	4	1,09	4,36	-К47
	5	МН-1Т	2	1,18	2,36	-К45
	6	МН-1Н	2	1,18	2,36	-К45
	8	⌀10 АтV, L=6580	4	4,06	16,24	Б.Ч.
	9	⌀12 АтV, L=6580	2	5,84	11,68	Б.Ч.
	Итого: 46,66					

Марка плиты	Поз.	Марка арматурного изделия	Кол.	Масса, кг 1 шт.	Масса, кг всего	N N документа
ПК 66.12-6 АтV-1	1	С-12	1	3,90	3,90	1.090.1-1/88.5-3-К21
	2	С-1	2	0,76	1,52	-К14
	3	КР-3	8	0,42	3,36	-К5
	4	СП-2	4	1,09	4,36	-К47
	5	МН-1Т	2	1,18	2,36	-К45
	6	МН-1Н	2	1,18	2,36	-К45
	7	МН-3	4	1,05	4,20	-К46
	8	⌀10 АтV, L=6580	4	4,06	16,24	Б.Ч.
	9	⌀12 АтV, L=6580	1	5,84	5,84	Б.Ч.
	Итого: 44,12					
ПК 66.12-8 АтV-1	1	С-12	1	3,90	3,90	1.090.1-1/88.5-3-К21
	2	С-1	2	0,76	1,52	-К14
	3	КР-4	8	0,53	4,24	-К6
	4	СП-2	4	1,09	4,36	-К47
	5	МН-1Т	2	1,18	2,36	-К45
	6	МН-1Н	2	1,18	2,36	-К45
	7	МН-3	4	1,05	4,20	-К46
	8	⌀10 АтV, L=6580	4	4,06	16,24	Б.Ч.
	9	⌀12 АтV, L=6580	2	5,84	11,68	Б.Ч.
	Итого: 50,86					

Инв. № подл. | Подпись и дата | Взам. инв. №

Рис. 1

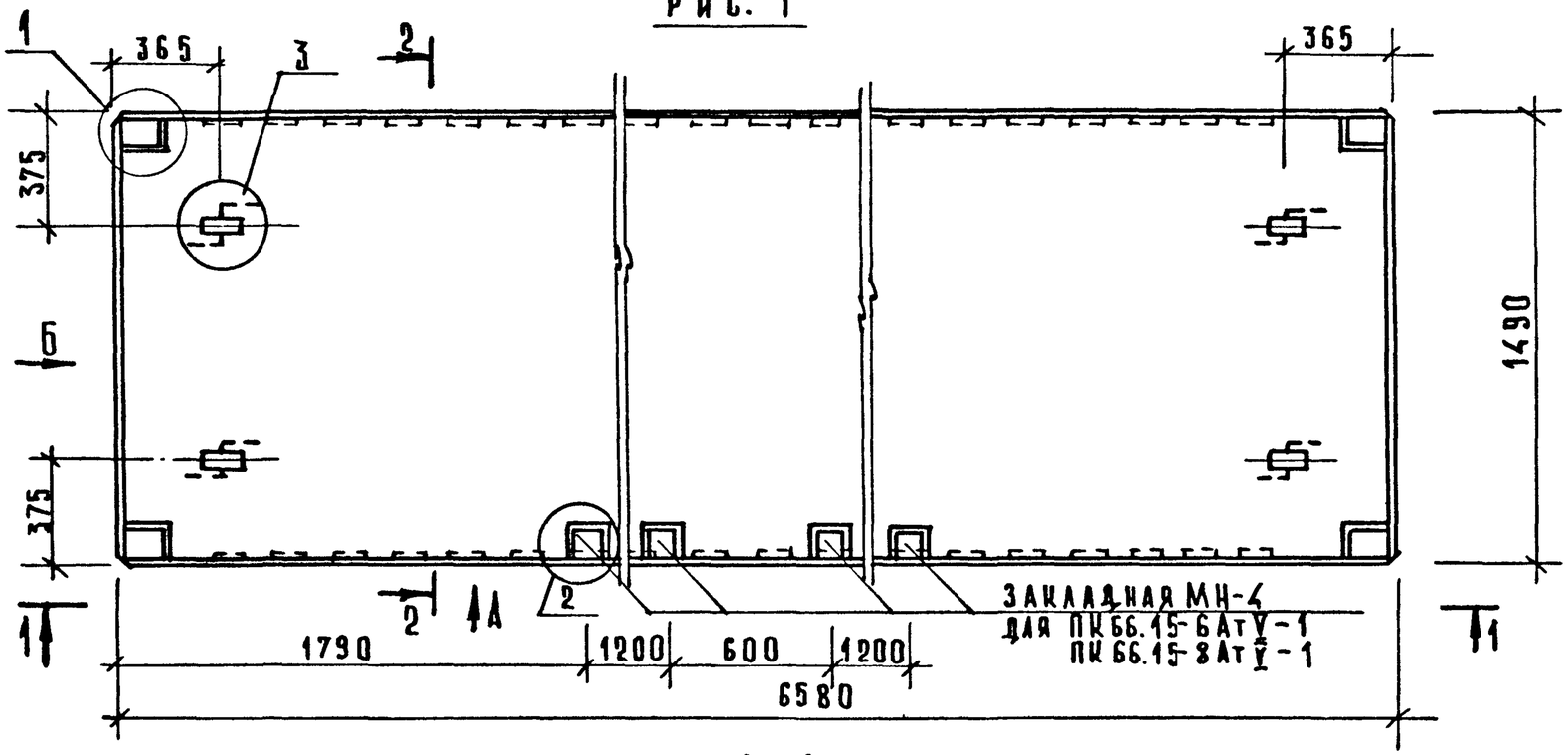

2 – 2

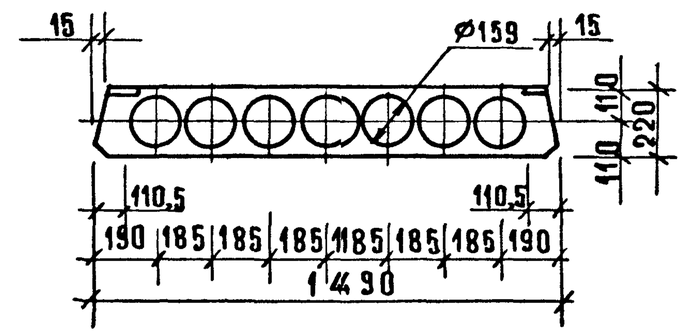

1. Узлы и виды „А" и „Б" см. К17.
2. Ведомость расхода стали см. РС.

1 – 1

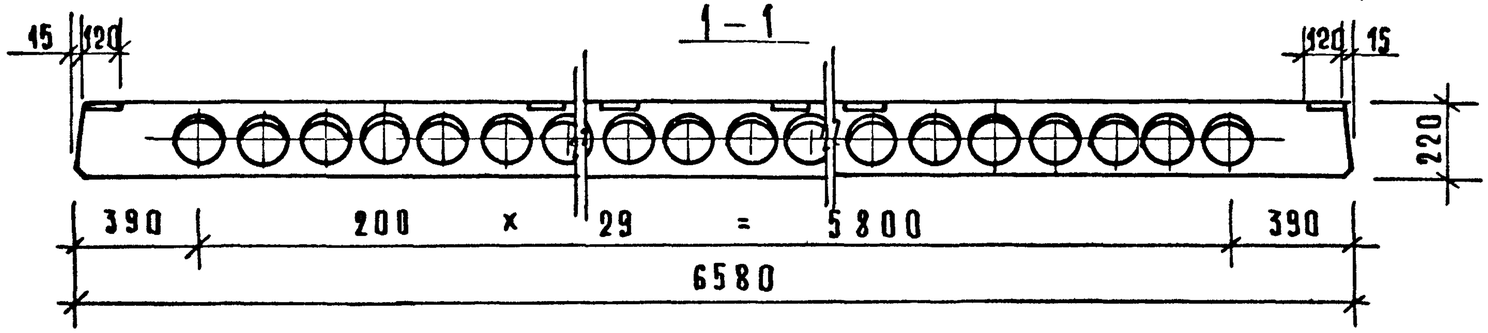

Марка изделия	Масса, т	Класс бетона	Объем бетона, м³	Расход стали, кг
ПК 66.15-6АтV	3,12	В20	1,25	46,97
ПК 66.15-8АтV				53,38
ПК 66.15-6АтV-1				51,33
ПК 66.15-8АтV-1				57,74

Нач.отд.	Волынский	
Н.контр.	Егоров	
Гл.кон.	Шац	
ГИП	Николаева	
ГИП	Коновалова	
Провер.	Хорошилова	
Разраб.	Аугова	

1.090.1-1/88. 5-1-К6

Плиты перекрытия ПК 66.15-6АтV, ПК 66.15-8АтV, ПК 66.15-6АтV-1, ПК 66.15-8АтV-1

Стадия	Лист	Листов
Р	1	3

ЦНИИЭП торгово-бытовых зданий и туристских комплексов

Рис. 2

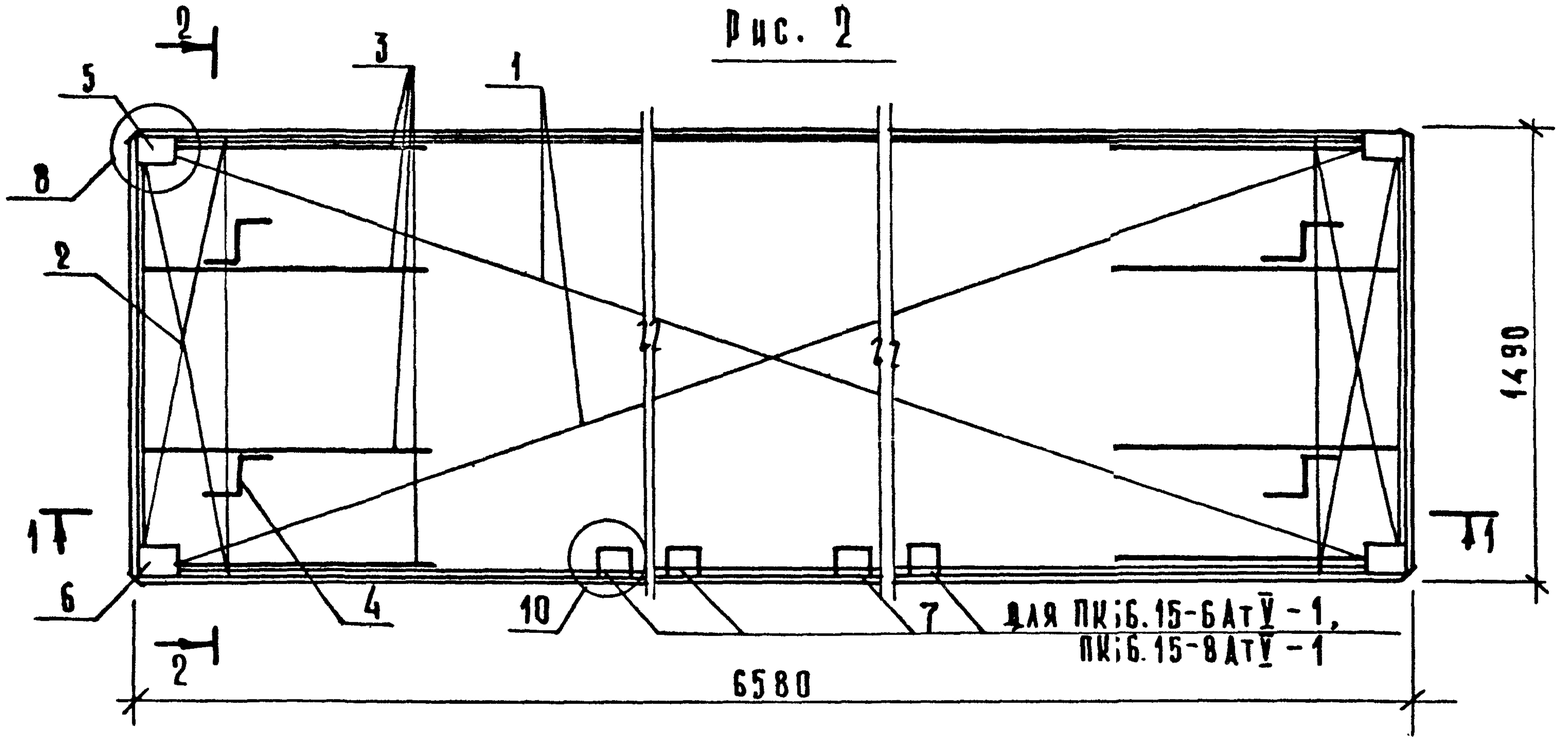

Рис. 3

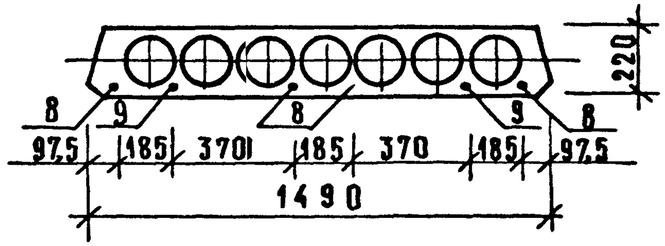

Рис. 4

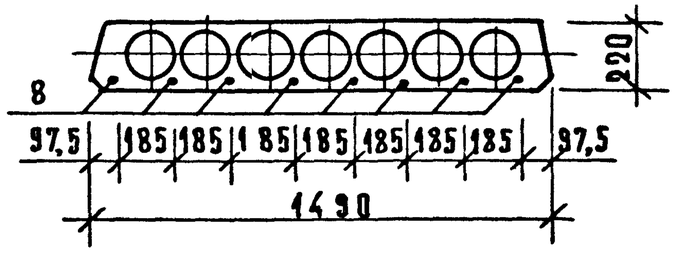

1—1

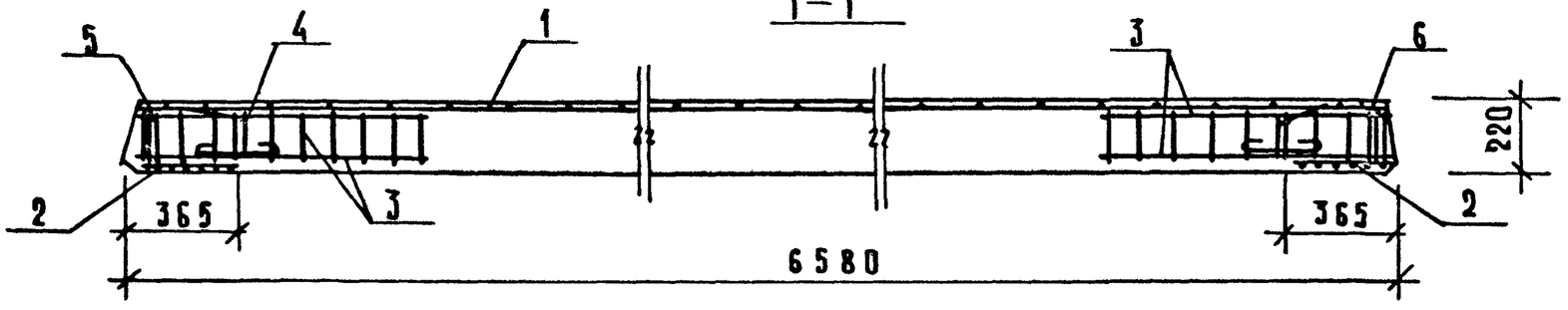

2—2

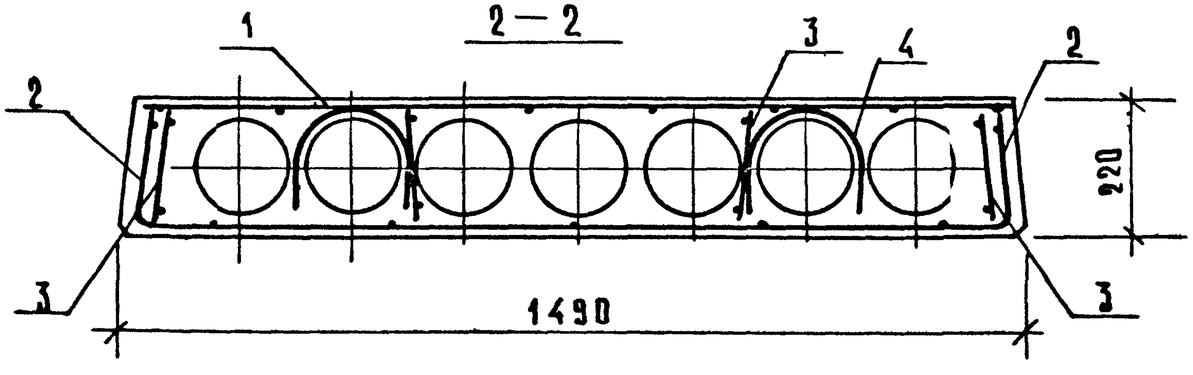

МАРКА ИЗДЕЛИЯ	РИС.
ПК 6.6.15-6АтV	1,2,3
ПК 6.6.15-8АтV	1,2,4
ПК 6.6.15-6АтV-1	1,2,3
ПК 6.6.15-8АтV-1	1,2,4

ИНВ.№ ПОДЛ. | ПОДП. И ДАТА | ВЗАМ. ИНВ.№

23789 26

Марка плиты	Поз.	Марка арматурного изделия	Кол.	Масса, кг 1 шт.	Масса, кг всего	NN документа
ПК 66.15-6АтV	1	С-16	1	4,65	4,65	1.090.1-1/88.5-3-К23
	2	С-2	2	0,91	1,82	-К14
	3	КР-3	8	0,42	3,36	-К5
	4	СП-2	4	1,09	4,36	-К47
	5	МН-2Т	2	1,22	2,44	-К45
	6	МН-2Н	2	1,22	2,44	-К45
	8	ф10АтV, L=6580	4	4,06	16,24	Б.Ч.
	9	ф12АтV, L=6580	2	5,84	11,68	Б.Ч.
	Итого: 46,97					
ПК 66.15-8АтV	1	С-16	1	4,65	4,65	1.090.1-1/88.5-3-К23
	2	С-2	2	0,91	1,82	-К14
	3	КР-7	8	0,65	5,20	-К7
	4	СП-2	4	1,09	4,36	-К47
	5	МН-2Т	2	1,22	2,44	-К45
	6	МН-2Н	2	1,22	2,44	-К45
	8.	ф10АтV, L=6580	8	4,06	32,48	Б.Ч.
	Итого: 53,38					

Марка плиты	Поз.	Марка арматурного изделия	Кол.	Масса, кг 1 шт.	Масса, кг всего	NN документа
ПК 66.15-6АтV-1	1	С-16	1	4,65	4,65	1.090.1-1/88.5-3-К23
	2	С-2	2	0,81	1,82	-К14
	3	КР-3	8	0,42	3,36	-К5
	4	СП-2	4	1,09	4,36	-К47
	5	МН-2Т	2	1,22	2,44	-К45
	6	МН-2Н	2	1,22	2,44	-К45
	7	МН-4	4	1,09	4,36	-К46
	8	ф10АтV, L=6580	4	4,06	16,24	Б.Ч.
	9	ф12АтV, L=6580	2	5,84	11,68	Б.Ч.
	Итого: 51,33					
ПК 66.15-8АтV-1	1	С-16	1	4,65	4,65	1.090.1-1/88.5-3-К23
	2	С-2	2	0,91	1,82	-К14
	3	КР-7	8	0,65	5,20	-К7
	4	СП-2	4	1,09	4,36	-К47
	5	МН-2Т	2	1,22	2,44	-К45
	6	МН-2Н	2	1,22	2,44	-К45
	7	МН-4	4	1,09	4,36	-К46
	8	ф10АтV, L=6580	8	4,06	32,48	Б.Ч.
	Итого: 57,74					

Рис. 1

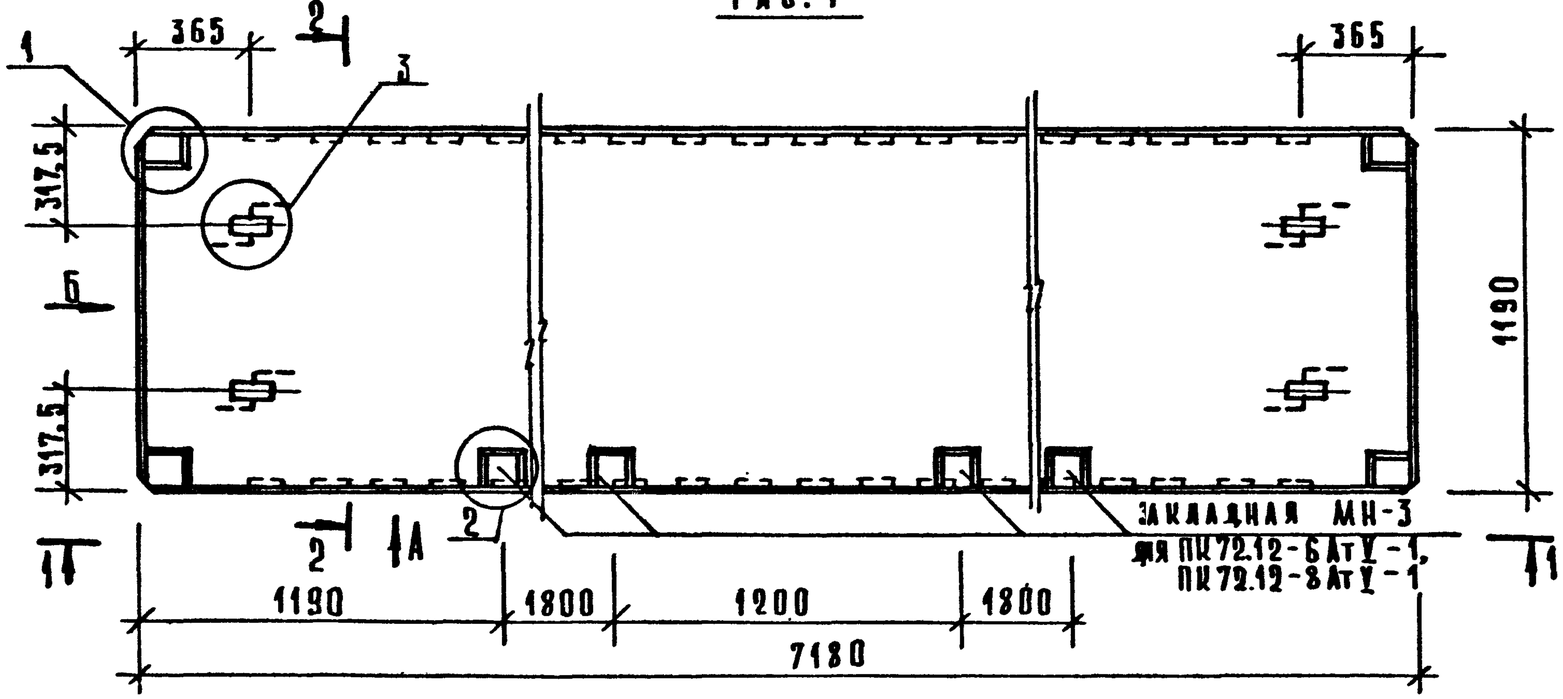

2 – 2

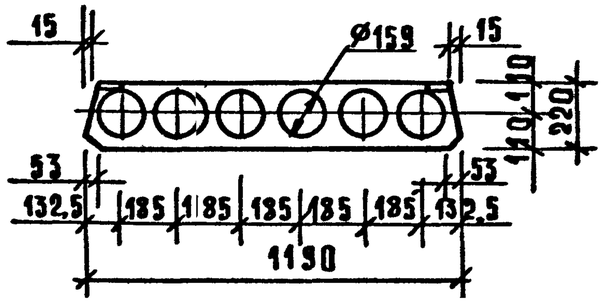

1. Узлы III виды „А" и „Б" см. К17.
2. Ведомость расхода стали см. РС.

1 – 1

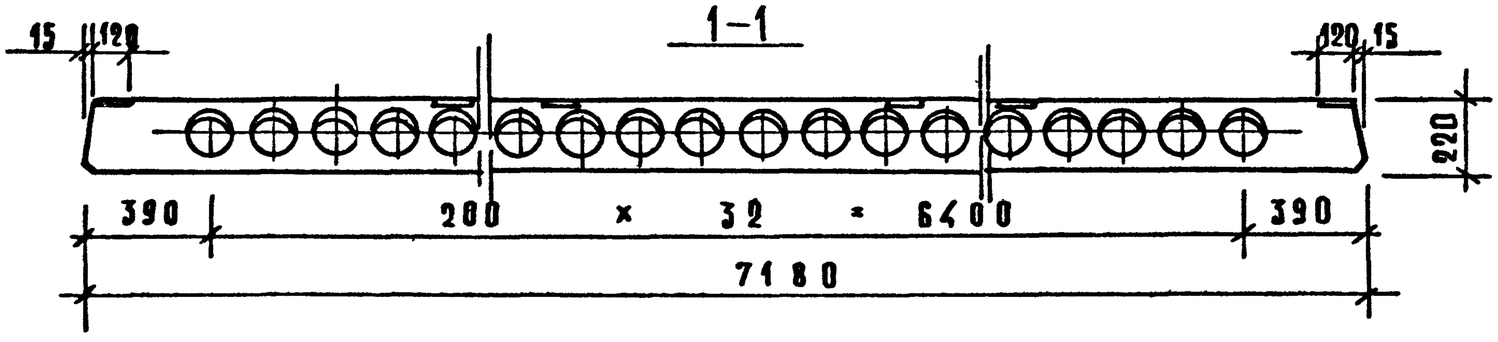

Марка	Масса, т	Класс бетона	Объем бетона, м³	Расход стали, кг
ПК 72.12-6АтV	2,57	В25	1,03	45,09
ПК 72.12-8АтV				54,55
ПК 72.12-6АтV-1				49,29
ПК 72.12-8АтV-1				58,75

Нач.отд.	Волынский	
Н.контр.	Егоров	
Гл.кон.	Шац	
ГИП	Николаева	
ГИП	Коковалова	
Провер.	Хорошилова	
Разраб.	Дуговая	

1.090.1-1/88.5-1-К7

Плиты перекрытия ПК 72.12-6АтV, ПК72.12-8АтV, ПК72.12-6АтV-1, ПК72.12-8АтV-1

Стадия	Лист	Листов
Р	1	3

ЦНИИЭП торгово-бытовых зданий и туристских комплексов

Инв.№ подл. | Подп. и дата | Взам. инв.№

Рис. 2

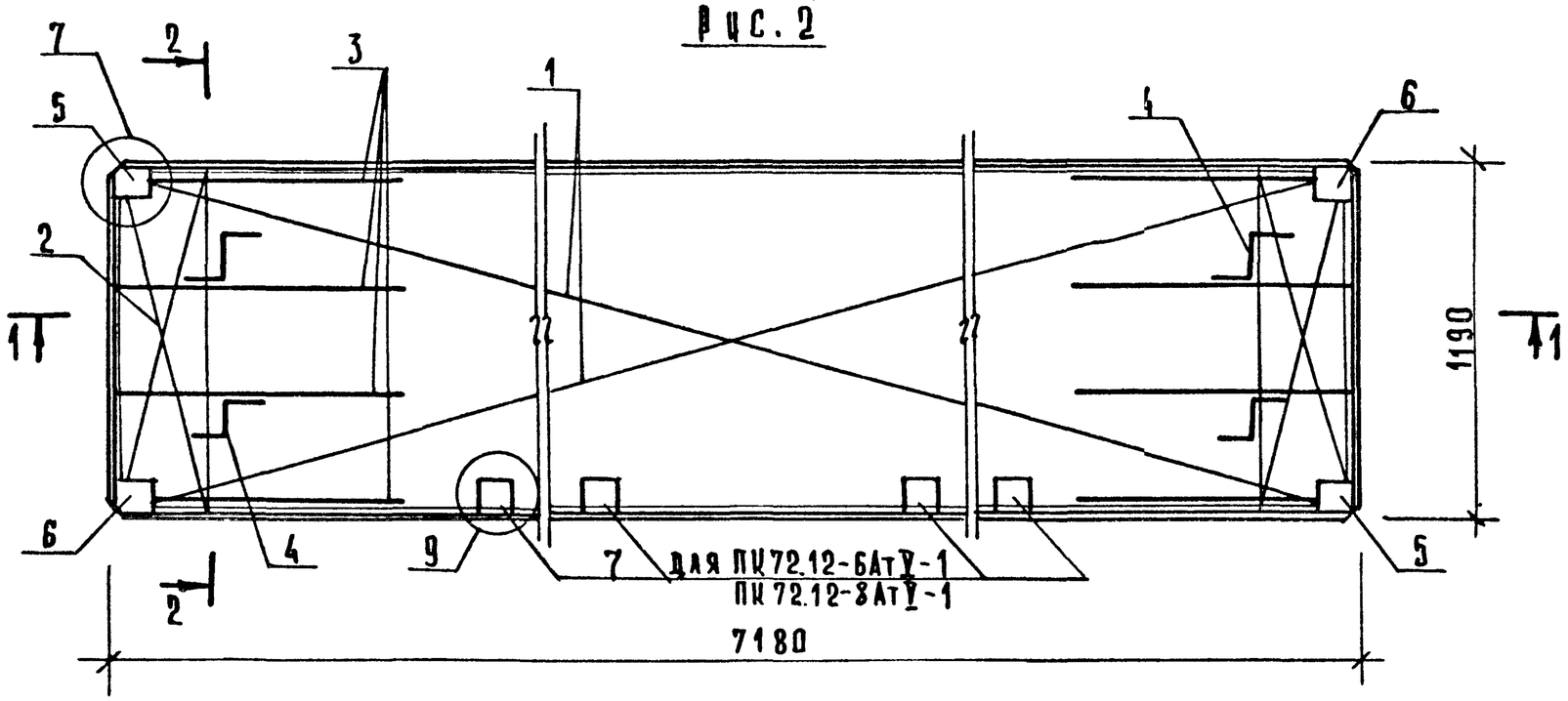

Рис. 3

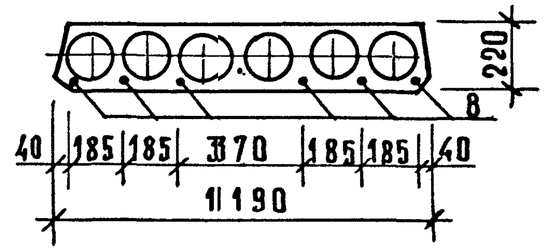

Рис. 4

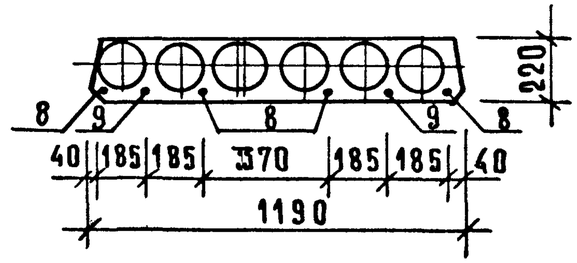

1-1

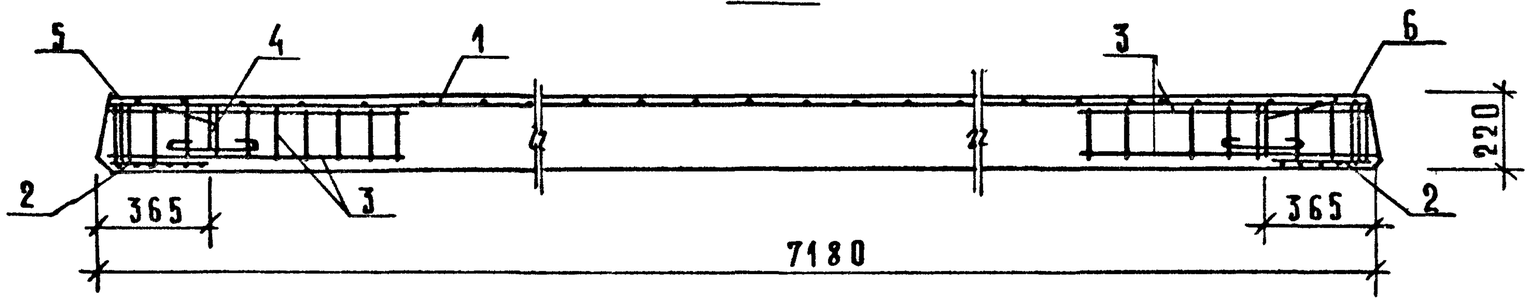

2-2

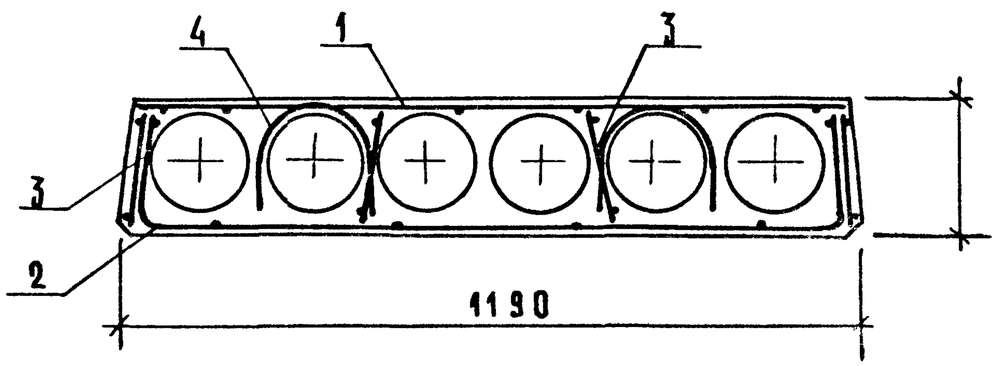

МАРКА ИЗДЕЛИЯ	РИС.
ПК 72.12 – 6АтV	1,2,3
ПК 72.12 – 8АтV	1,2,4
ПК 72.12 – 6АтV – 1	1,2,3
ПК 72.12 – 8АтV – 1	1,2,4

23789 29

Марка плиты	Поз.	Марка арматурного изделия	Кол.	Масса, кг 1 шт.	Масса, кг всего	NN документа
ПК 72.12-6АтV	1	С-13	1	4,29	4,29	1.090.1-1/88.5-3-К21
	2	С-1	2	0,76	1,52	-К14
	3	КР-5	8	0,45	3,60	-К6
	4	СП-2	4	1,09	4,36	-К47
	5	МН-1Т	2	1,18	2,36	-К45
	6	МН-1Н	2	1,18	2,36	-К45
	8	⌀10АтV, L=7180	6	4,43	26,58	Б.Ч.
		итого: 45,09				
ПК 72.12-8АтV	1	С-13	1	4,29	4,29	1.090.1-1/88.5-3-К21
	2	С-1	2	0,76	1,52	-К14
	3	КР-6	8	0,57	4,56	-К6
	4	СП-2	4	1,09	4,36	-К47
	5	МН-1Т	2	1,18	2,36	-К45
	6	МН-1Н	2	1,18	2,36	-К45
	8	⌀10АтV, L=7180	4	4,43	17,72	Б.Ч.
	9	⌀14АтV, L=7180	2	8,673	17,35	Б.Ч.
		итого: 54,55				

Марка панели	Поз.	Марка арматурного изделия	Кол.	Масса, кг 1 шт.	Масса, кг всего	NN документа
ПК 72.12-6АтV-1	1	С-13	1	4,29	4,29	1.090.1-1/88.5-3-К21
	2	С-1	2	0,76	1,52	-К14
	3	КР-5	8	0,45	3,60	-К6
	4	СП-2	4	1,09	4,36	-К47
	5	МН-1Т	2	1,18	2,36	-К45
	6	МН-1Н	2	1,18	2,36	-К45
	7	МН-3	4	1,05	4,20	-К46
	8	⌀10АтV, L=7180	6	4,43	26,58	Б.Ч.
		итого: 49,29				
ПК 72.12-8АтV-1	1	С-13	1	4,29	4,29	1.090.1-1/88.5-3-К21
	2	С-1	2	0,76	1,52	-К14
	3	КР-6	8	0,57	4,56	-К6
	4	СП-2	4	1,09	4,36	-К47
	5	МН-1Т	2	1,18	2,36	-К45
	6	МН-1Н	2	1,18	2,36	-К45
	7	МН-3	4	1,05	4,20	-К46
	8	⌀10АтV, L=7180	4	4,43	17,72	Б.Ч.
	9	⌀14АтV, L=7180	2	8,673	17,35	Б.Ч.
		итого: 58,75				

Инв. № подл. | Подпись и дата | Взам. инв. №

Рис. 1

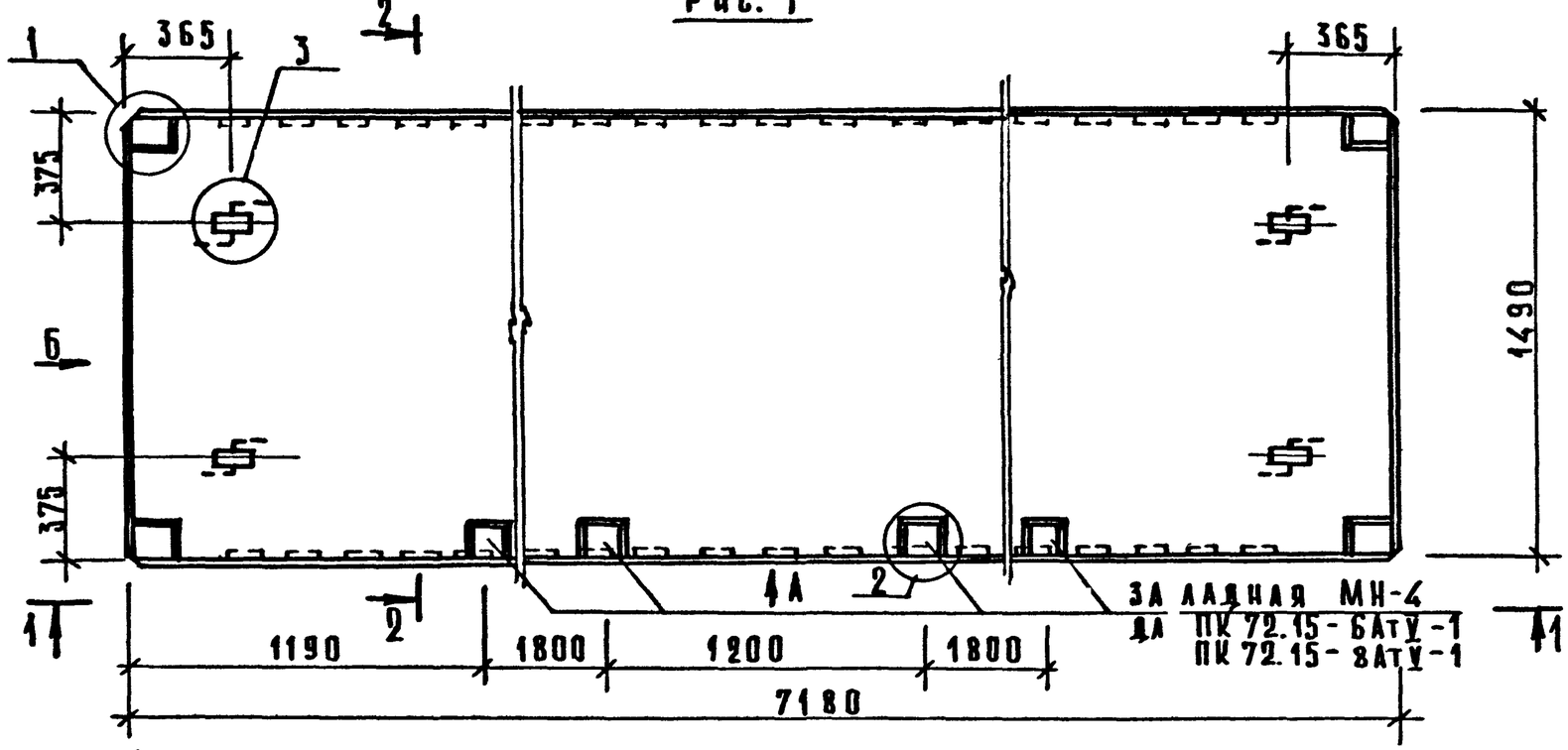

2 – 2

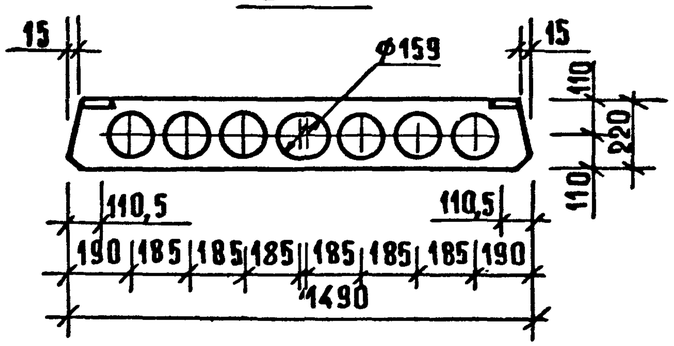

1 – 1

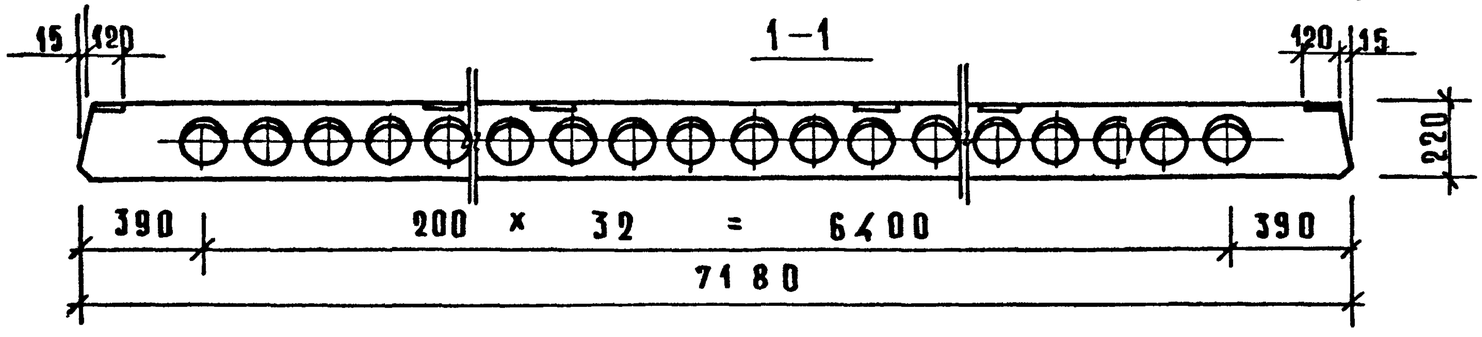

1. Узлы и виды „А" и „Б" см. К17.
2. Ведомость расхода стали см. РС.

Марка	Масса т	Класс бетона	Объем бетона, м³	Расход стали, кг
ПК 72.15-6АтV	3,40	В25	1,36	55,23
ПК 72.15-8АтV				68,84
ПК 72.15-6АтV-1				59,59
ПК 72.15-8АтV-1				73,20

Нач.отд.	Волынский	
Н.контр.	Егоров	
Гл.кон.	Шац	
ГИП	Николаева	
ГИП	Коновалова	
Провер.	Хорошилова	
Разраб.	Луговая	

1.090.1-1/88.5-1-КВ

Плиты перекрытия ПК72.15-6АтV, ПК72.15-8АтV, ПК72.15-6АтV-1, ПК72.15-8АтV-1

Стадия	Лист	Листов
Р	1	3

ЦНИИЭП торгово-бытовых зданий и туристских комплексов

Рис. 2

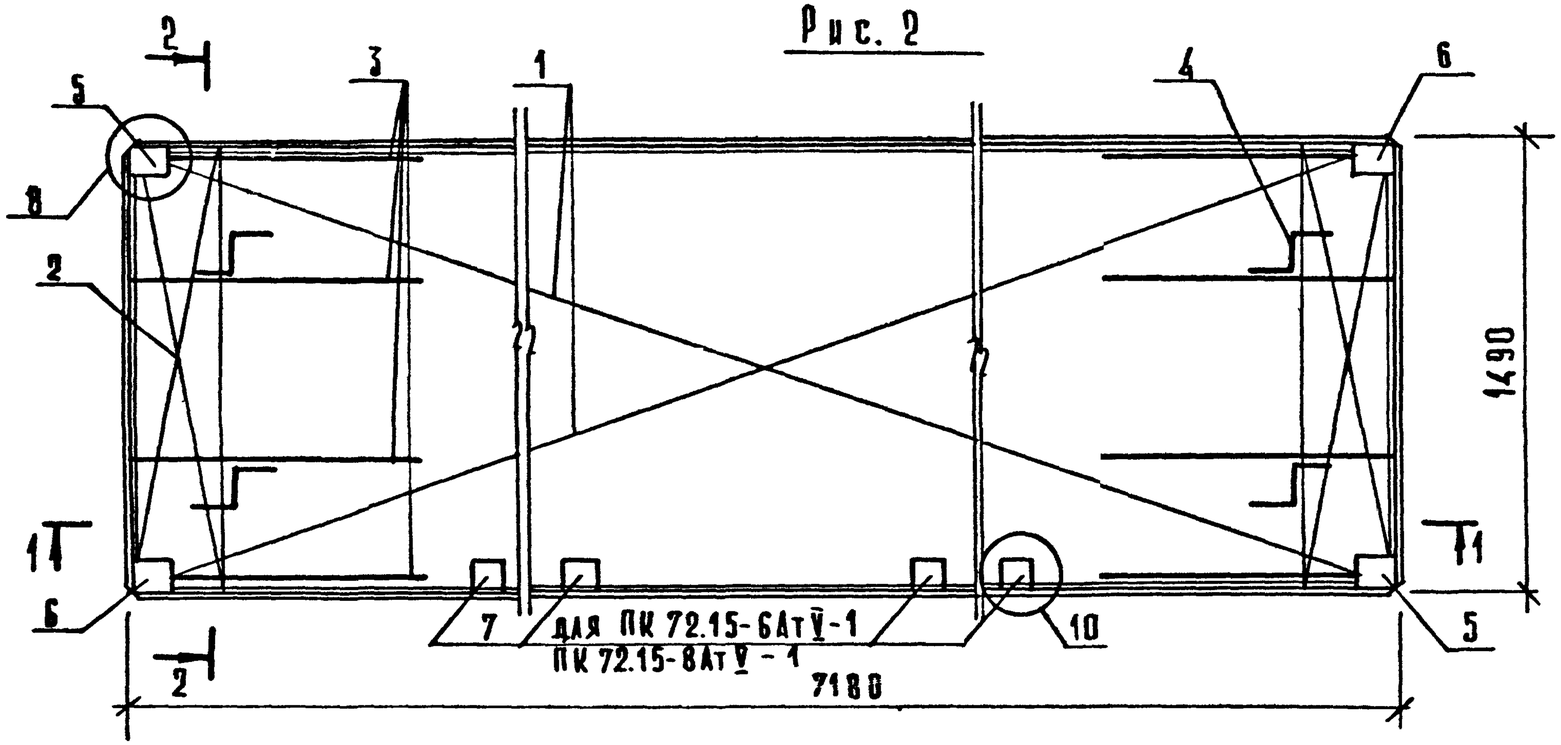

Рис. 3

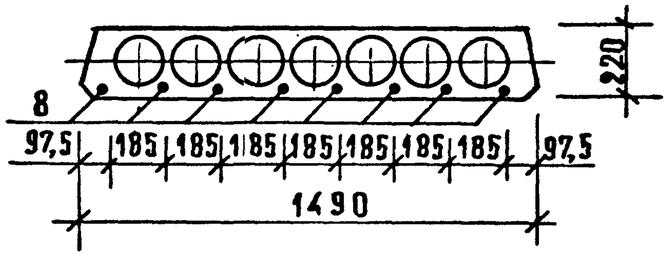

Рис. 4

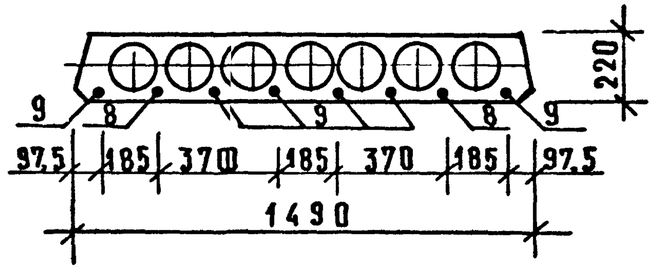

1–1

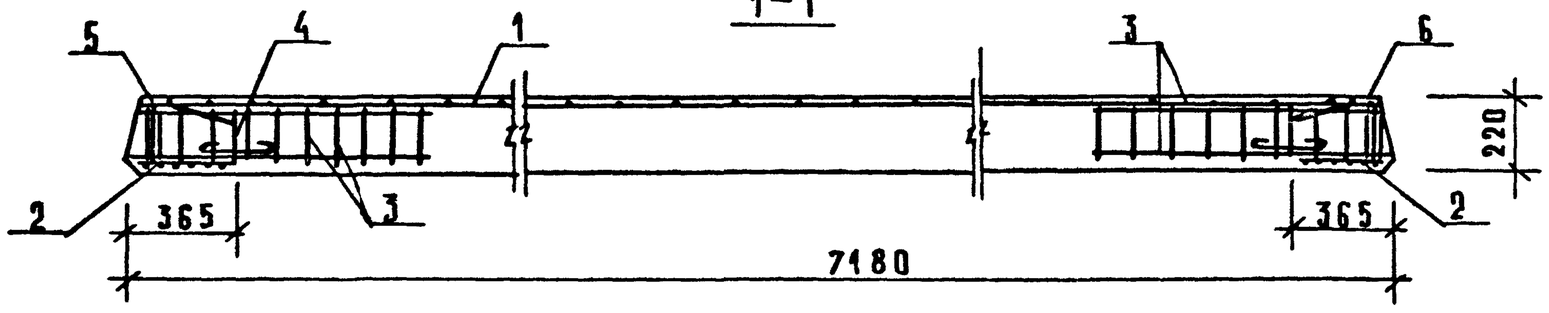

2–2

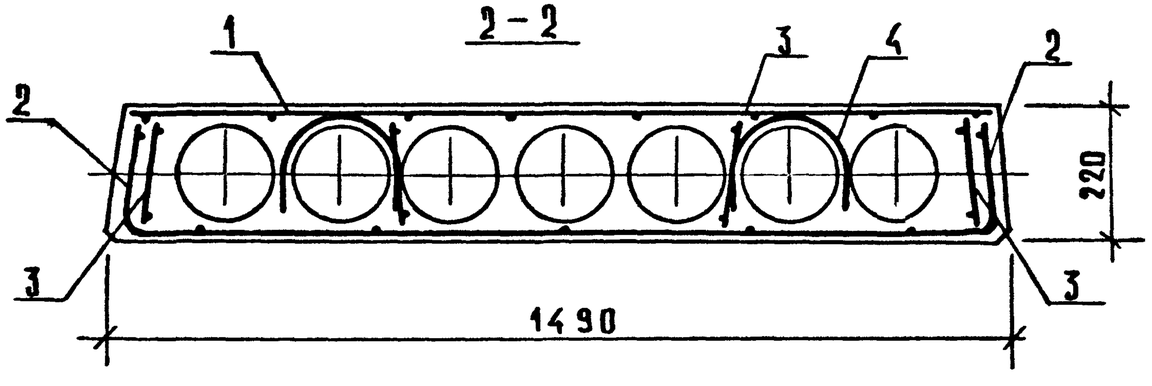

МАРКА ИЗДЕЛИЯ	РИС.
ПК 72.15-6АтV	1,2,3
ПК 72.15-8АтV	1,2,4
ПК 72.15-6АтV-1	1,2,3
ПК 72.15-8АтV-1	1,2,4

Инв. № подл. | Подп. и дата | Взам. инв. №

23780-30

Марка плиты	Поз.	Марка арматурного изделия	Кол.	Масса, кг 1 шт.	Масса, кг всего	N N документа
ПК 72.15-6АтV	1	С-17	1	5,12	5,12	1.090.1-1/88.5-3-К23
	2	С-2	2	0,91	1,82	-К14
	3	КР-5	8	0,45	3,60	-К6
	4	СП-2	4	1,09	4,36	-К47
	5	МН-2Т	2	1,22	2,44	-К45
	6	МН-2Н	2	1,22	2,44	-К45
	8	Ф10АтV, L=7180	8	4,43	35,44	Б.Ч.
	Итого: 55,23					
ПК 72.15-8АтV	1	С-17	1	5,12	5,12	1.090.1-1/88.5-3-К23
	2	С-2	2	0,91	1,82	-К14
	3	КР-8	8	0,69	5,52	-К8
	4	СП-2	4	1,09	4,36	-К47
	5	МН-2Т	2	1,22	2,44	-К45
	6	МН-2Н	2	1,22	2,44	-К45
	8	Ф10АтV, L=7180	2	4,43	8,86	Б.Ч
	9	Ф12АтV, L=7180	6	6,38	38,28	Б.Ч.
	Итого: 68,84					

Марка плиты	Поз.	Марка арматурного изделия	Кол.	Масса, кг 1 шт.	Масса, кг всего	N N документа
ПК 72.15-6АтV-1	1	С-17	1	5,12	5,12	1.090.1-1/88.5-3-К23
	2	С-2	2	0,91	1,82	-К14
	3	КР-5	8	0,45	3,60	-К6
	4	СП-2	4	1,09	4,36	-К47
	5	МН-2Т	2	1,22	2,44	-К45
	6	МН-2Н	2	1,22	2,44	-К45
	7	МН-4	4	1,09	4,36	-К46
	8	Ф10АтV, L=7180	8	4,43	35,44	Б.Ч.
	Итого: 59,59					
ПК 72.15-8АтV-1	1	С-17	1	5,12	5,12	1.090.1-1/88.5-3-К23
	2	С-2	2	0,91	1,82	-К14
	3	КР-8	8	0,69	5,52	-К8
	4	СП-2	4	1,09	4,36	-К47
	5	МН-2Т	2	1,22	2,44	-К45
	6	МН-2Н	2	1,22	2,44	-К45
	7	МН-4	4	1,09	4,36	-К46
	8	Ф10АтV, L=7180	2	4,43	8,86	Б.Ч.
	9	Ф12АтV, L=7180	6	6,38	38,26	Б.Ч.
	Итого: 73,20					

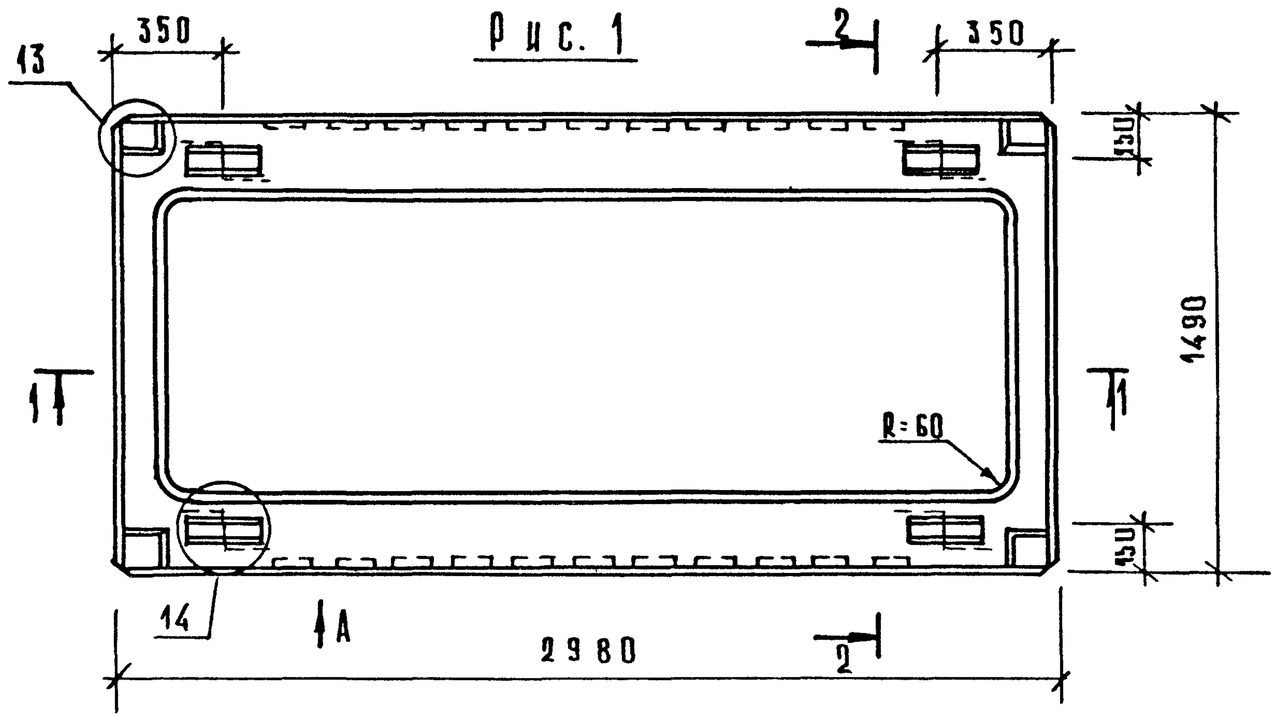

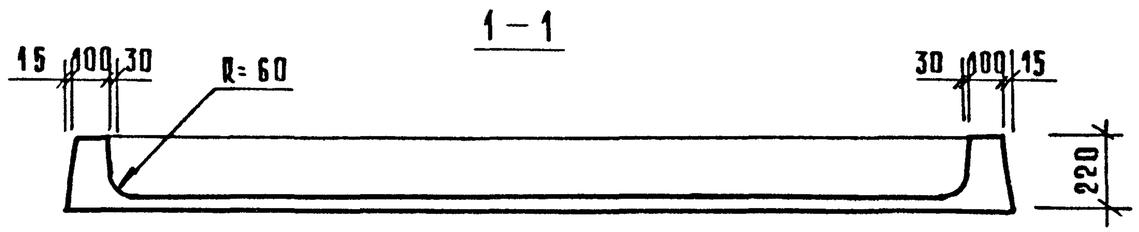

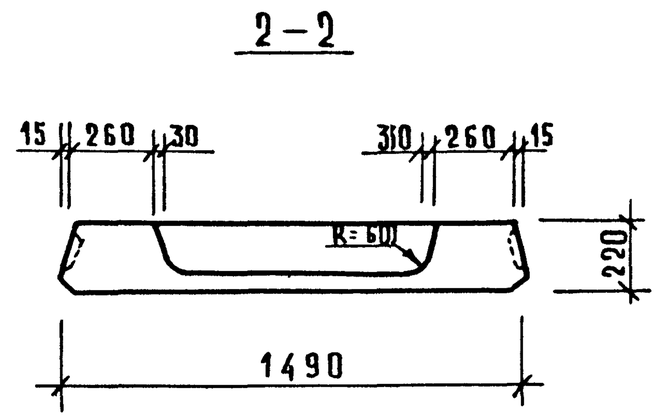

1. Узлы и вид „А" см. К17.
2. Ведомость расхода стали см. РС.

Марка	Масса, т	Класс бетона	Объем бетона, м³	Расход стали, кг
ПР 30.15 – 6	1,35	В15	0,54	30,34
ПР 30.15 – 8				32,99

Нач.отд.	Волынский	
Н.контр.	Егоров	
Гл.конст.	Шац	
ГИП	Николаева	
ГИП	Коновалова	
Провер.	Хорошилова	
Разраб	Луговая	

1.090.1-1/88.5-1-К9

Плиты перекрытия ПР 30.15-6, ПР30.15-8

Стадия	Лист	Листов
Р	1	2

ЦНИИЭП торгово-бытовых зданий и туристских комплексов

Взам. инв. № | Подп. и дата | Инв. № подл.

23789 34

Рис.2

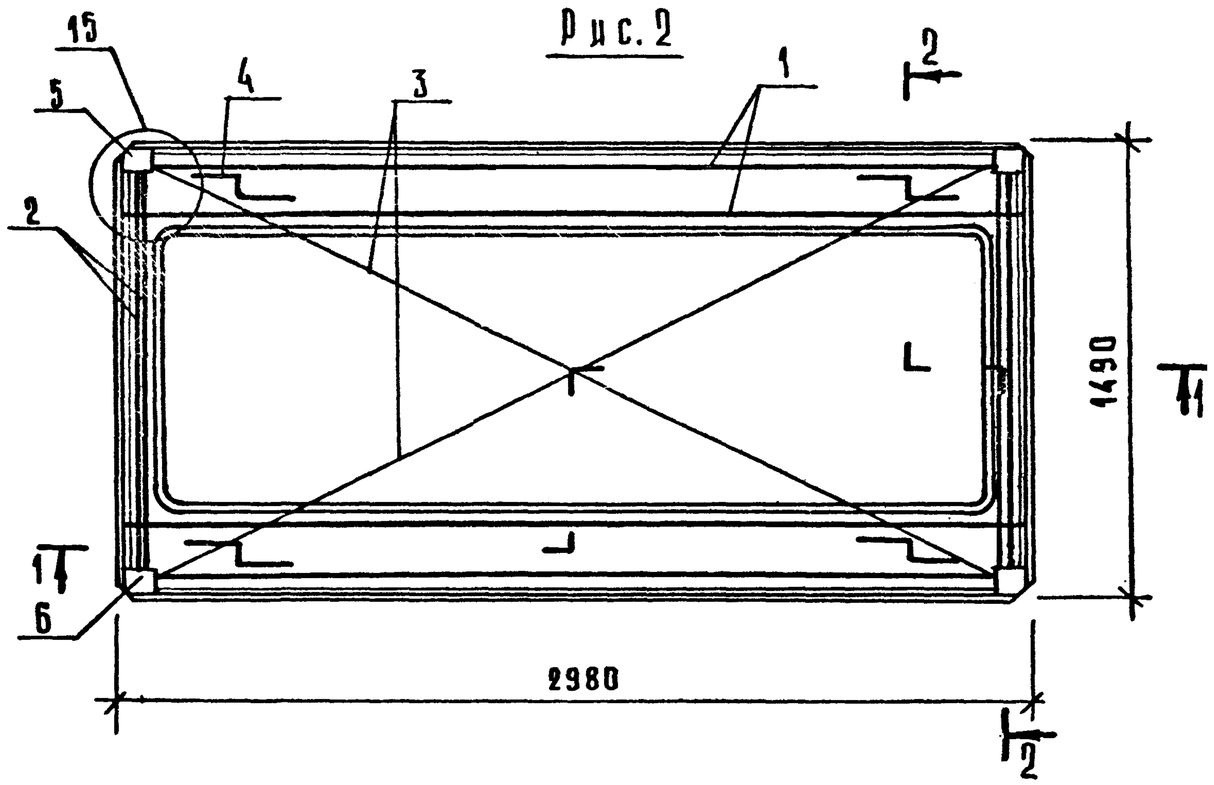

1-1

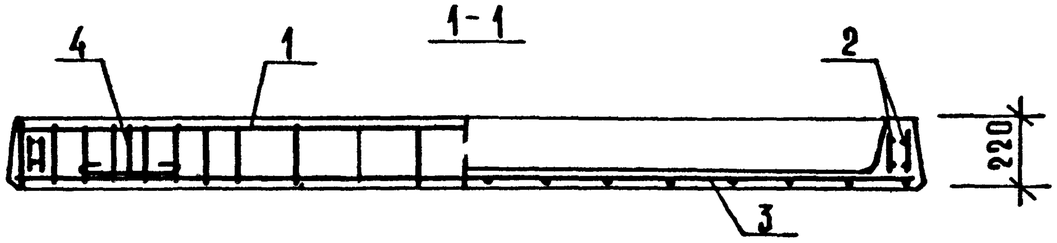

2-2

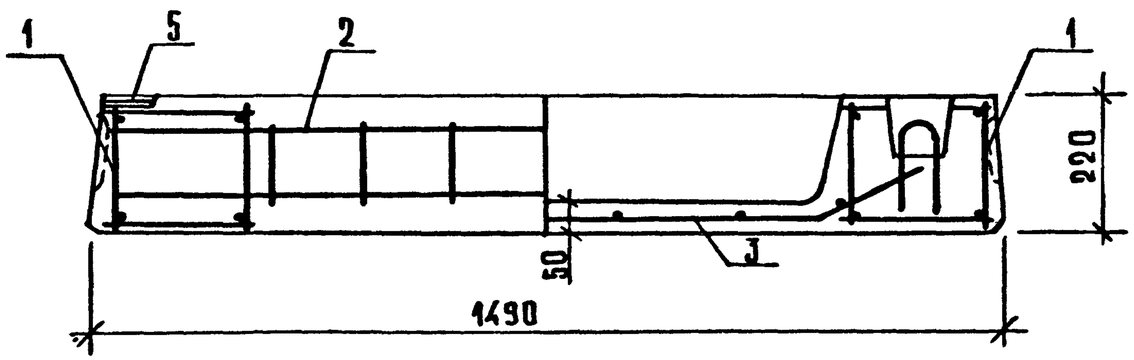

МАРКА ПЛИТЫ	ПОЗ.	МАРКА АРМАТУРНОГО ИЗДЕЛИЯ	КОЛ.	МАССА, КГ		ОБОЗНАЧЕНИЕ ДОКУМЕНТА
				1 шт.	всего	
ПР 30.15-6	1	КП-1	2	7,97	15,94	1.090.1-1/88.5-3 -К1
	2	КР-11	4	0,71	2,84	-К9
	3	С-41	1	4,41	4,41	-К42
	4	СП-4	4	0,57	2,27	-К50
	5	МН-2Т	2	1,22	2,44	-К45
	6	МН-2Н	2	1,22	2,44	-К45
	ИТОГО: 30,34					
ПР 30.15-8	1	КП-2	2	9,29	18,58	1.090.1-1/88.5-3 -К1
	2	КР-11	4	0,71	2,84	-К9
	3	С-41	1	4,41	4,41	-К42
	4	СП-4	4	0,57	2,27	-К50
	5	МН-2Т	2	1,22	2,44	-К45
	6	МН-2Н	2	1,22	2,44	-К45
	ИТОГО: 32,99					

Рис. 1

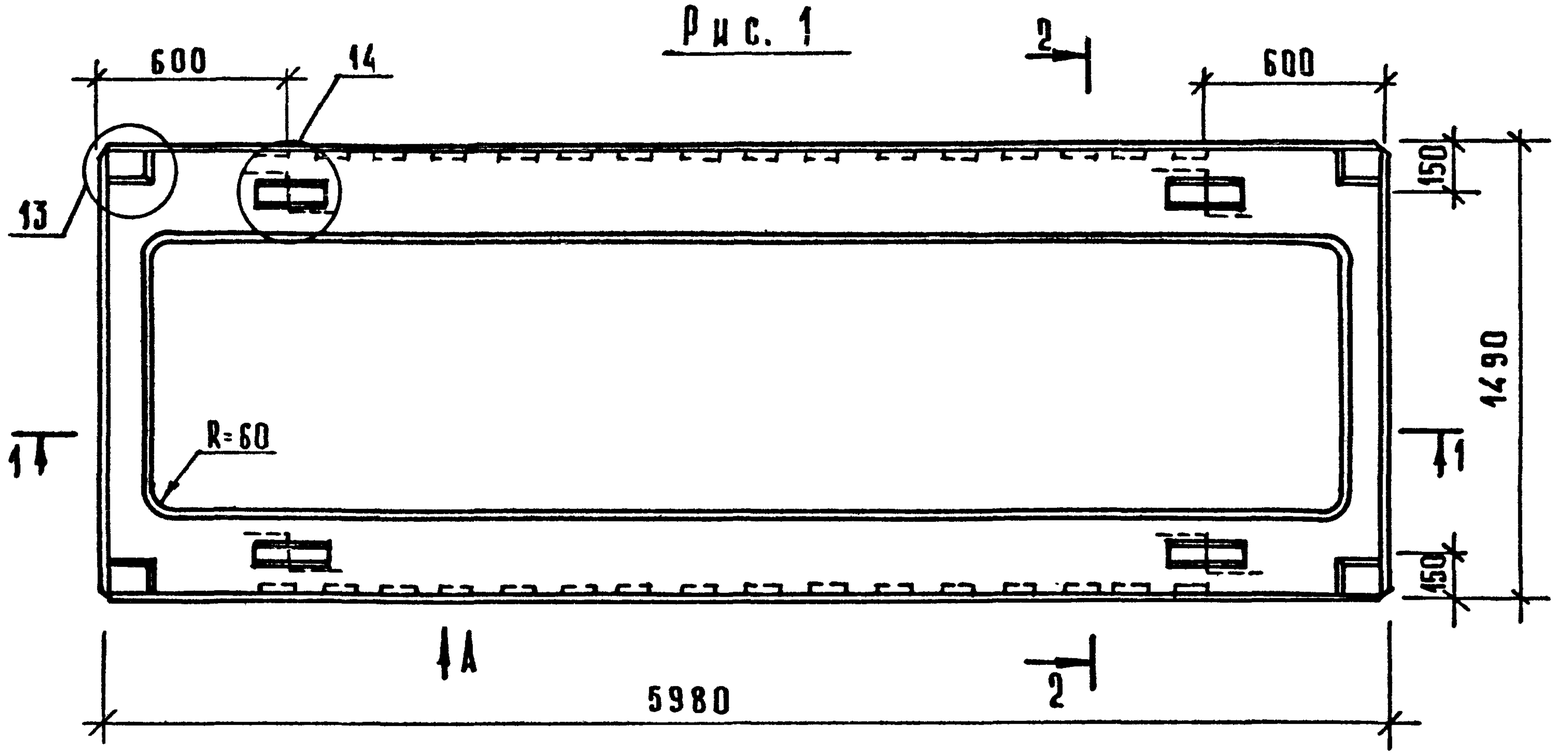

2 – 2

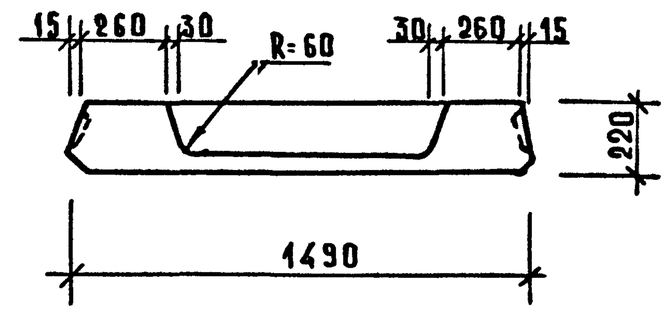

1. Узлы и вид „А" см. К17
2. Ведомость расхода стали см. РС.

1 – 1

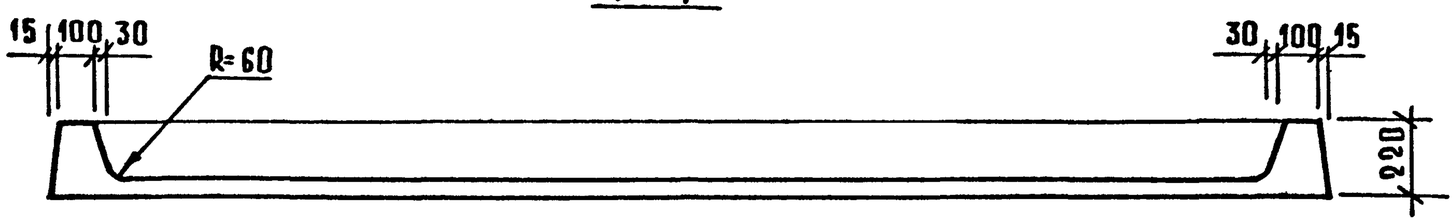

МАРКА	МАССА, Т	КЛАСС БЕТОНА	ОБЪЕМ БЕТОНА, $м^3$	РАСХОД СТАЛИ, КГ
ПР 60.15 – 6АтV	2,625	В15	1,05	80,20
ПР 60.15 – 8АтV				90,87

Нач. отд.	Волынский	
Н. контр.	Егоров	
Гл. конст.	Шац	
ГИП	Николаева	
ГИП	Коновалова	
Провер.	Хорошилова	
Разраб.	Луговая	

1.090.1-1/88.5-1-К10

Плиты перекрытия ПР 60.15-6АтV, ПР 60.15-8АтV

Стадия	Лист	Листов
Р	1	3

ЦНИИЭП торгово-бытовых зданий и туристских комплексов

Инв. № подл. | Подп. и дата | Взам. инв. №

Рис. 2

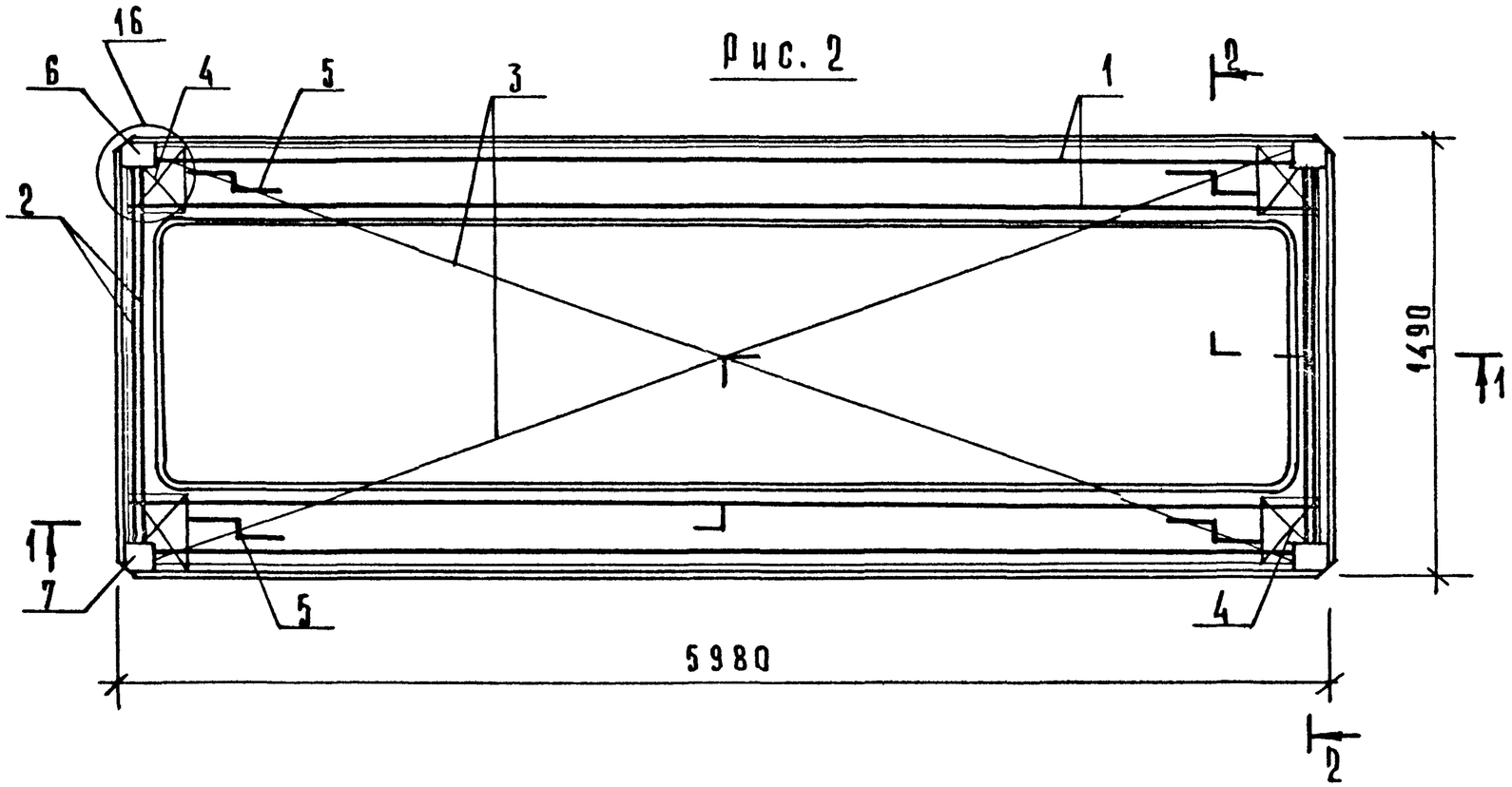

Рис. 3

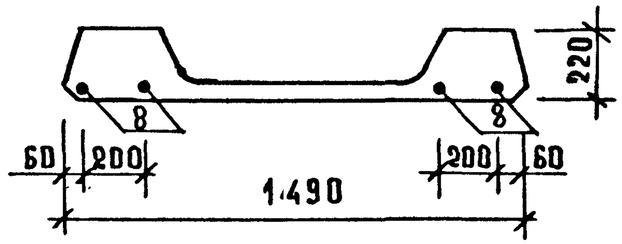

Рис. 4

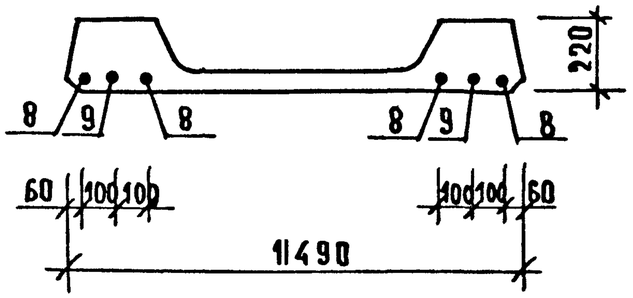

1—1

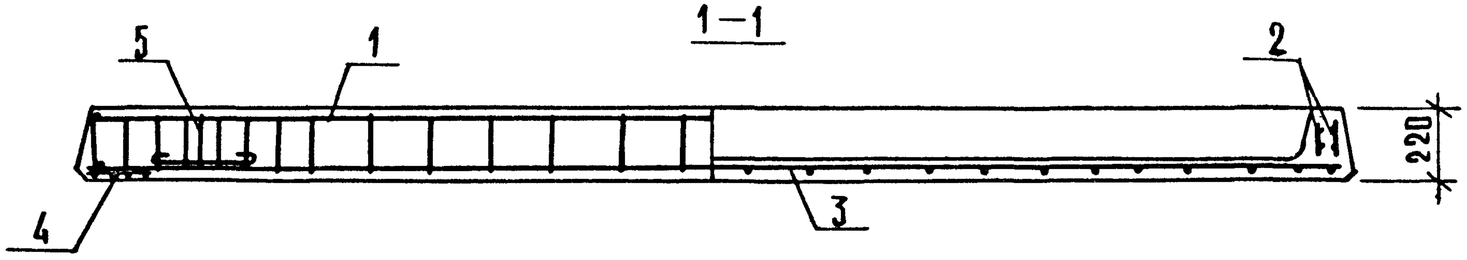

2—2

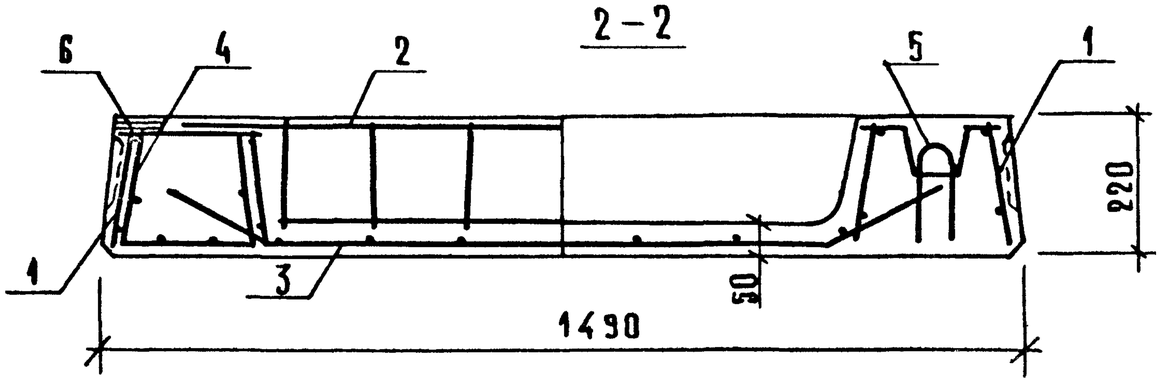

МАРКА ИЗДЕЛИЯ	РИС.
ПР 60.15—6/АтV	1,2,3
ПР 60.15—8/АтV	1,2,4

23789 37

МАРКА ПЛИТЫ	ПОЗ.	МАРКА АРМАТУРНОГО ИЗДЕЛИЯ	КОЛ.	МАССА КГ		ОБОЗНАЧЕНИЕ ДОКУМЕНТА
				1 ШТ	ВСЕГО	
ПР 60.15-6ATV	1	КП-3	2	12.95	25.90	1.090.1-1/88.5-3-к2
	2	КР-12	4	1.58	6.32	-к10
	3	С-42	1	8.85	8.85	-к42
	4	С-45	4	0.43	1.71	-к44
	5	СП-5	4	0.92	3.70	-к50
	6	МН-2Т	2	1.22	2.44	-к45
	7	МН-2Н	2	1.22	2.44	-к45
	8	Ф14ATV L= 5980	4	7.21	28.85	Б.Ч.
	ИТОГО: 80.20					
ПР 60.15-8ATV	1	КП-3	2	12.95	25.90	1.090.1-1/88.5-3-к2
	2	КР-12	4	1.58	6.32	-к10
	3	С-42	1	8.85	8.85	-к42
	4	С-45	4	0.43	1.71	-к44
	5	СП-5	4	0.92	3.70	-к50
	6	МН-2Т	2	1.22	2.44	-к45
	7	МН-2Н	2	1.22	2.44	-к45
	8	Ф14ATV L= 5980	4	7.22	28.90	Б.Ч.
	9	Ф12ATV L= 5980	2	5.31	10.62	Б.Ч.
	ИТОГО: 90.87					

ВЗАМ.ИНВ.

ПОДПИСЬ И ДАТА

ИНВ. ПОДЛ.

Рис.1

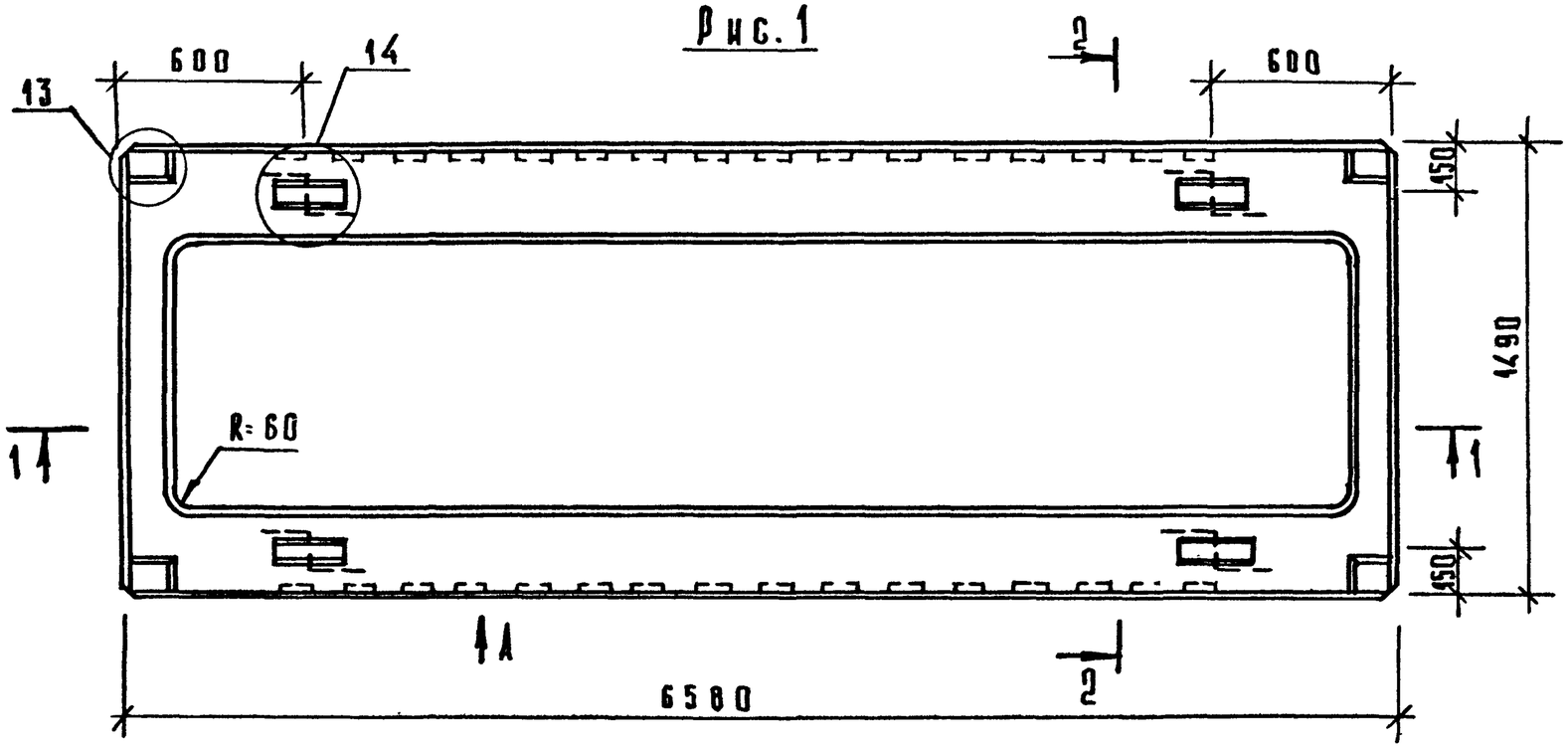

2—2

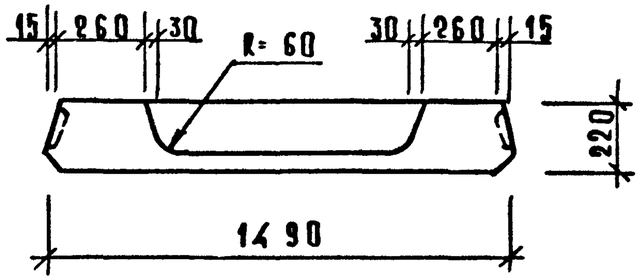

1. Узлы и вид "А" см. К17.
2. Ведомость расхода стали см. РС.

1—1

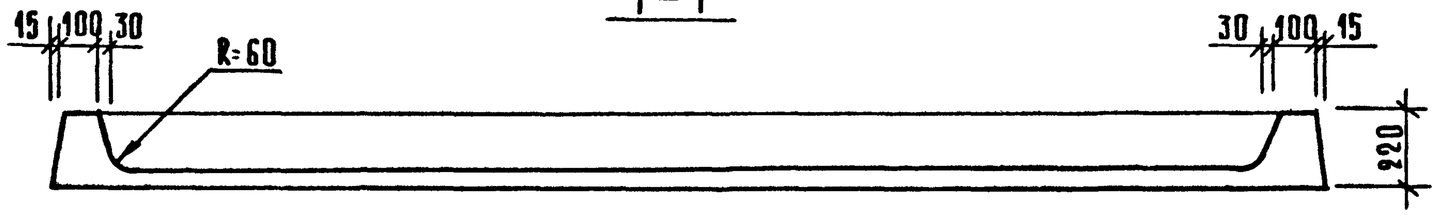

Марка	Масса, т	Класс бетона	Объем бетона, м³	Расход стали, кг
ПР 66.15-6АтV	2,875	В20	1,15	99,10
ПР 66.15-8АтV				114,99

Нач.отд.	Волынский		1.090.1-1/88. 5-1-К11
Н.контр.	Егоров		
Гл.конст	Шац		Плиты перекрытия ПР 66.15-6АтV, ПР 66.15-8АтV
ГИП	Николаева		
ГИП	Коновалова		
Провер.	Хорошилова		
Разраб.	Луговая		

Стадия	Лист	Листов
Р	1	3

ЦНИИЭП торгово-бытовых зданий и туристских комплексов

Рис. 2

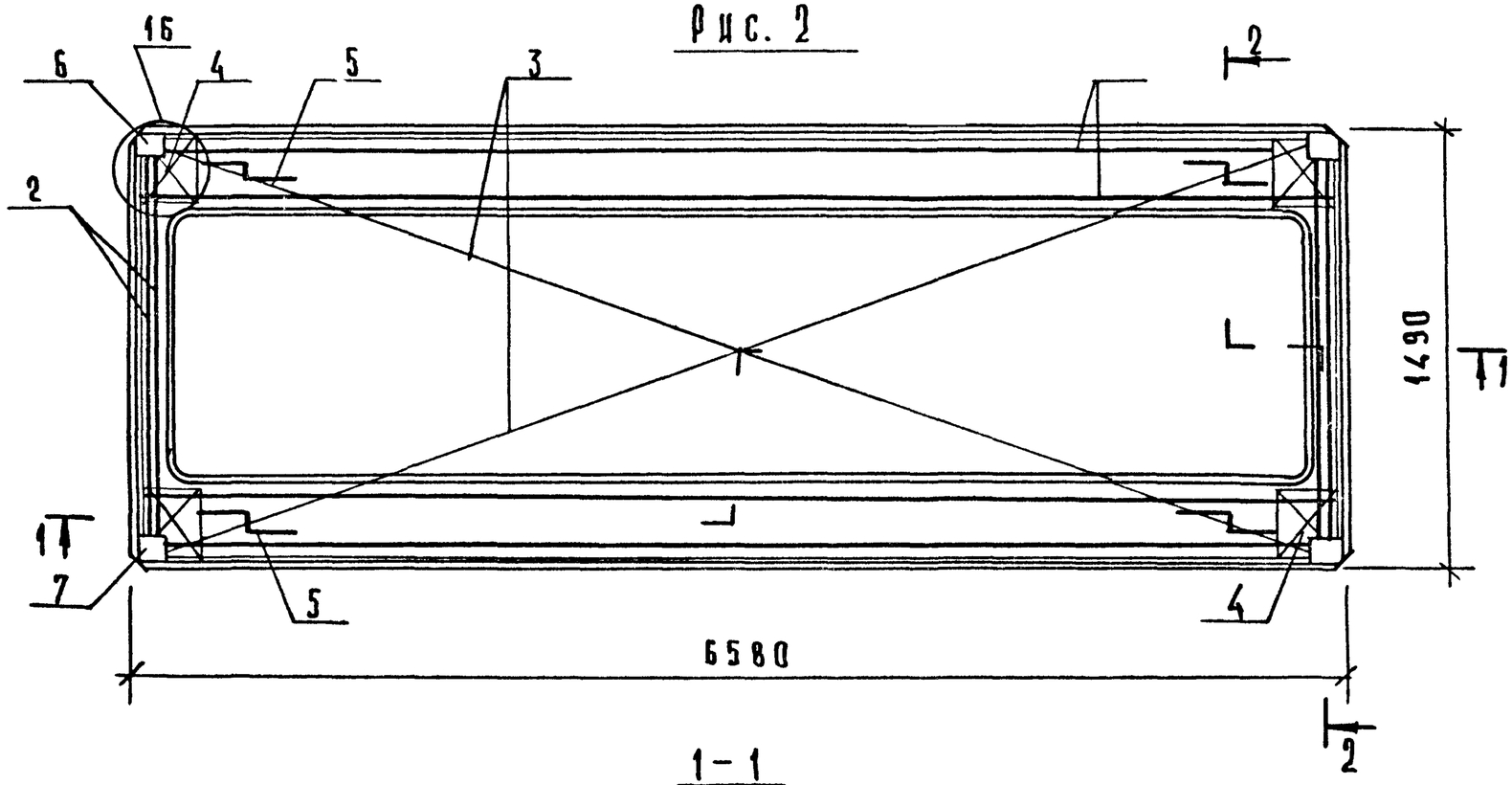

1 – 1

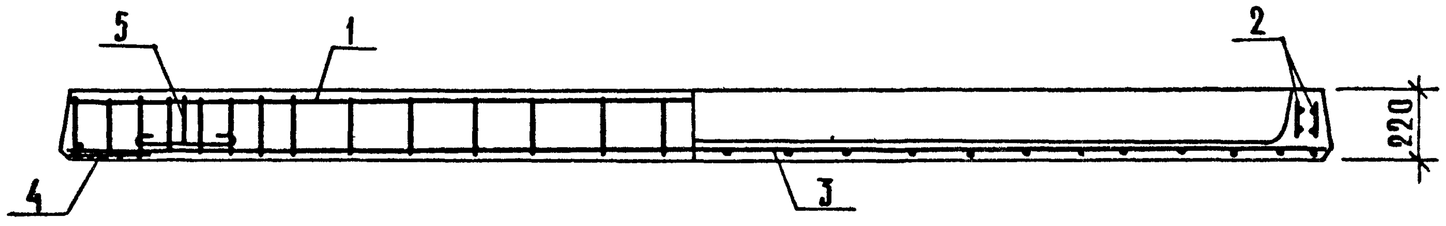

2 – 2

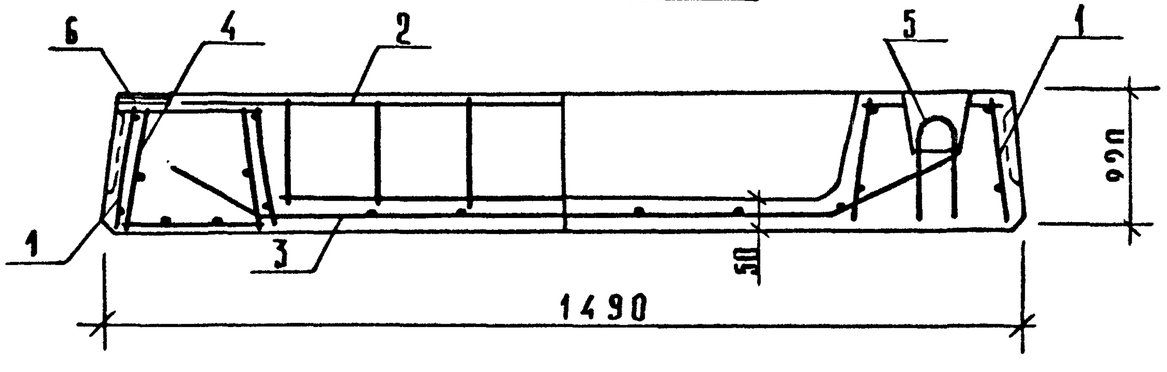

Рис. 3

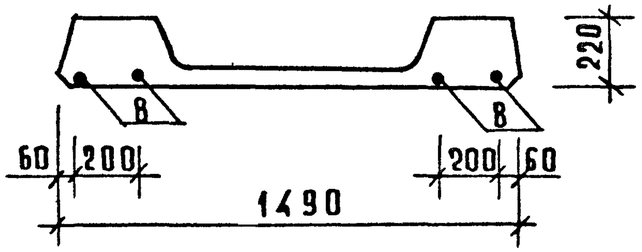

Рис. 4

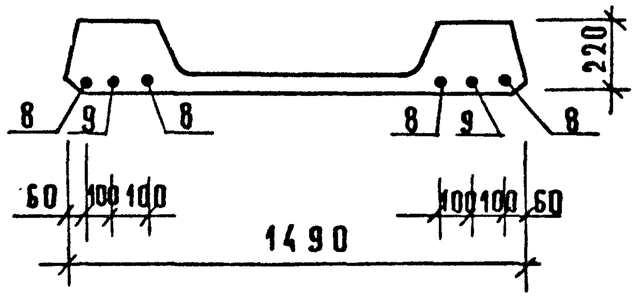

МАРКА ИЗДЕЛИЯ	РИС.
ПР 66.15 – 6 АтV	1,2,3
ПР 66.15 – 8 АтV	1,2,4

Инв.№ подл. | Подп. и дата | Взам. инв.№

23789 40

МАРКА ПЛИТЫ	ПОЗ.	МАРКА АРМАТУРНОГО ИЗДЕЛИЯ	КОЛ.	МАССА КГ 1 ШТ	МАССА КГ ВСЕГО	ОБОЗНАЧЕНИЕ ДОКУМЕНТА
ПР 66.15-6ATV	1	КП-4	2	14.32	28.64	1.090.1-1/88.5-3-К3
	2	КР-12	4	1.58	6.32	-К10
	3	С-43	1	9.73	9.73	-К43
	4	С-45	4	0.43	1.71	-К44
	5	СП-6	4	1.57	6.28	-К50
	6	МН-2Т	2	1.22	2.44	-К45
	7	МН-2Н	2	1.22	2.44	-К45
	8	Ф16ATV L= 6580	4	10.38	41.53	Б.Ч.
	ИТОГО: 99.10					
ПР 66.15-8ATV	1	КП-4	2	14.32	28.64	1.090.1-1/88.5-3-К3
	2	КР-12	4	1.58	6.32	-К10
	3	С-43	1	9.73	9.73	-К43
	4	С-45	4	0.43	1.71	-К44
	5	СП-6	4	1.57	6.28	-К50
	6	МН-2Т	2	1.22	2.44	-К45
	7	МН-2Н	2	1.22	2.44	-К45
	8	Ф16ATV L= 6580	4	10.38	41.53	Б.Ч.
	9	Ф14ATV L= 6580	2	7.95	15.90	Б.Ч.
	ИТОГО: 114.99					

23789 41

Рис. 1

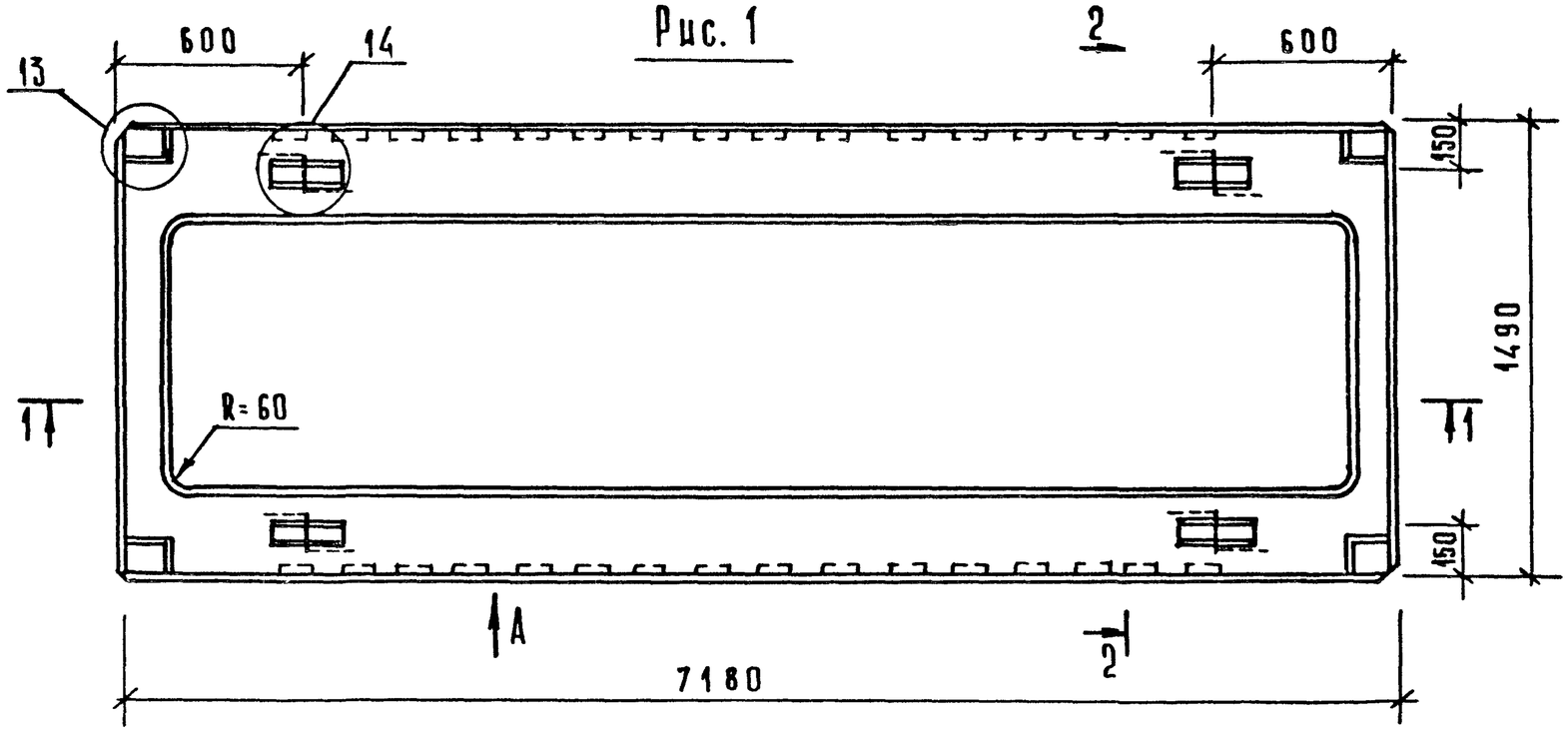

2–2

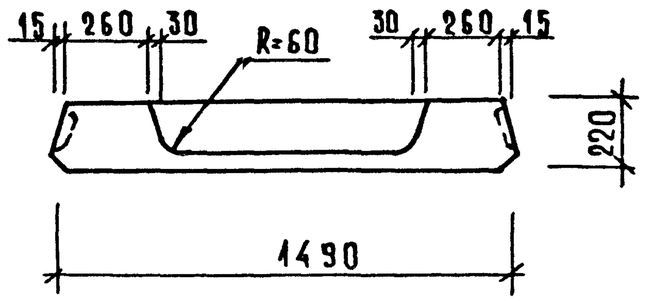

1. Узлы и вид „А" см. К17
2. Ведомость расхода стали см. РС

1–1

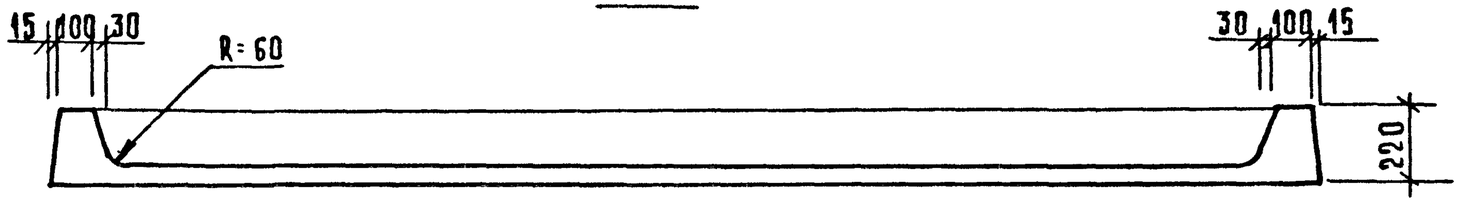

МАРКА	МАССА, Т	КЛАСС БЕТОНА	ОБЪЕМ БЕТОНА, $м^3$	РАСХОД СТАЛИ, КГ
ПР72.15–6АтV	3,125	В25	1,25	118,24
ПР72.15–8АтV				145,79

Нач.отд.	Волынский		
Н.контр.	Егоров		
Гл.конст.	Шац		
ГИП	Николаева		
ГИП	Коновалова		
Провер.	Хорошилова		
Разраб.	Луговая		

1.090.1-1/88. 5-1-К12

Плиты перекрытия ПР72.15-6АтV, ПР72.15-8АтV

Стадия	Лист	Листов
Р	1	3

ЦНИИЭП торгово-бытовых зданий и туристских комплексов

Инв.№ подл. | Подп. и дата | Взам. инв.№

23789 42

Рис. 2

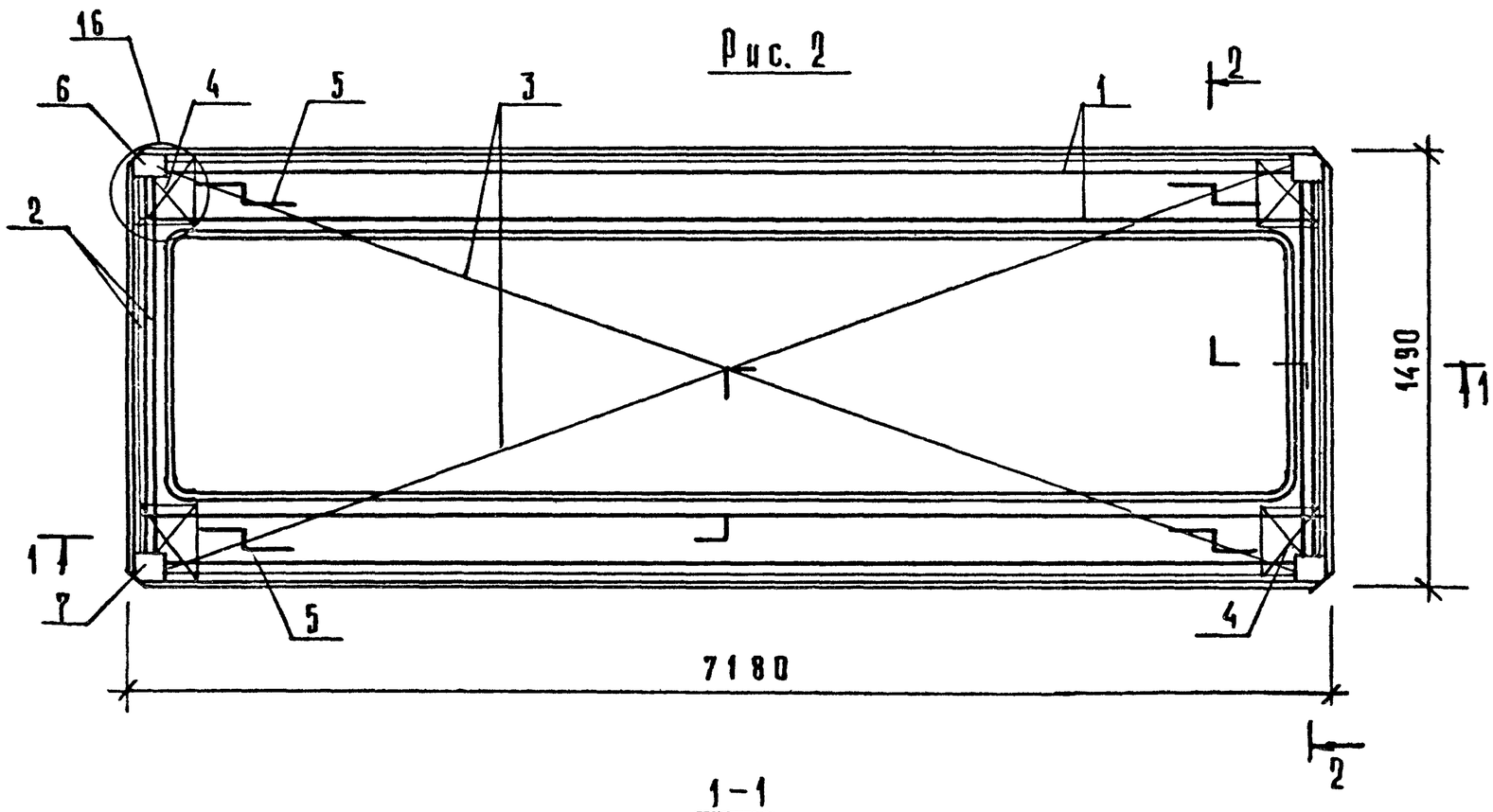

1-1

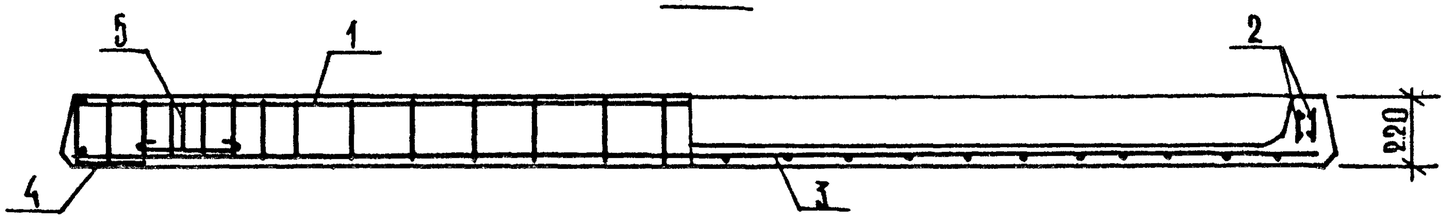

2-2

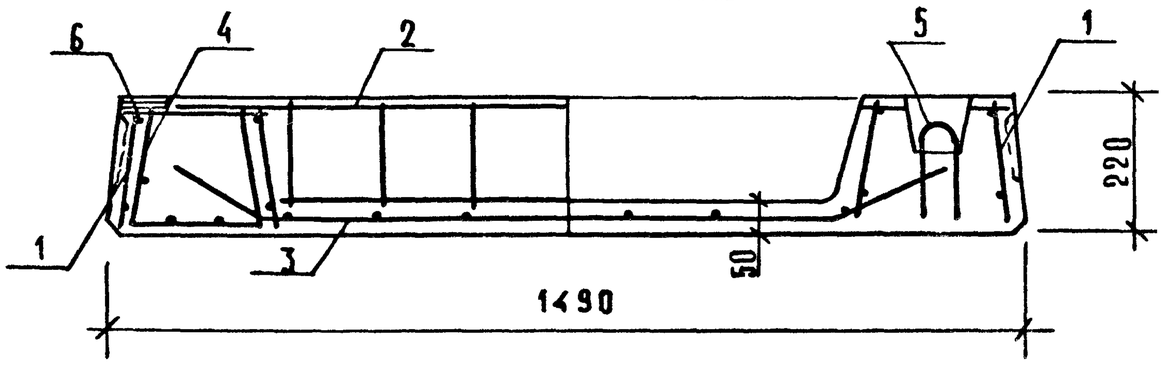

Рис. 3

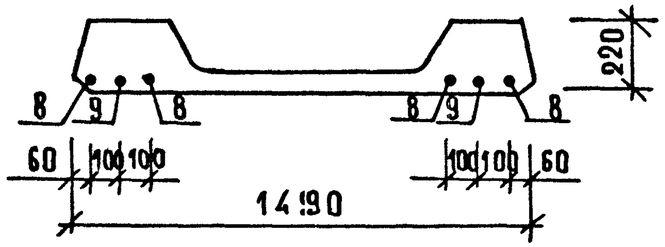

Рис. 4

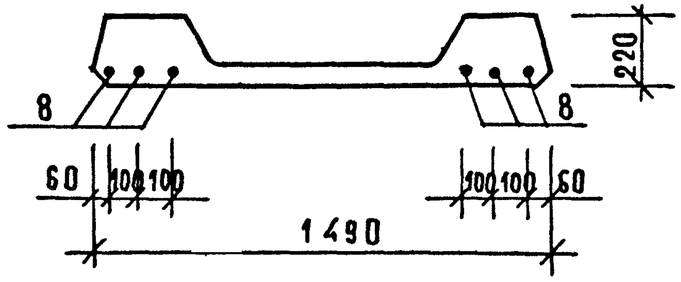

МАРКА ИЗДЕЛИЯ	РИС.
ПР 72.15 – 6 АтV	1,2,3
ПР 72.15 – 8 АтV	1,2,4

123789 43

МАРКА ПЛИТЫ	ПОЗ.	МАРКА АРМАТУРНОГО ИЗДЕЛИЯ	КОЛ.	МАССА КГ		ОБОЗНАЧЕНИЕ ДОКУМЕНТА
				1 ШТ	ВСЕГО	
ПР 72.15-6ATV	1	КП-5	2	15.54	31.08	1.090.1-1/88.5-3-К4
	2	КР-12	4	1.58	6.32	-К10
	3	С-44	1	10.62	10.62	-К43
	4	С-45	4	0.43	1.71	-К44
	5	СП-6	4	1.57	6.28	-К50
	6	МН-2Т	2	1.22	2.44	-К45
	7	МН-2Н	2	1.22	2.44	-К45
	8	Ф14ATV L= 7180	4	8.67	34.69	Б.Ч.
	9	Ф16ATV L= 7180	2	11.33	22.66	Б.Ч.
	ИТОГО: 118.24					
ПР 72.15-8ATV	1	КП-6	2	24.00	48.00	1.090.1-1/88.5-3-К4
	2	КР-12	4	1.58	6.32	-К10
	3	С-44	1	10.62	10.62	-К43
	4	С-45	4	0.43	1.71	-К44
	5	СП-6	4	1.57	6.28	-К50
	6	МН-2Т	2	1.22	2.44	-К45
	7	МН-2Н	2	1.22	2.44	-К45
	8	Ф16ATV L= 7180	6	11.33	67.98	Б.Ч.
	ИТОГО: 145.79					

ВЗАМ.ИНВ.

ПОДПИСЬ И ДАТА

ИНВ. ПОДЛ.

23789 44

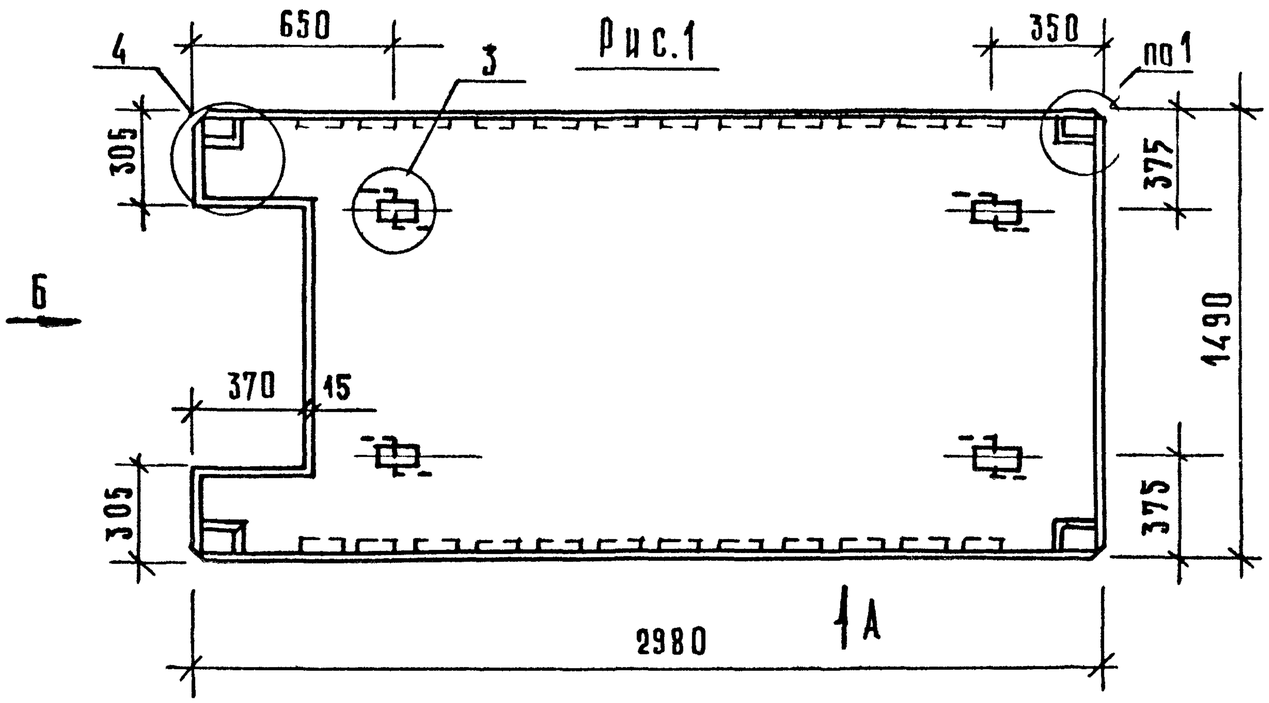

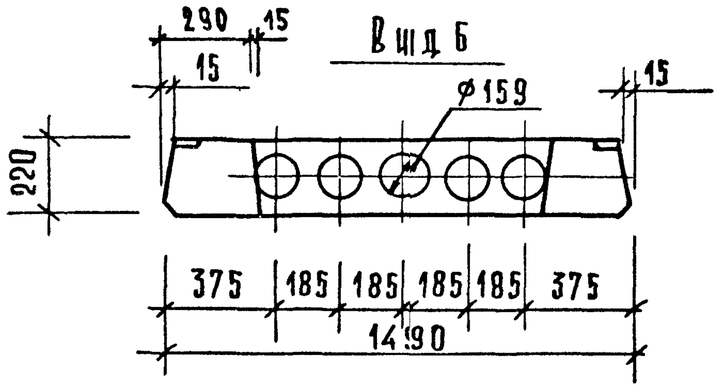

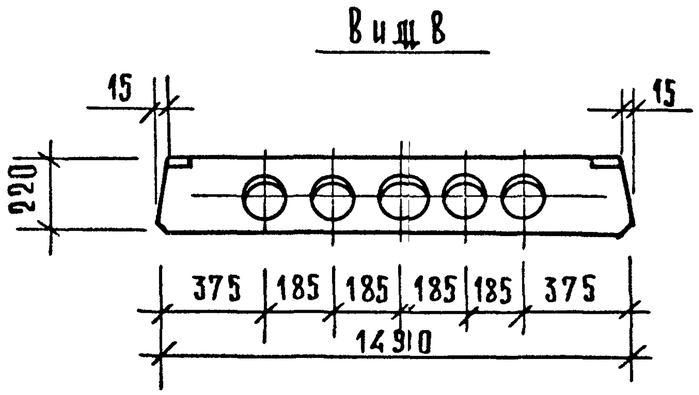

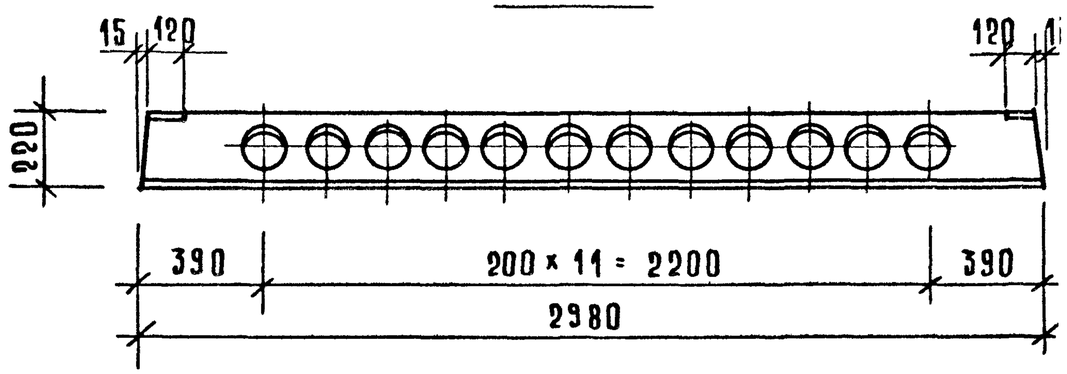

1. Узлы и виды „А", „Б" и „В" см. К.17.
2. Ведомость расхода стали см. РС.

Марка	Масса т	Класс бетона	Объем бетона $м^3$	Расход стали кг
ПК30.15-6-В	1,62	В15	0,65	19,55
ПК30.15-8-В				23,65

Нач.отд.	Волынский	
Н.контр.	Егоров	
Гл.конст.	Шац	
ГИП	Николаева	
ГИП	Коновалова	
Провер.	Луговая	
Разраб.	Беляева	

1.090.1-1/88.5-1-К13

Плиты перекрытия ПК30.15-6-В; ПК30.15-8-В

Стадия	Лист	Листов
Р	1	3

ЦНИИЭП торгово-бытовых зданий и туристских комплексов

Рис. 2

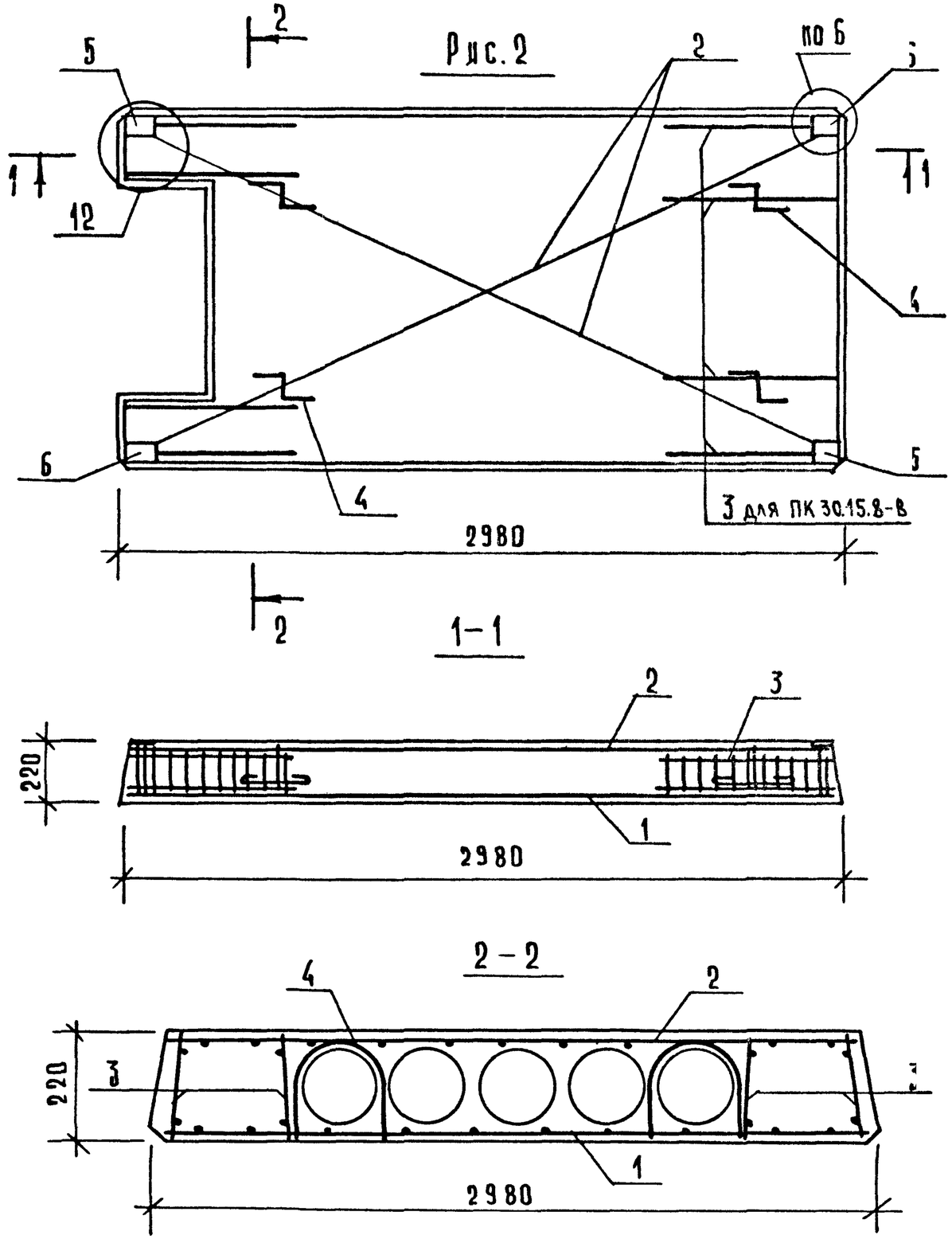

1.090.1-1/88.5-1-К13	Лист 2

Инв. № подл. | Подп. и дата | Взам. инв. №

МАРКА ПАНЕЛИ	ПОЗ.	МАРКА АРМАТУРНОГО ИЗДЕЛИЯ	КОЛ	МАССА КГ 1 ШТ	МАССА КГ ВСЕГО	NN ДОКУМЕНТА
ПК 30.15-6-8	1	С-7	1	8.63	8.63	1.090.1-1/88.5-3-К17
	2	С-18	1	2.19	2.19	-К24
	3	КР-1	4	0.27	1.10	-К5
	4	СП 1	4	0.69	2.76	-К47
	5	МН 2Т	2	1.22	2.44	-К45
	6	МН 2Н	2	1.22	2.44	-К45
	ІТОГО: 19.55					
ПК 30.15-8-8	1	С-8	1	11.63	11.63	1.090.1-1/88.5-3-К18
	2	С-18	1	2.19	2.19	-К24
	3	КР-1	8	0.27	2.19	-К5
	4	СП 1	4	0.69	2.76	-К47
	5	МН 2Т	2	1.22	2.44	-К45
	6	МН 2Н	2	1.22	2.44	-К45
	ІТОГО: 23.65					

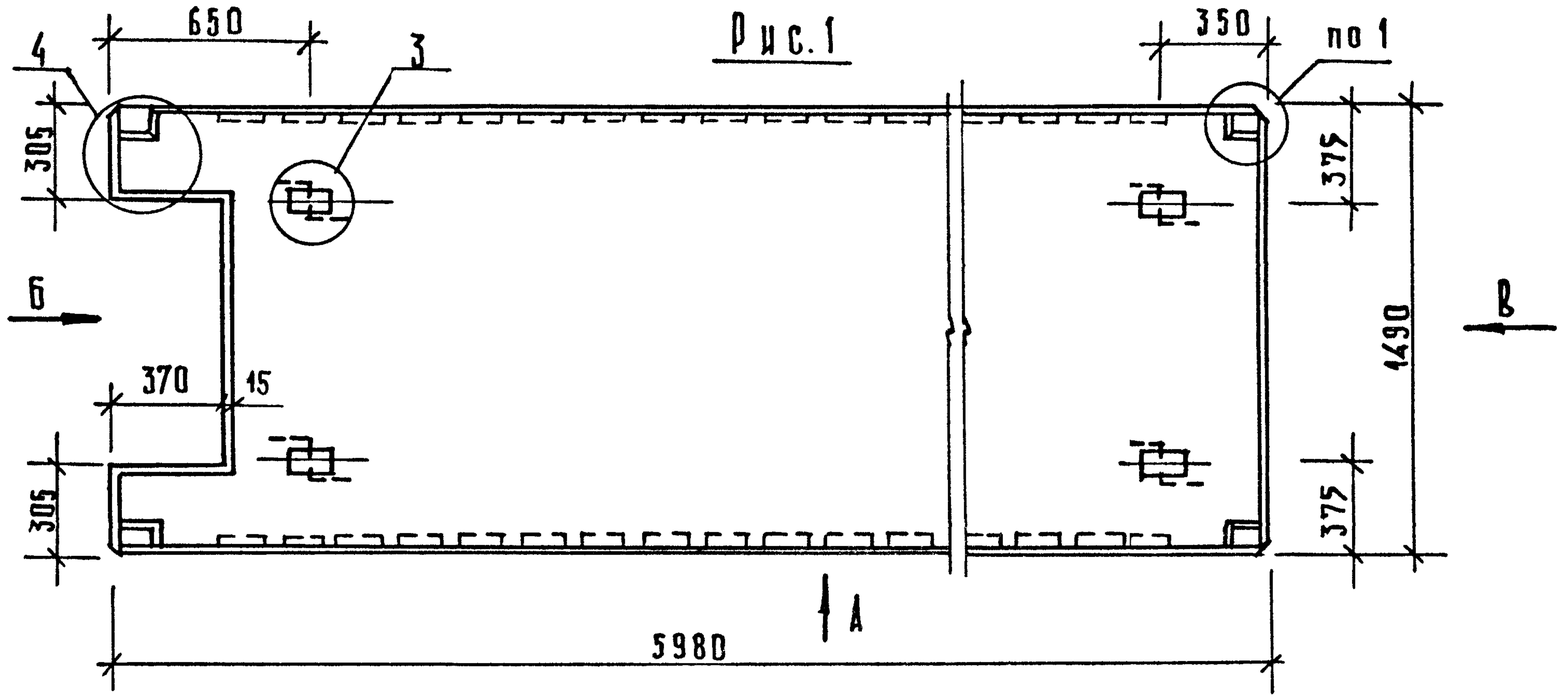

Вид А

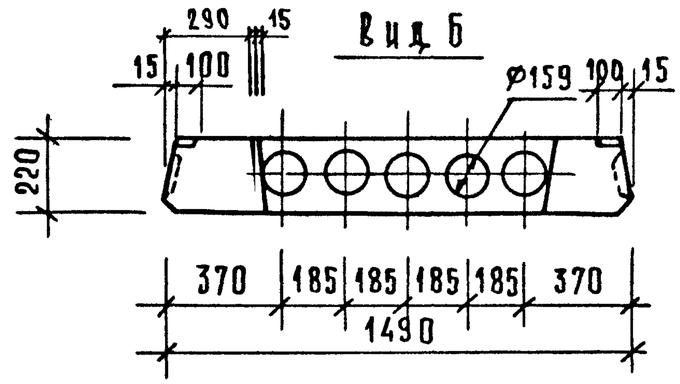

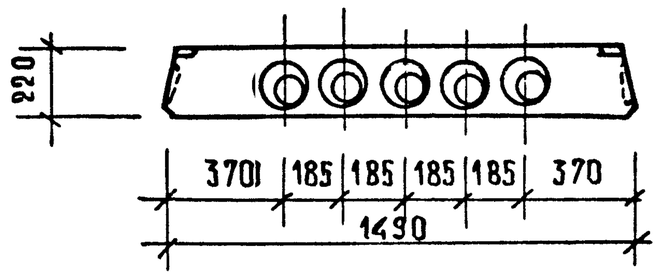

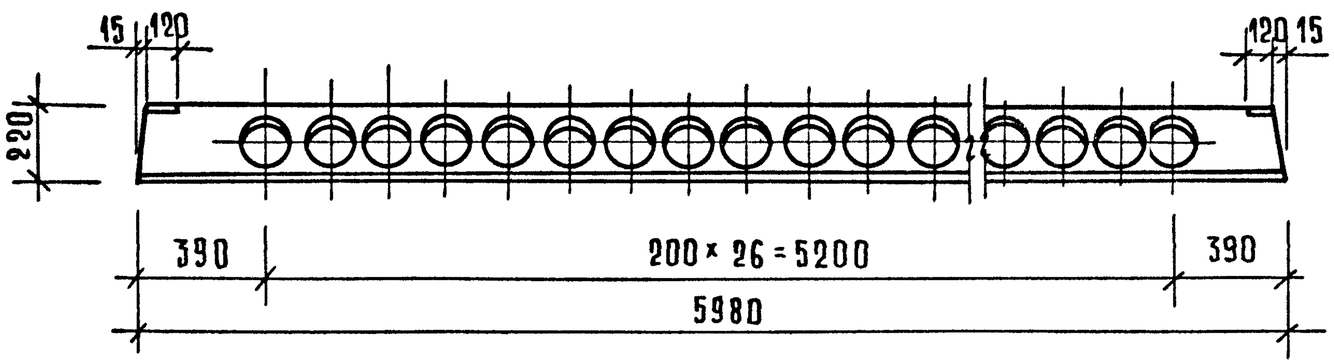

1. Узлы и виды „А", „Б" и „В" см. К17.
2. Ведомость расхода стали см. РС.

МАРКА	МАССА Т	КЛАСС БЕТОНА	ОБЪЕМ БЕТОНА $м^3$	РАСХОД СТАЛИ КГ
ПК 60.15-6АтV-В	3,33	В15	1,33	41,72
ПК 60.15-8АтV-В				49,72

Нач.отд.	Волынский	
Н. контр.	Егоров	
Гл.конст.	Шац	
ГИП	Николаева	
ГИП	Коновалова	
Провер.	Луговая	
Разраб.	Баранова	

1.090. 1-1/88. 5-1-К14

Плиты перекрытия
ПК 60.15-6АтV-В
ПК 60.15-8АтV-В

Стадия	Лист	Листов
Р	1	3

ЦНИИЭП торгово-бытовых зданий и туристских комплексов

237'89 ПР

Инв. № подл. | Подп. и дата | Взам. инв. №

Рис. 2

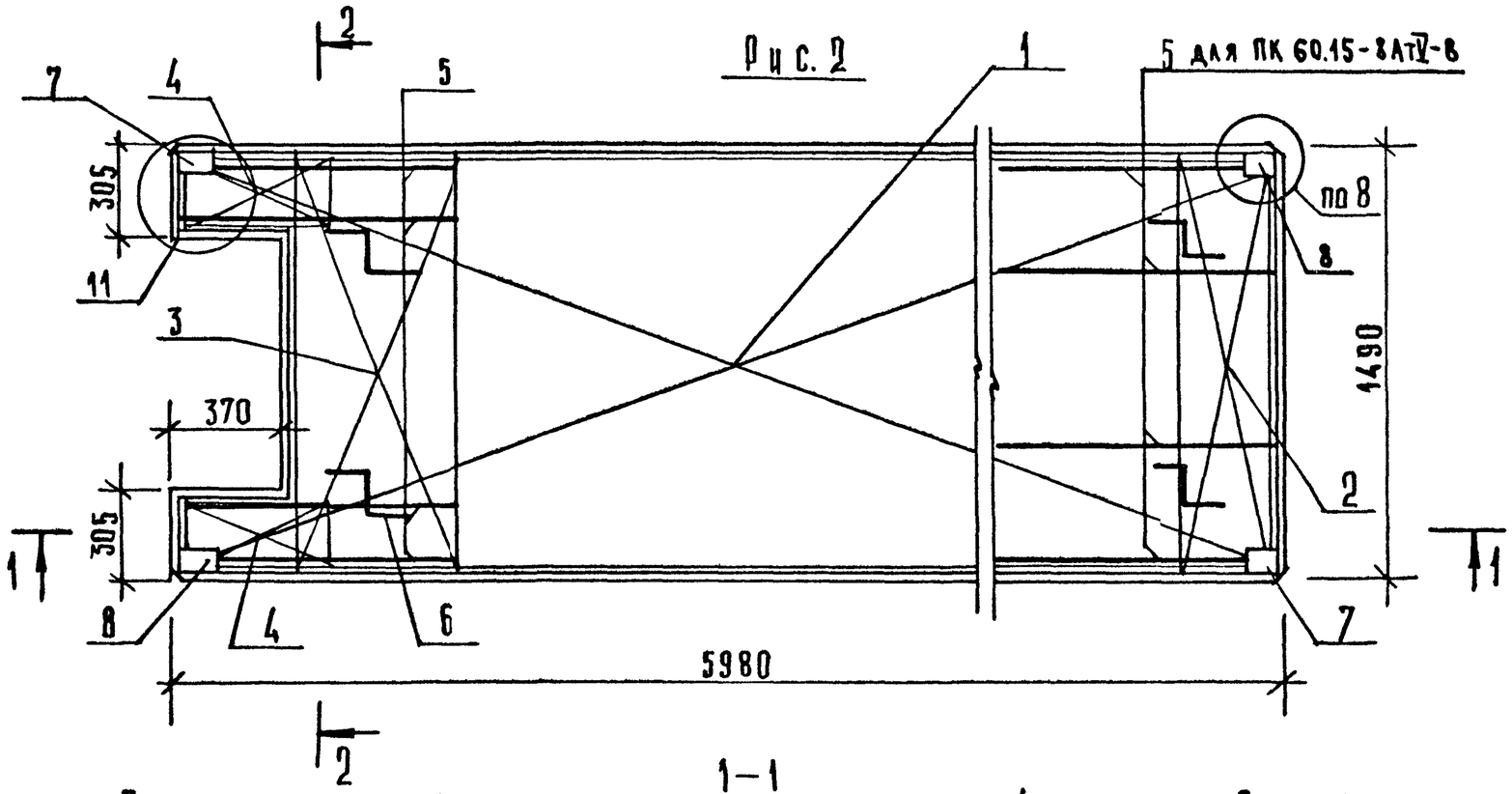

1–1

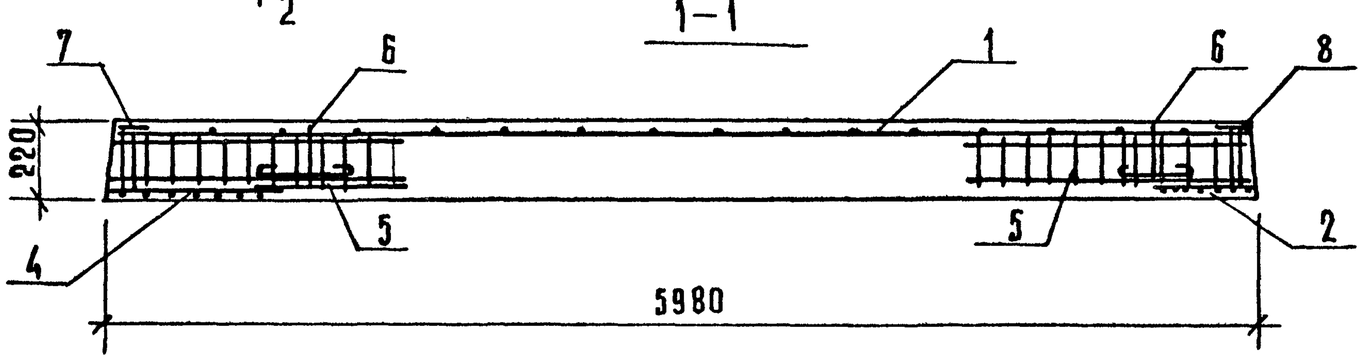

2–2

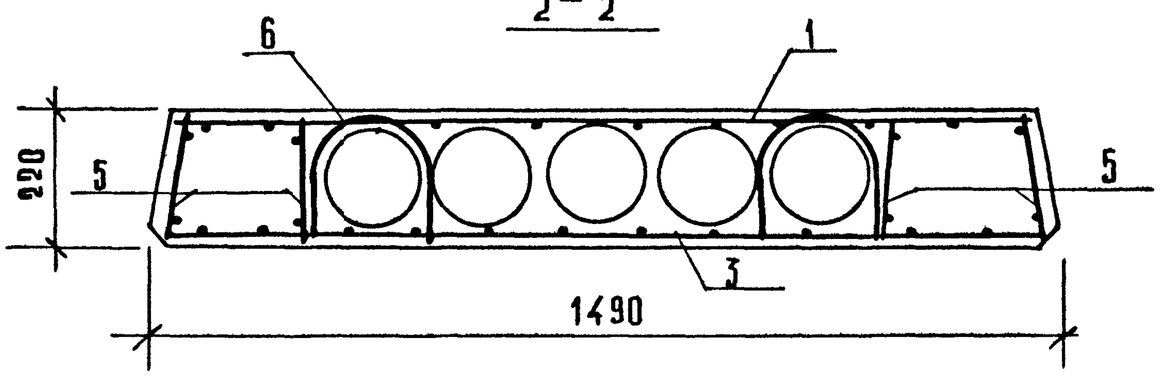

Рис. 3

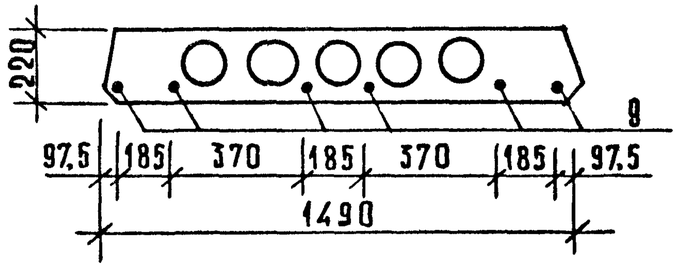

Рис. 4

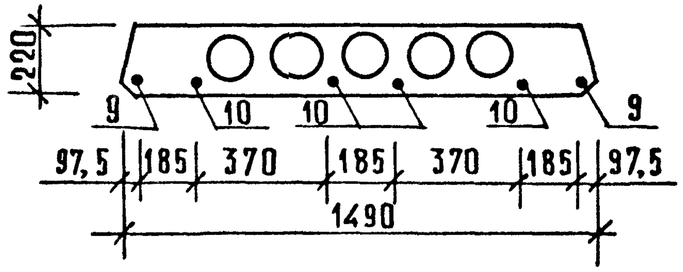

МАРКА ИЗДЕЛИЯ	РИС.
ПК 60.15–6АтVт–в	1, 2, 3
ПК 60.15–8АтVт–в	1, 2, 4

Марка панели	Поз.	Марка арматурного изделия	Кол.	Масса, кг		№ документа
				1 шт.	всего	
ПК 60.15-6АТV-В	1	С-20		4,51	4,51	1.090.1-1/88.5-3-К26
	2	С-2		0,91	0,91	-К14
	3	С-9		2,01	2,01	-К19
	4	С-19	2	0,70	1,40	-К25
	5	КР-2	4	0,38	1,52	-К5
	6	СП 2	4	1,09	4,36	-К47
	7	МН 2Т	2	1,22	2,44	-К45
	8	МН 2Н	2	1,22	2,44	-К45
	9	⌀10АтV L=5980	6	3,69	22,14	Б.ч.
				Итого:	41,72	
ПК 60.15-8АТV-В	1	С-20	1	4,51	4,51	1.090.1-1/88.5-3-К26
	2	С-2	1	0,91	0,91	-К14
	3	С-9	1	2,01	2,01	-К19
	4	С-19	2	0,70	1,40	-К25
	5	КР-2	8	0,38	3,04	-К5
	6	СП 2	4	1,09	4,36	-К47
	7	МН 2Т	2	1,22	2,44	-К45
	8	МН 2Н	2	1,22	2,44	-К45
	9	⌀10АтV L=5980	2	3,69	7,38	Б.ч.
	10	⌀12АтV L=5980	4	5,31	21,24	Б.ч.
				Итого:	49,72	

23789 50

САПР ТБЗТК | ТАП СП | Рзк ГР Ст. инж. | Винокур Бурлакова | Инв. № подл. | Подп. и дата | Взам. инв. №

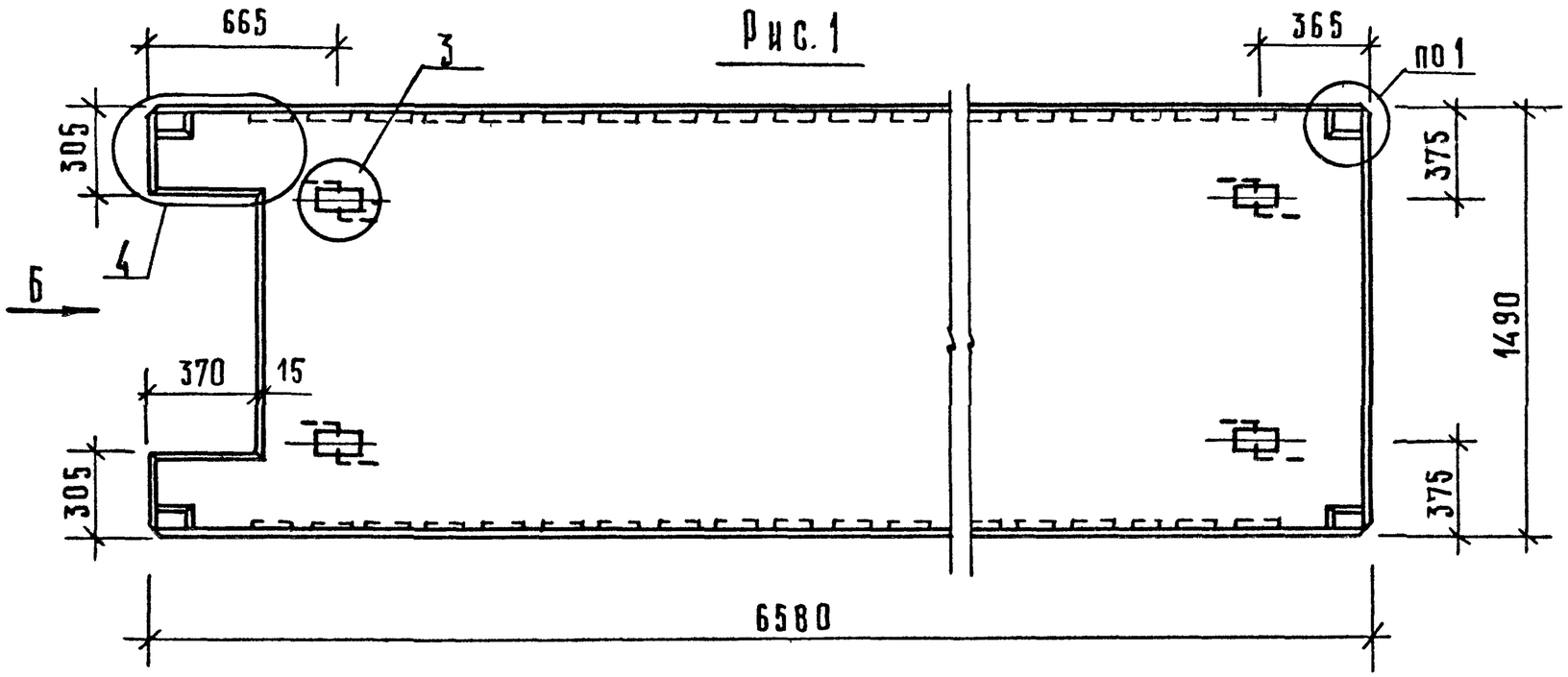

Рис. 1

Вид А

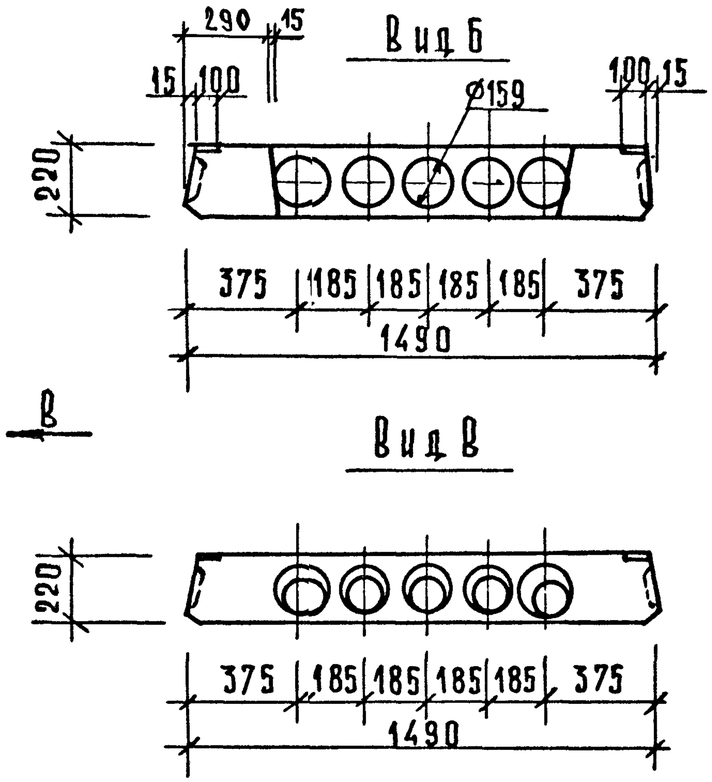

Вид Б

Вид В

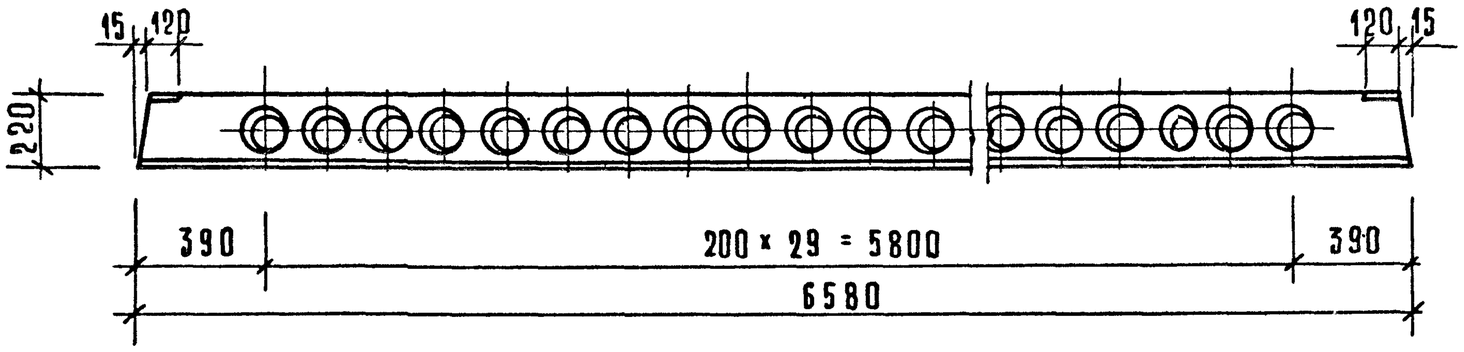

1. Узлы и виды „А", „Б" и „В" см. К17.
2. Ведомость расхода стали см. РС.

Марка	Масса т	Класс бетона	Объем бетона, м³	Расход стали кг
ПК 66.15-6АтV-В	3,67	В20	1,47	55,98
ПК 66.15-8АтV-В				61,42

Нач отд	Волынский	
Н контр	Егоров	
Гл конст	Шац	
ГИП	Николаева	
ГИП	Коновалова	
Провер.	Луговая	
Разраб	Берлова	

1.090.1-1/88.5-1 К15

Плиты перекрытия
ПК 66.15-6АтV-В
ПК 66.15-8АтV-В

Стадия	Лист	Листов
Р	1	3

ЦНИИЭП торгово-бытовых зданий и туристских комплексов

237'89 51

Формат А3

Рис. 2

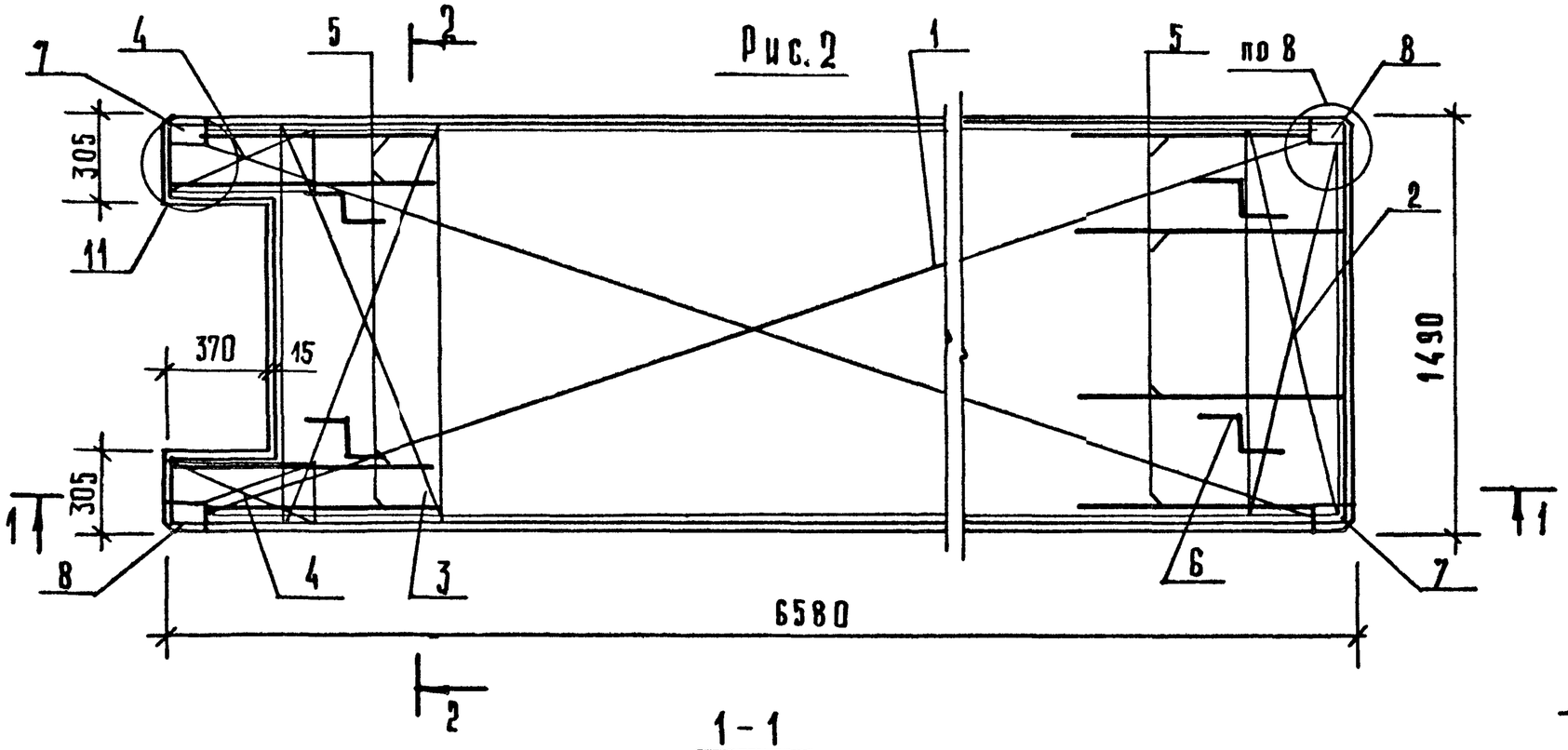

1 - 1

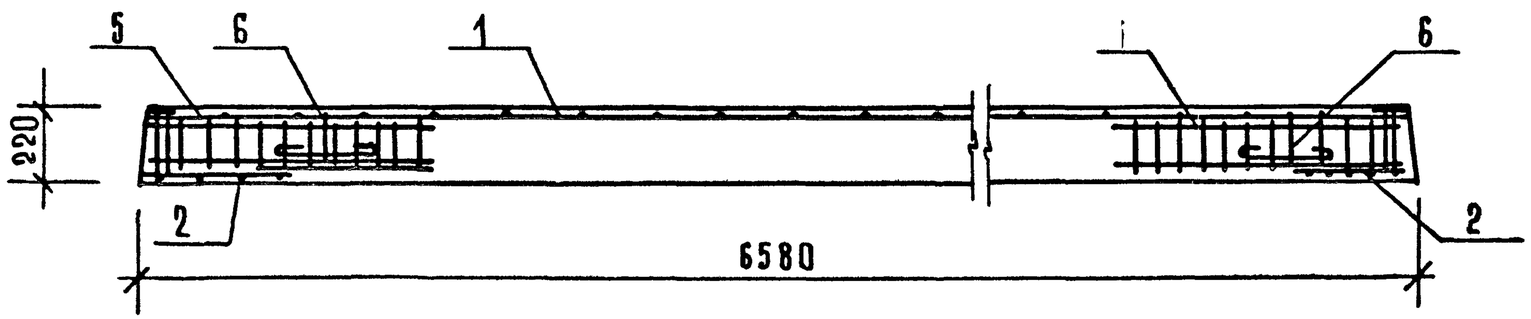

2 - 2

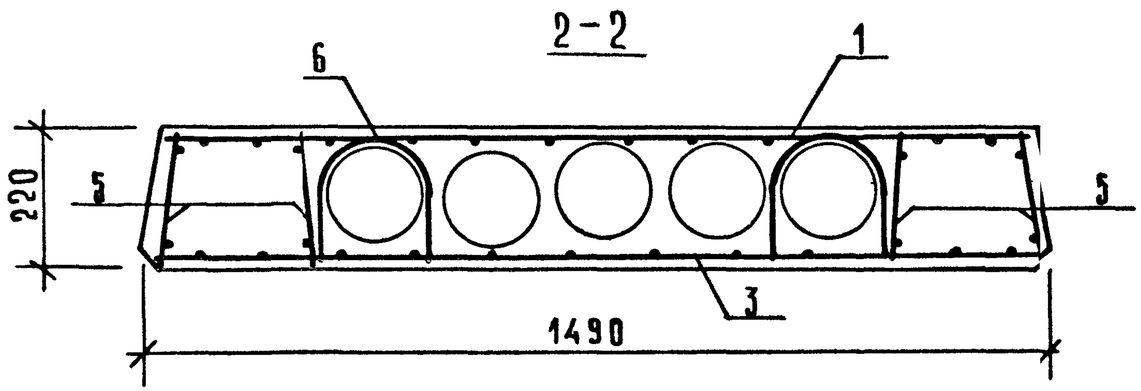

Рис. 3

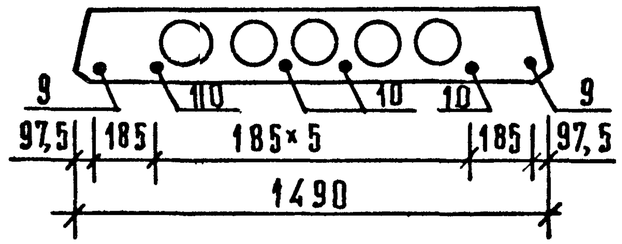

Рис. 4

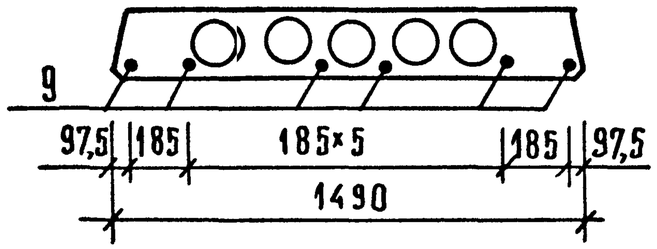

МАРКА ИЗДЕЛИЯ	РИС.
ПК 66.15–6АтV̄т–В	1, 2, 3
ПК 66.15–8АтV̄т–В	1, 2, 4

1.090.1-1/88.5-1-К15	Лист 2

Инв. № подл. | Подп. и дата | Взам. инв. №

23789 52

МАРКА ПАНЕЛИ	ПОЗ.	МАРКА АРМАТУРНОГО ИЗДЕЛИЯ	КОЛ	МАССА, КГ 1 ШТ.	МАССА, КГ ВСЕГО	№№ ДОКУМЕНТА
ПК 66.15-6АТV-8	1	С-21	1	4,97	4,97	1.090.1-1/88.5-3-К26
	2	С-2	1	0,91	0,91	-К14
	3	С-9	1	2,01	2,01	-К19
	4	С-19	2	0,70	1,40	-К25
	5	КР-3	8	0,42	3,33	-К5
	6	СП 3	4	1,75	7,01	-К47
	7	МН 2Т	2	1,22	2,44	-К45
	8	МН 2Н	2	1,22	2,44	-К45
	9	Ø10АТV L=6580	2	4,06	8,12	Б.Ч.
	10	Ø12АТV L=6580	4	5,84	23,36	Б.Ч.
		ИТОГО:			55,98	
ПК 66.15-8АТV-8	1	С-21	1	4,97	4,97	1.090.1-1/88.5-3-К26
	2	С-2	1	0,91	0,91	-К14
	3	С-9	1	2,01	2,01	-К19
	4	С-19	2	0,70	1,40	-К25
	5	КР-7	8	0,65	5,20	-К7
	6	СП 3	4	1,75	7,01	-К47
	7	МН 2Т	2	1,22	2,44	-К45
	8	МН 2Н	2	1,22	2,44	-К45
	9	Ø12АТV L=6580	6	5,84	35,04	Б.Ч.
		ИТОГО:			61,42	

23789 53

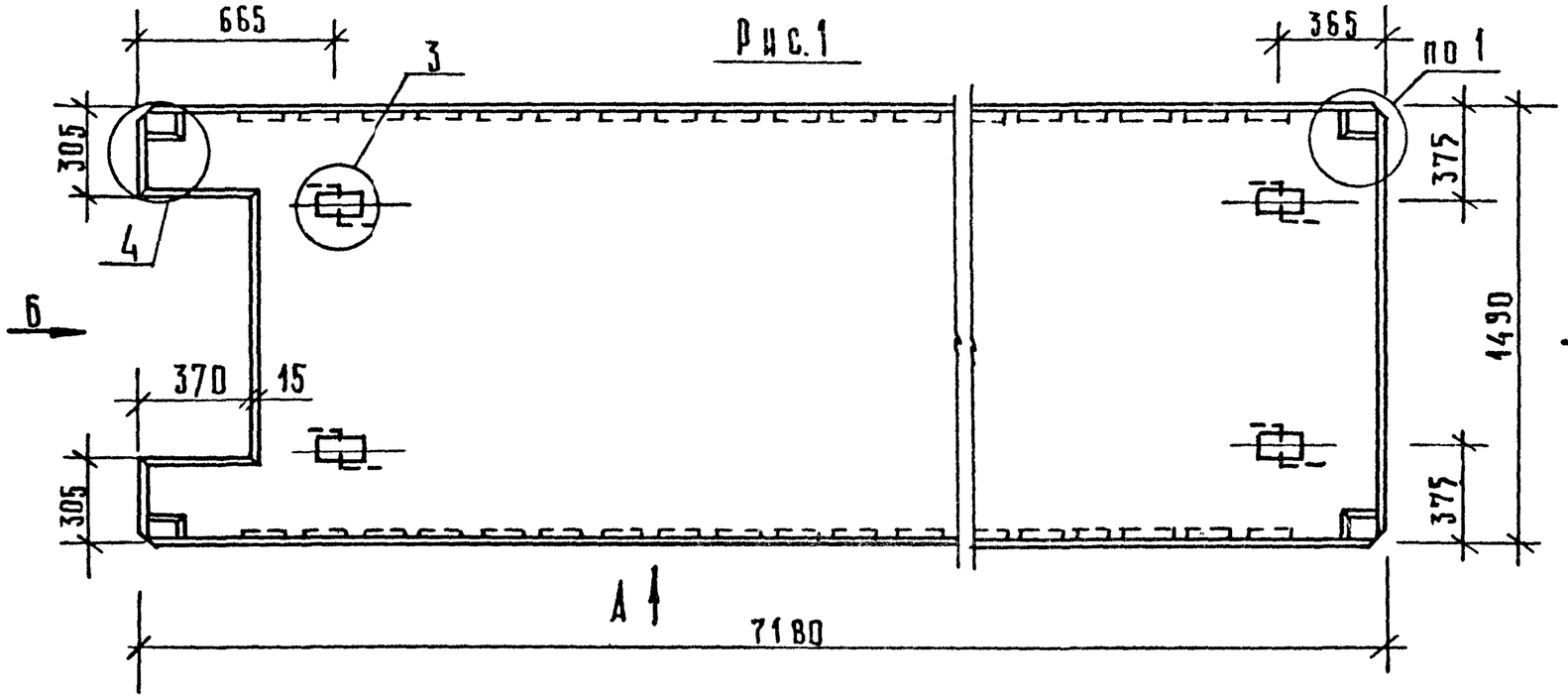

Вид А

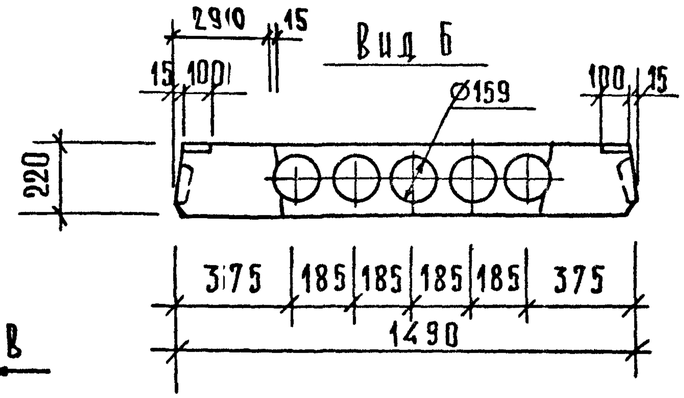

Вид В

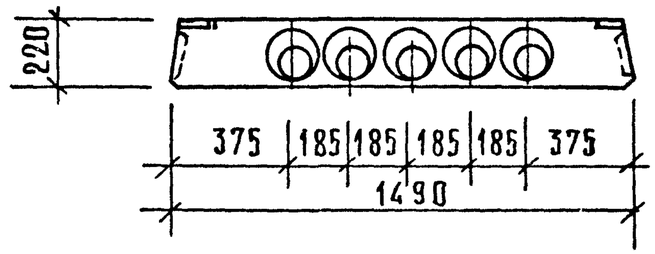

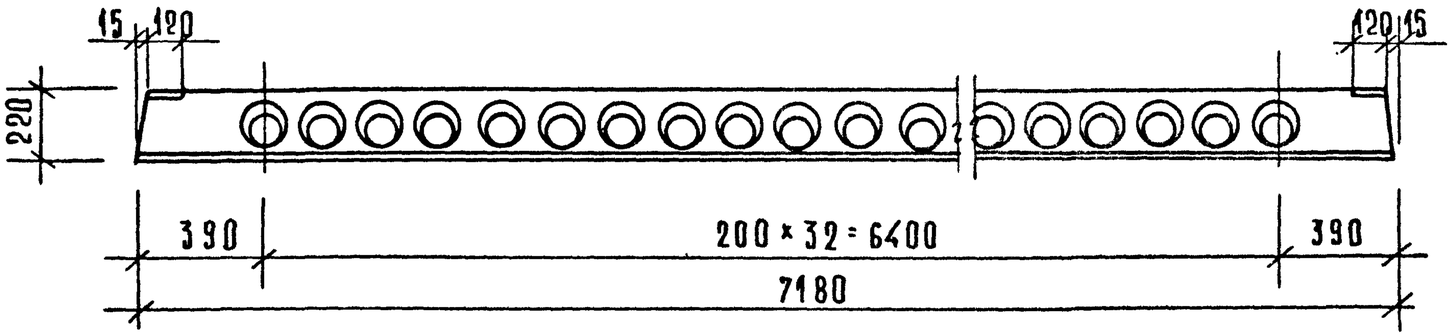

1. Узлы и вид „А", „Б" и „В" см. К17.
2. Ведомость расхода стали см. РС.

МАРКА	МАССА Т	КЛАСС БЕТОНА	ОБЪЕМ БЕТОНА $м^3$	РАСХОД СТАЛИ КГ
ПК 72.15 – 6 АтV – В	4,01	В25	1,60	63,53
ПК 72.15 – 8 АтV – В				74,32

Нач. отд.	Волынский	
Н. контр.	Егоров	
Гл. конст.	Шац	
ГИП	Николаева	
ГИП	Коновалова	
Провер.	Аугова	
Разраб.	Берлова	

1.090.1-1/88. 5-1-К16

Плиты перекрытия
ПК 72.15 – 6 АтV – В
ПК 72.15 – 8 АтV – В

Стадия	Лист	Листов
Р	1	3

ЦНИИЭП торгово-бытовых зданий и туристских комплексов

Инв. № подл. | Подп. и дата | Взам. инв. №

Рис.2

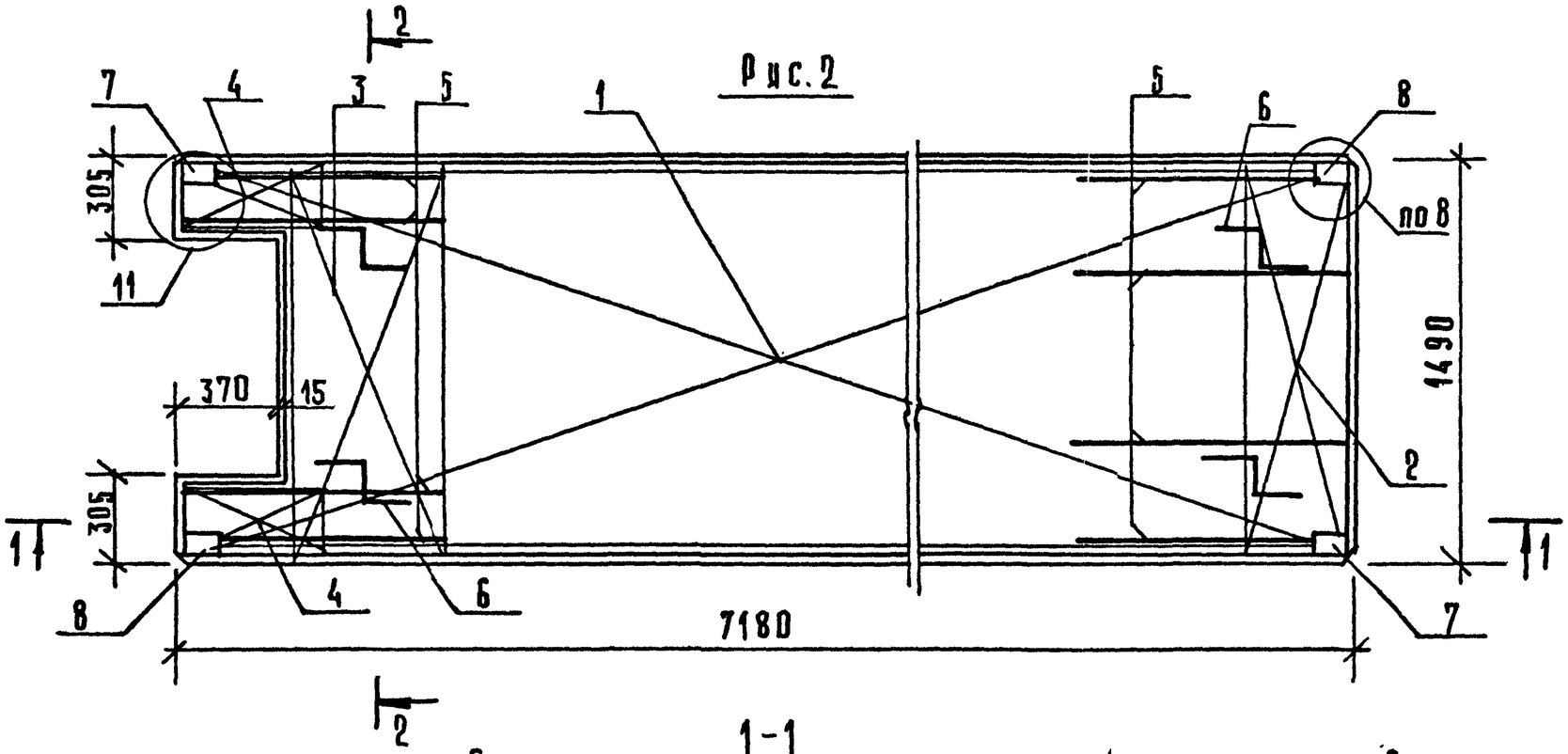

1-1

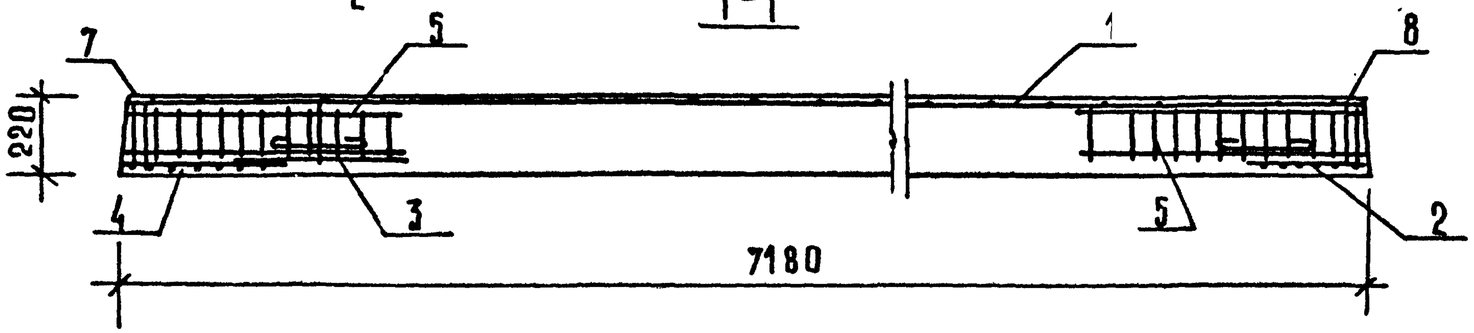

2-2

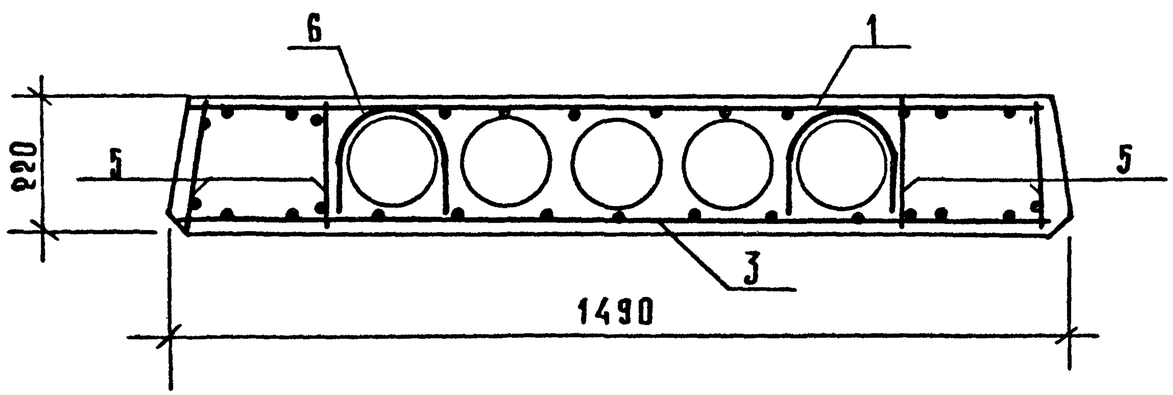

Рис.3

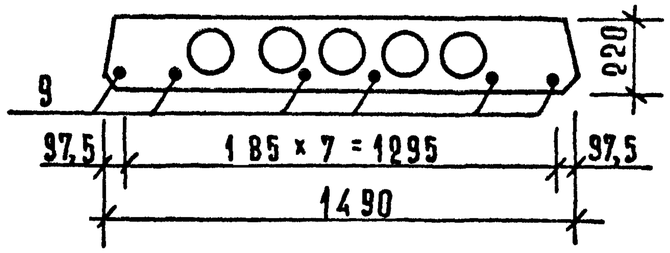

Рис.4

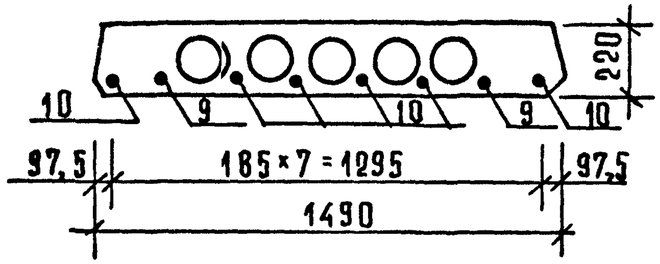

МАРКА ИЗДЕЛИЯ	РИС.
ПК 72..15 – 6АтV̲т – В	1, 2, 3
ПК 72..15 – 8АтV̲т – В	1, 2, 4

МАРКА ПАНЕЛИ	ПОЗ.	МАРКА АРМАТУРНОГО ИЗДЕЛИЯ	КОЛ.	МАССА КГ 1 ШТ	МАССА КГ ВСЕГО	NN ДОКУМЕНТА
ПК 72.15-6ATV-8	1	С-22	1	5.44	5.44	1.090.1-1/88.5-3 - К27
	2	С-2	1	0.91	0.91	- К14
	3	С-9	1	2.01	2.01	- К19
	4	С-19	2	0.70	1.40	- К25
	5	КР-5	8	0.45	3.61	- К6
	6	СП 3	4	1.75	7.01	- К47
	7	МН 2Т	2	1.22	2.44	- К45
	8	МН 2Н	2	1.22	2.44	- К45
	9	Ф12ATV L= 7180	6	6.38	38.28	Б.Ч.
	ИТОГО: 63.53					
ПК 72.15-8ATV-8	1	С-22	1	5.44	5.44	1.090.1-1/88.5-3- - К27
	2	С-2	1	0.91	0.91	- К14
	3	С-9	1	2.01	2.01	- К19
	4	С-19	2	0.70	1.40	- К25
	5	КР-8	8	0.69	5.52	- К8
	6	СП 3	4	1.75	7.01	- К47
	7	МН 2Т	2	1.22	2.44	- К45
	8	МН 2Н	2	1.22	2.44	- К45
	9	Ф10ATV L= 7180	2	4.43	8.86	Б.Ч.
	10	Ф12ATV L= 7180	6	6.38	38.26	Б.Ч.
	ИТОГО: 74.32					

Гл.АПР ТБЗТК | Т/П СП | РУК.ГР. СТ.ИНЖ | ВИНОКУР БУРЛАКОВА
ИНВ. ПОДЛ. | ПОДПИСЬ И ДАТА | ВЗАМ.ИНВ.
23789 56

Вид А

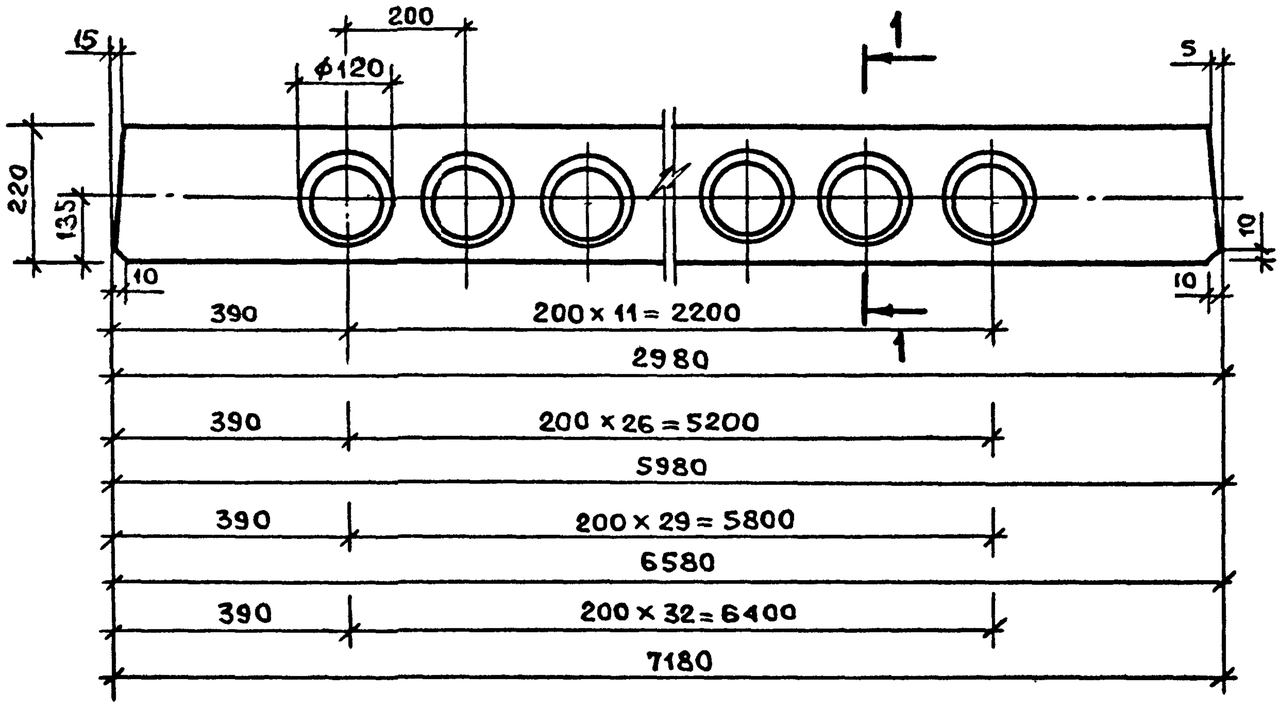

Вид В

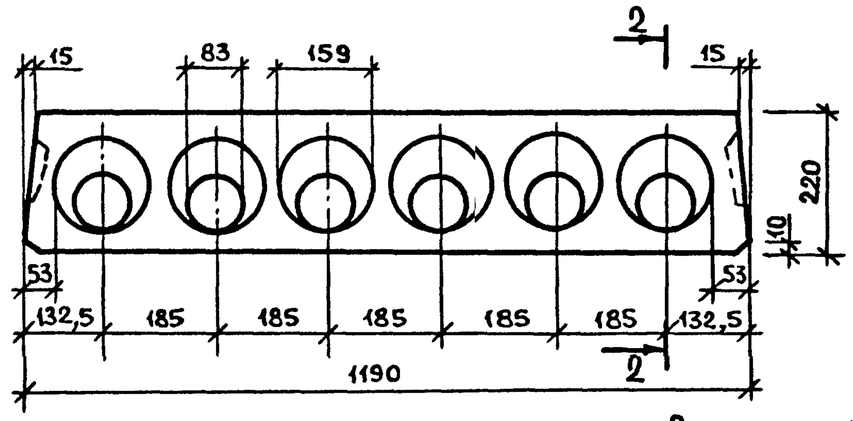

Вид В

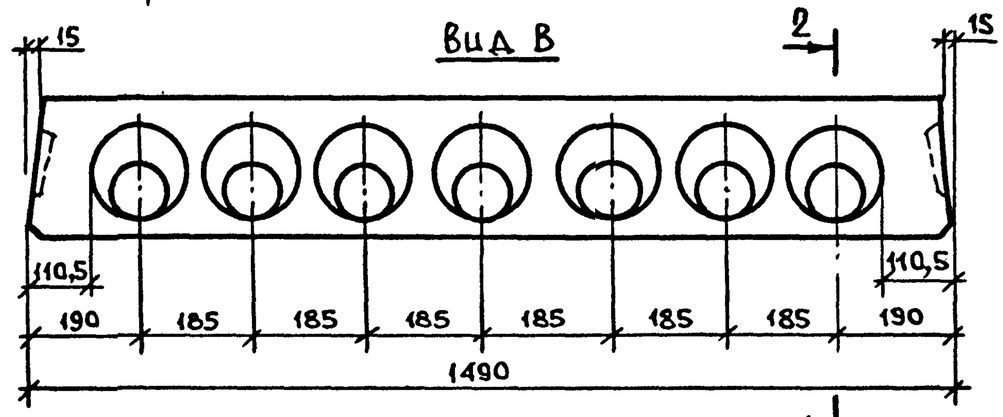

1 – 1

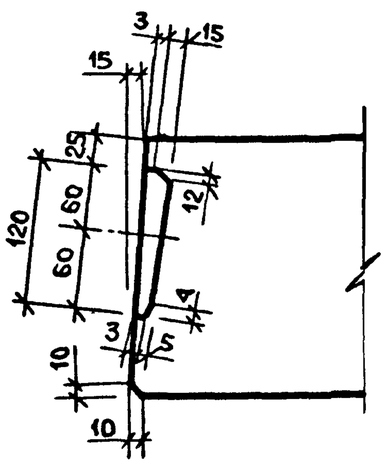

Вкладыш образующий шпонку

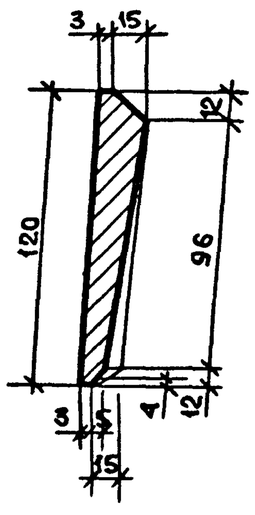

2 – 2

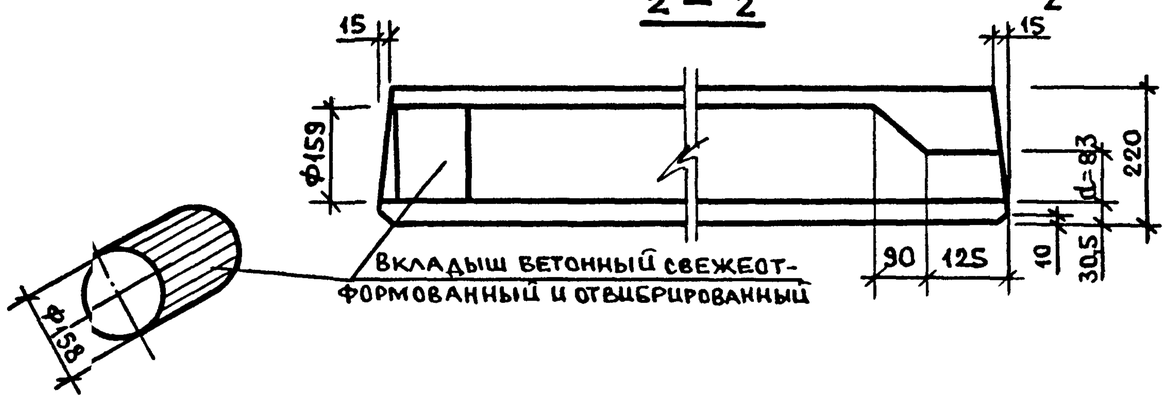

Нач.отд.	Волынский		1.090.1-11/88.5-1-К17	
Гл.конст	Шац			
Н.контр.	Егоров		Узлы	Стадия: Р; Лист: 1; Листов: 7
ГИП	Николаева			ЦНИИЭП торгово-бытовых зданий и туристских комплексов
ГИП	Коновалова			
Провер.	Луговая			
Разраб.	Хорошилова			

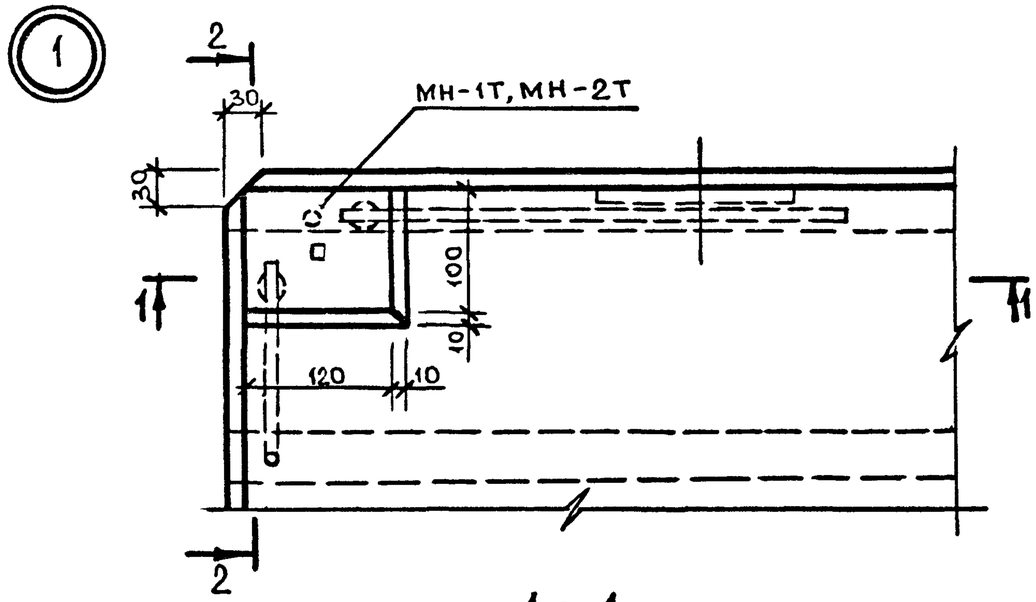

1 — 1

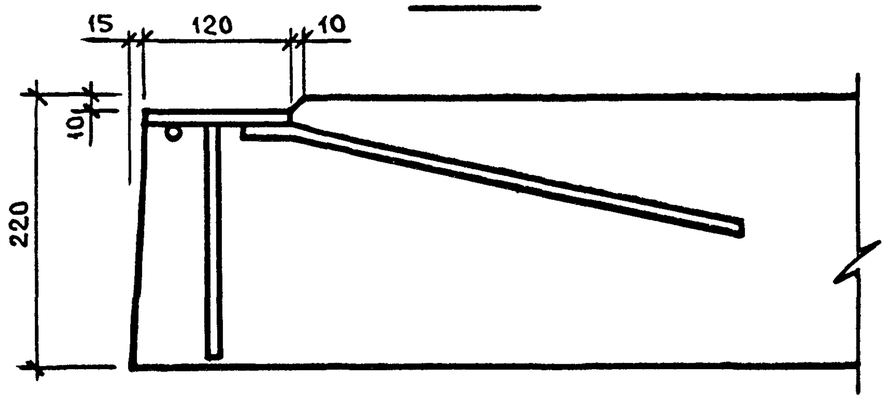

2 — 2

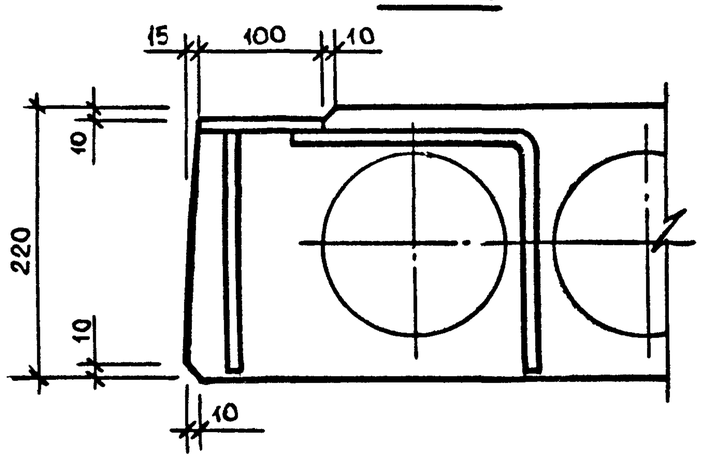

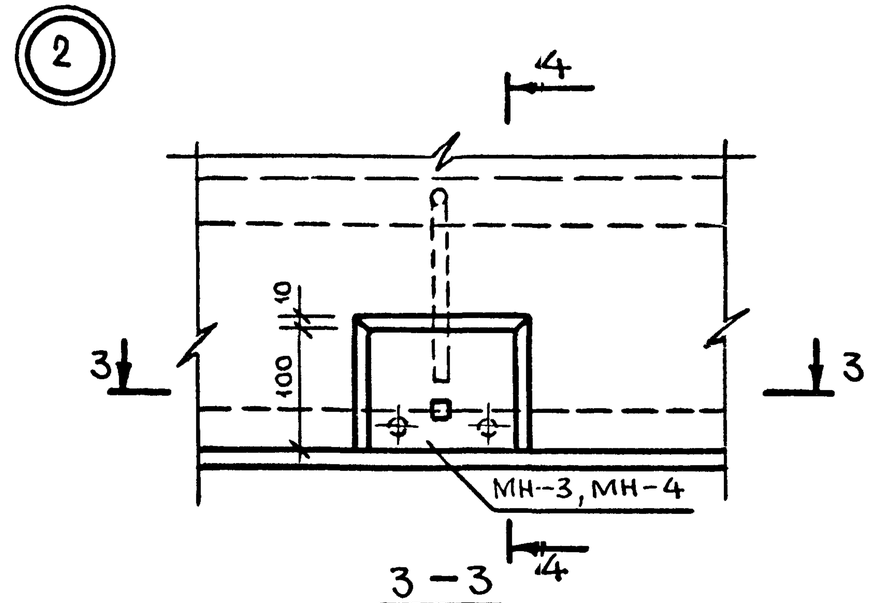

3 — 3

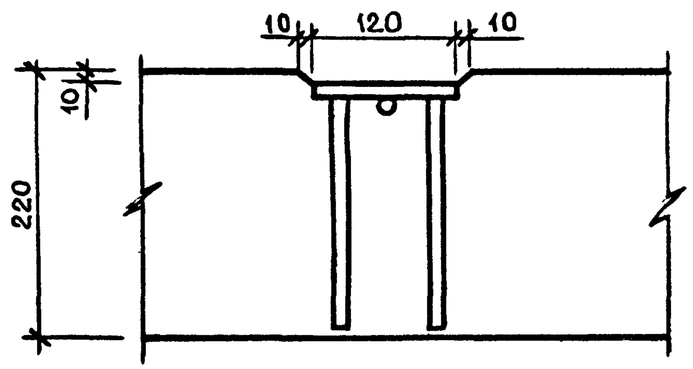

4 — 4

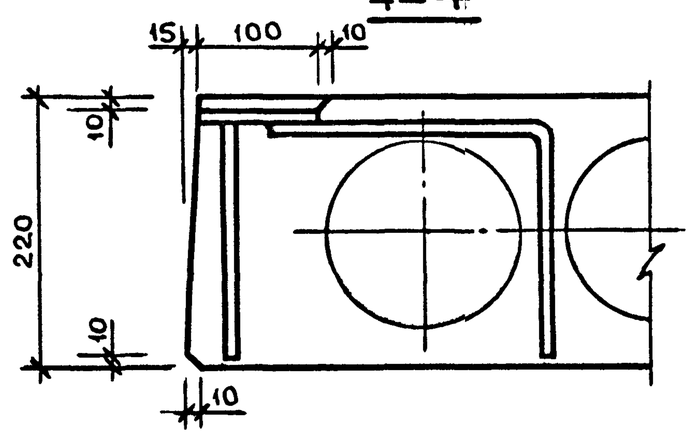

Инв. № подл.	Подпись и дата	Взам. инв. №

1.090.1-1/88. 5-1 - К17

Лист 2

23789 58

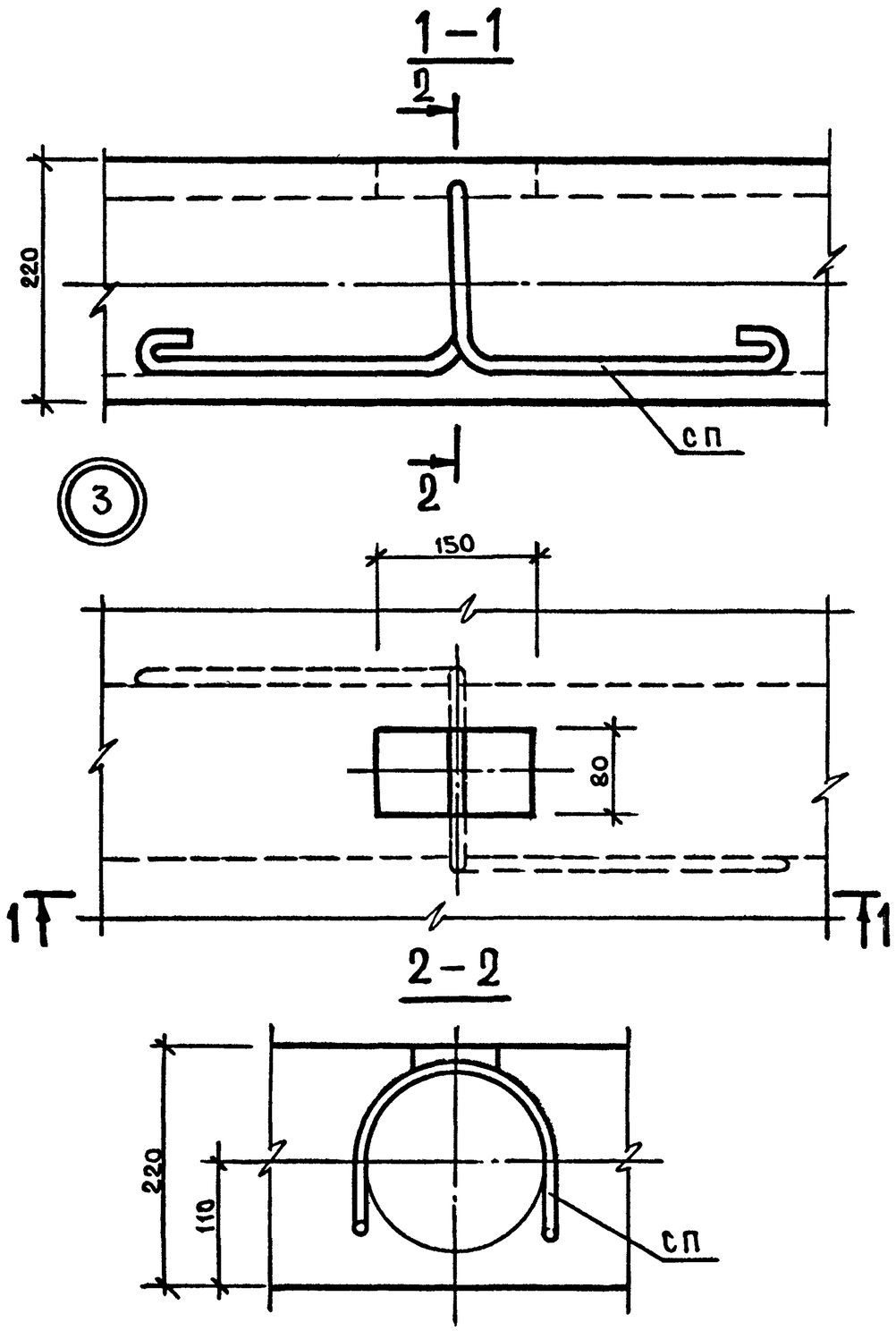

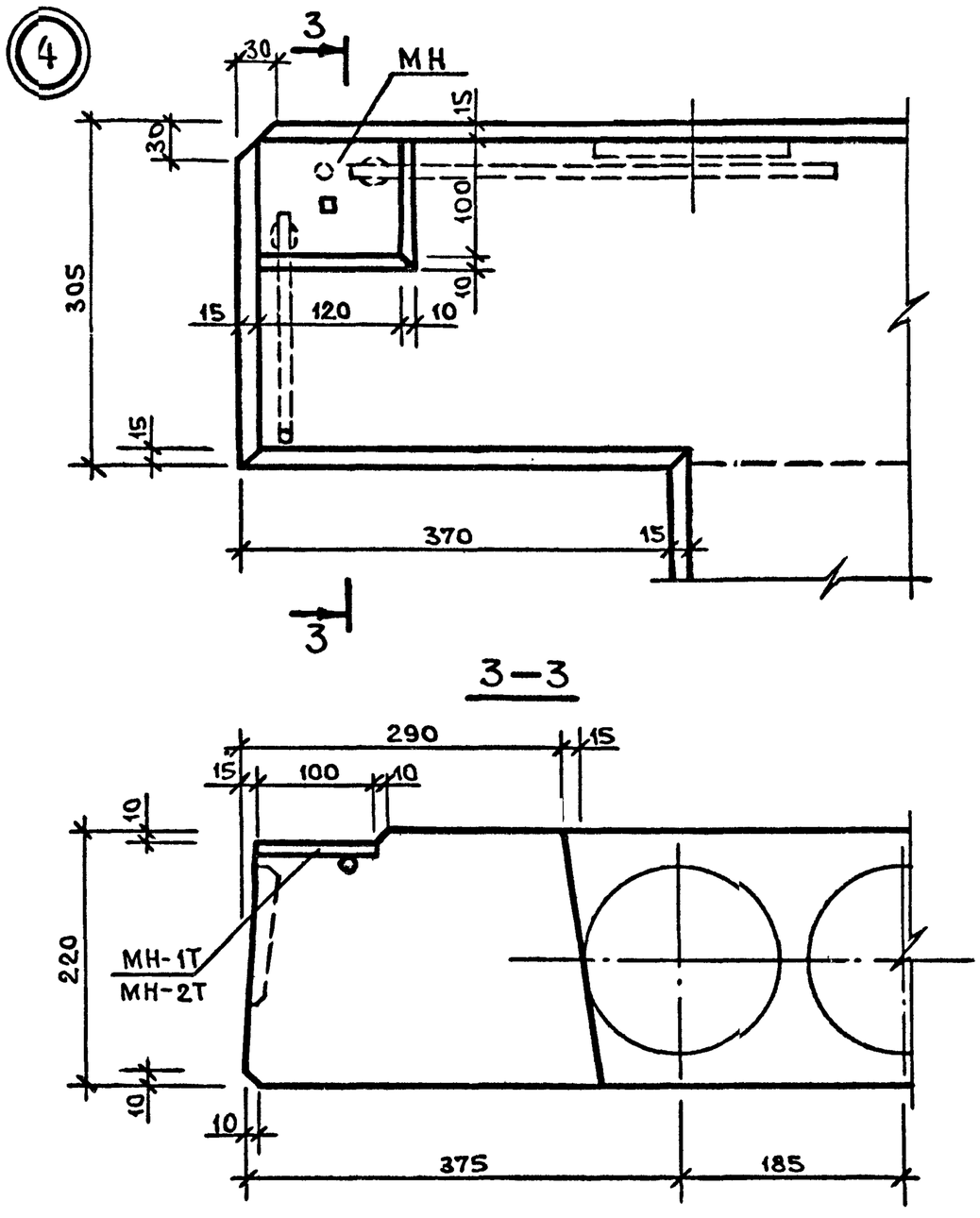

1.090.1-1/88. 5-1 - К17	Лист 3

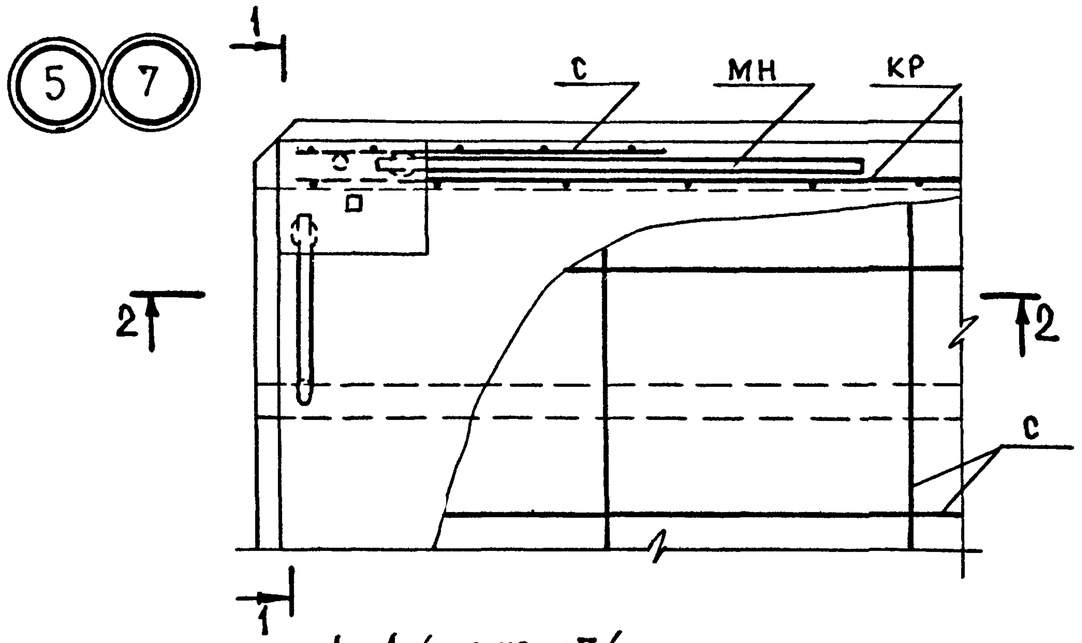

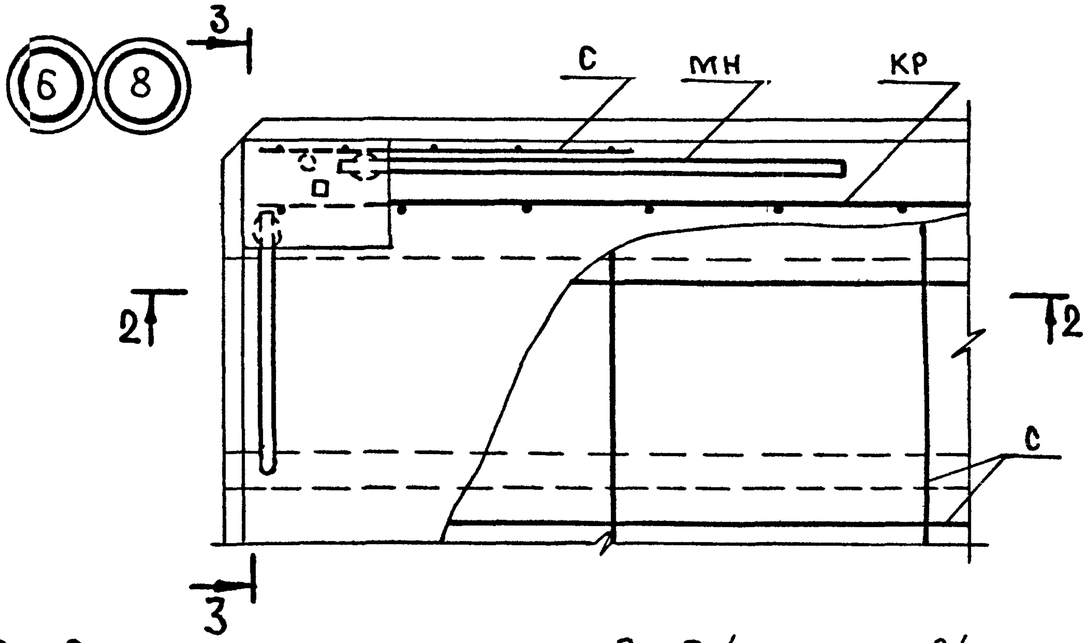

1-1 /для узла 7/

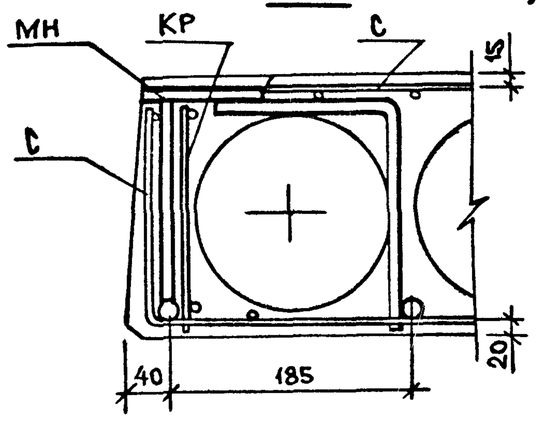

2-2

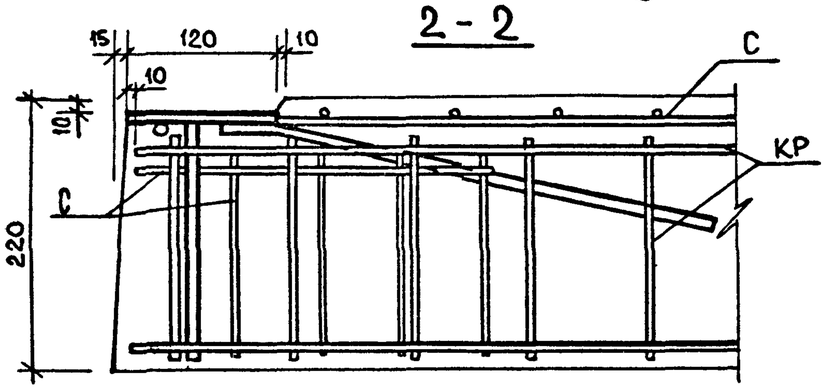

3-3 /для узла 8/

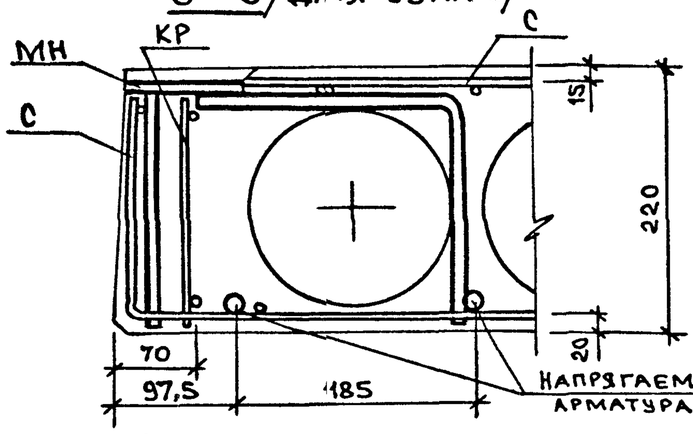

1-1 /для узла 5/

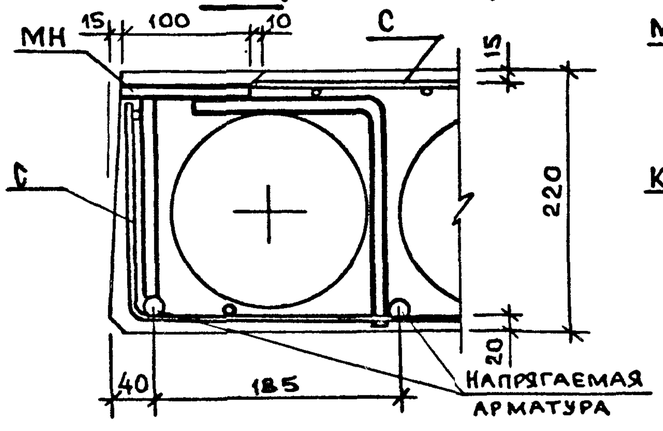

1-1 /для плит марок П130.../

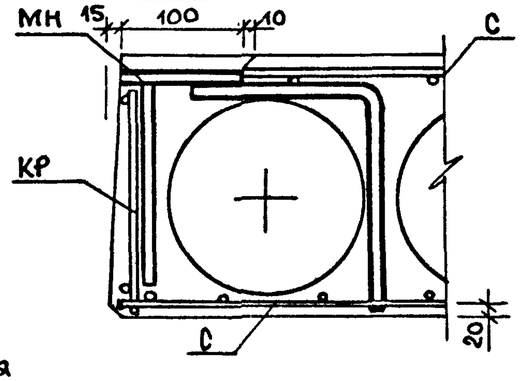

3-3 /для узла 6/

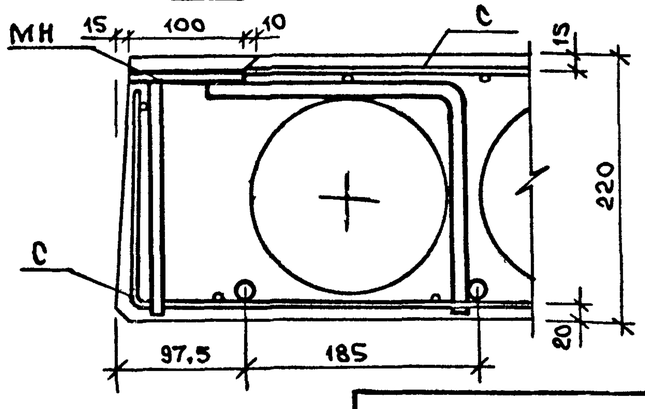

3-3 /для плит марок ПК30.../

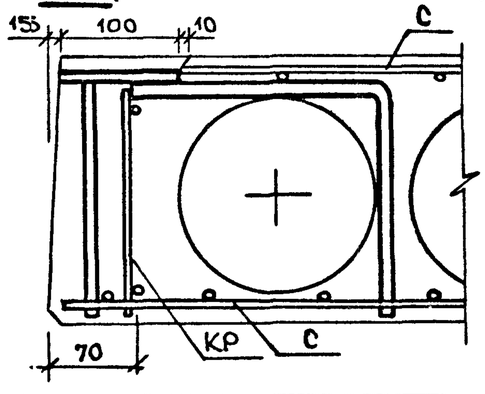

Инв. № подл.	Подпись и дата	Взам. инв. №	

1.090.1-1/88. 5-1 - К17

Лист 4

23789 60

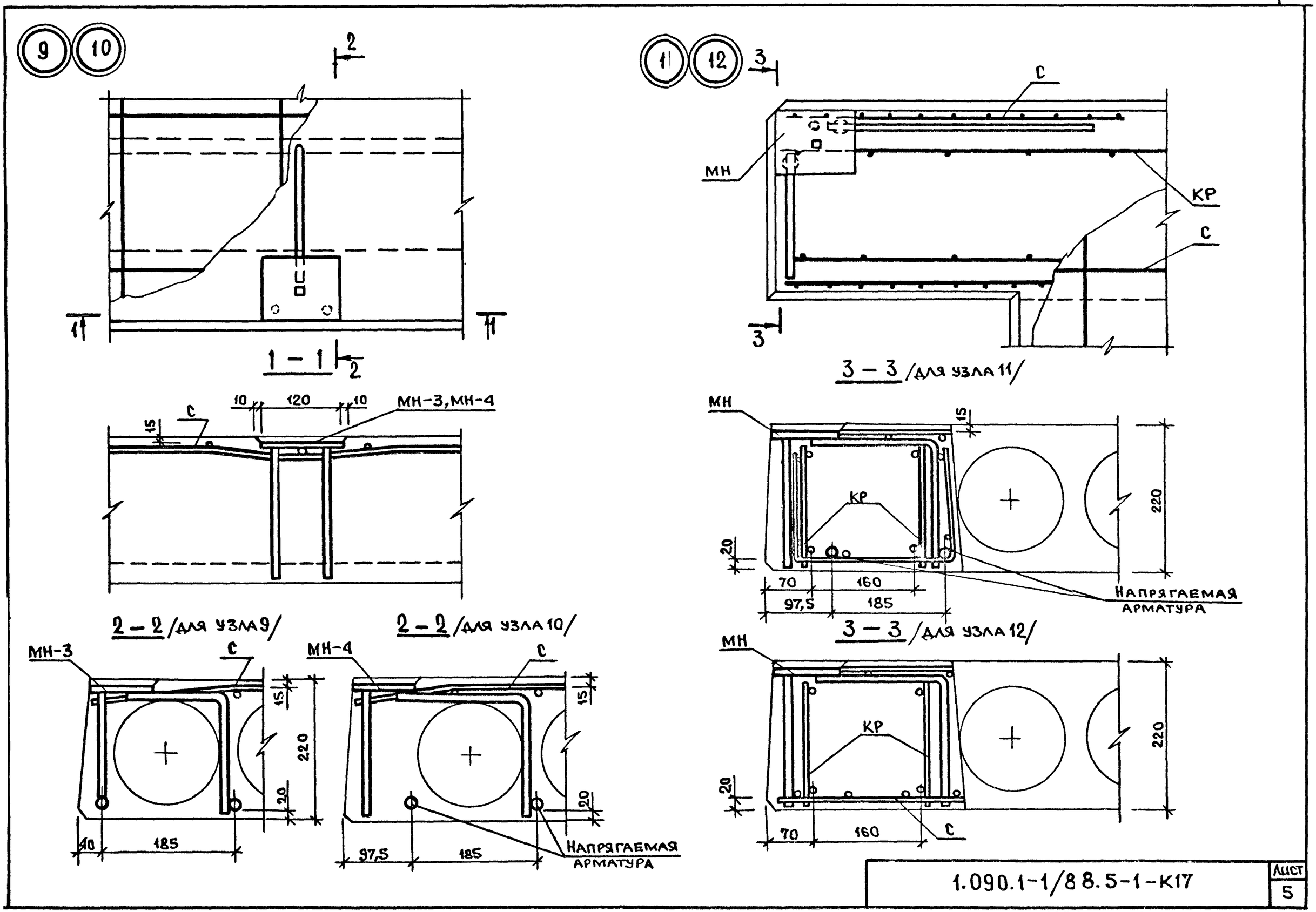

1.090.1-1/88.5-1-К17

Лист 5

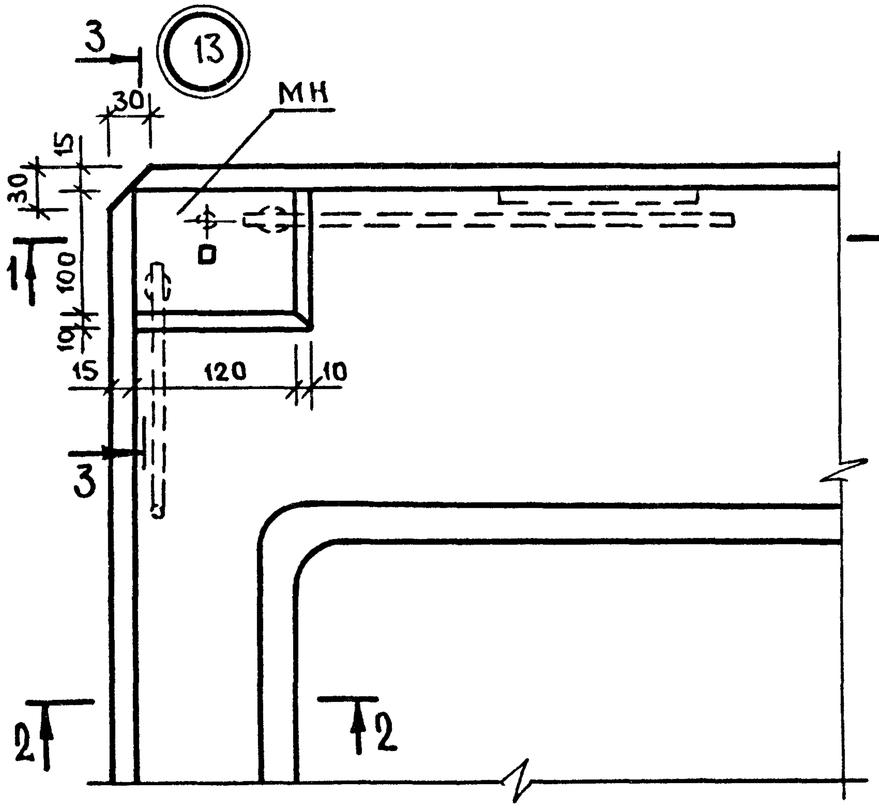

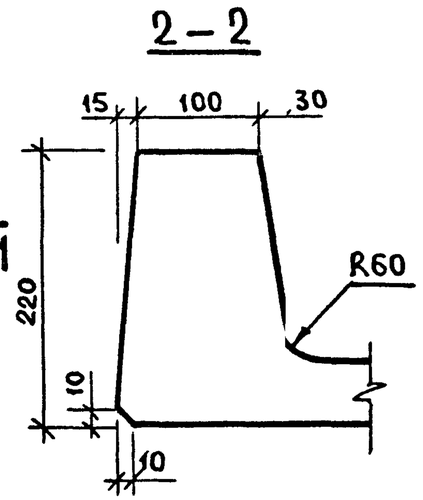

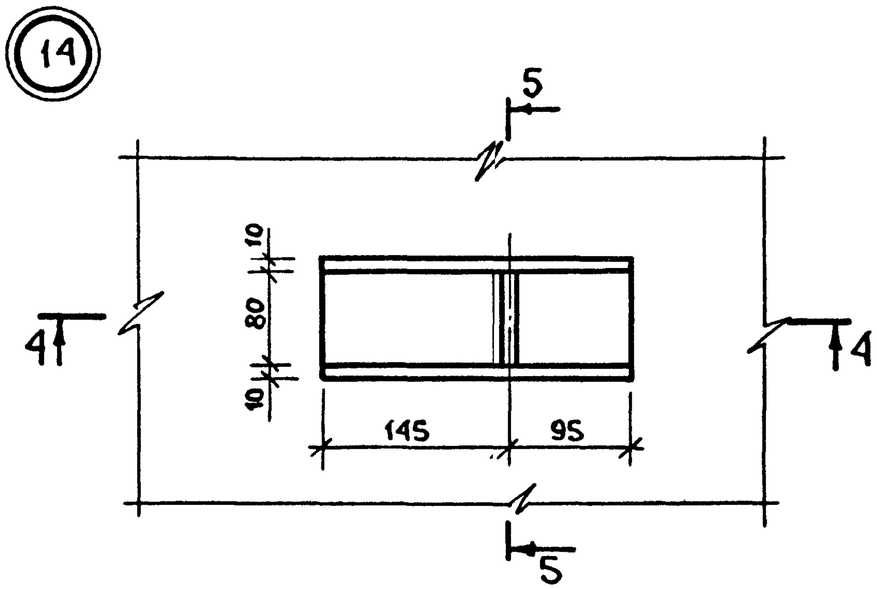

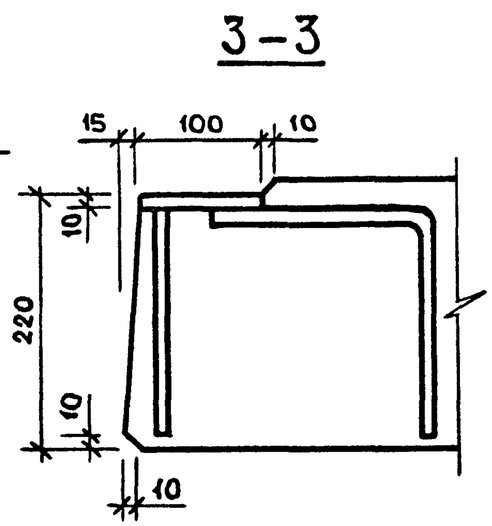

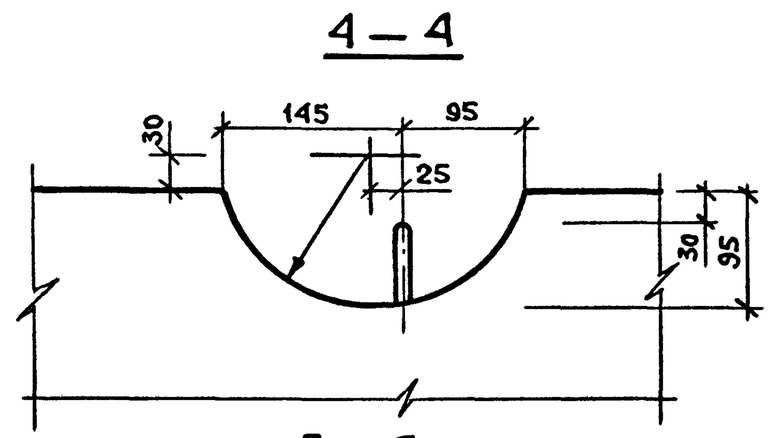

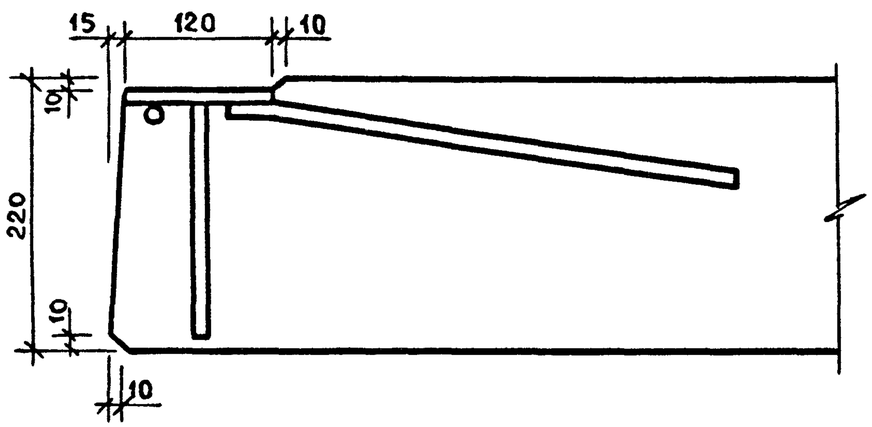

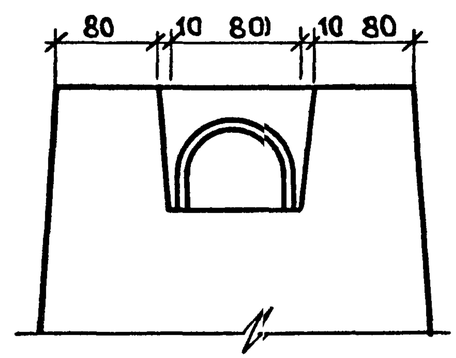

Инв.№ подл.	Подпись и дата	Взам. инв.№	

1.090.1-1/88.5-1-К17

Лист 6

23789 62

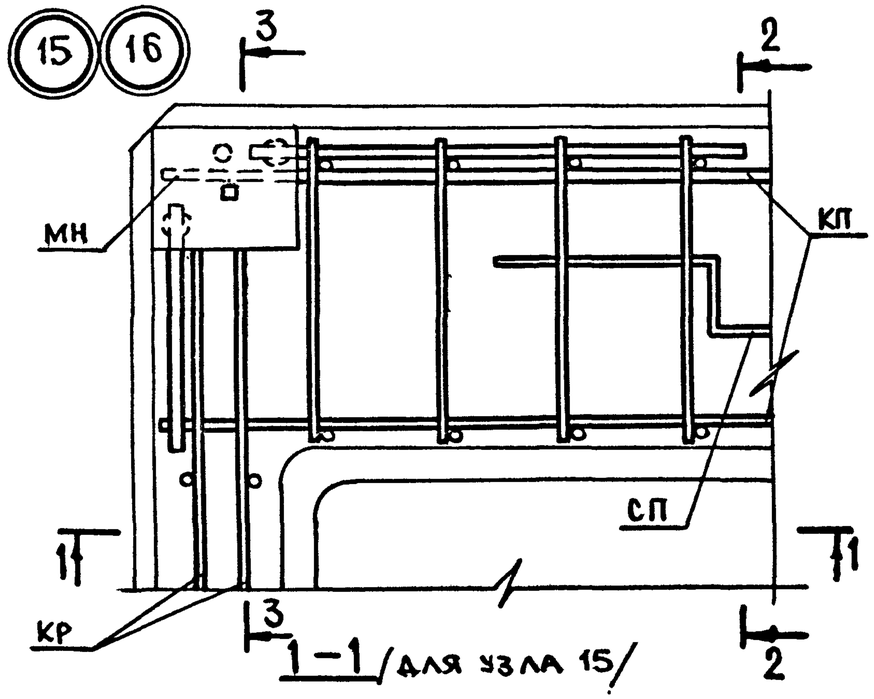

1–1 /для узла 15/

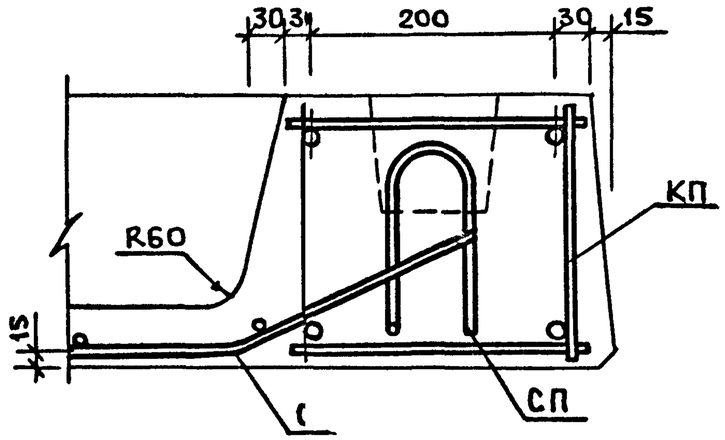

2–2 /для узла 15/

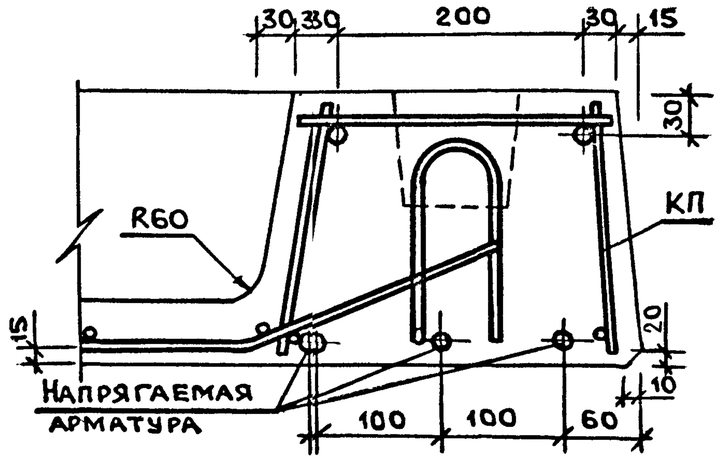

2–2 /для узла 16/

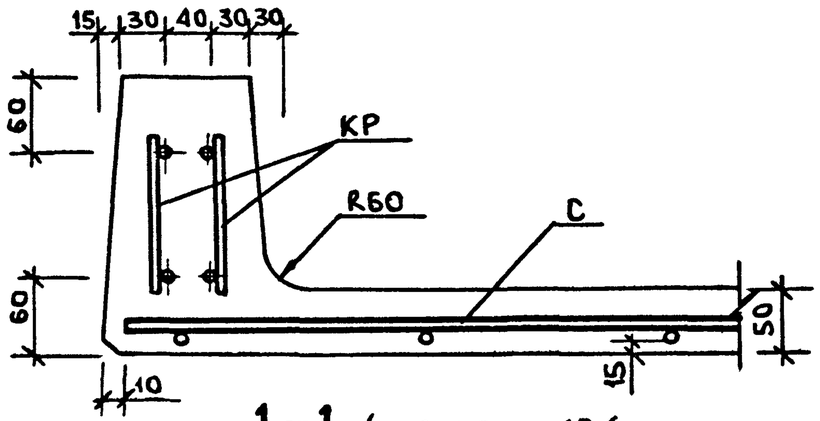

1–1 /для узла 16/

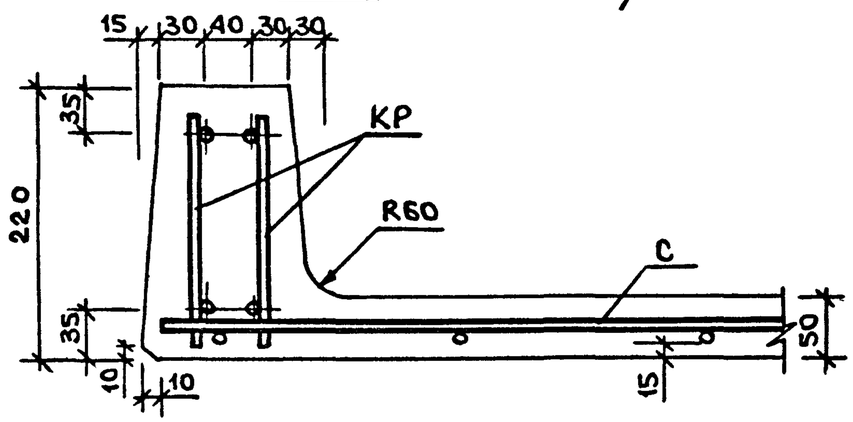

3–3 /для узла 15/

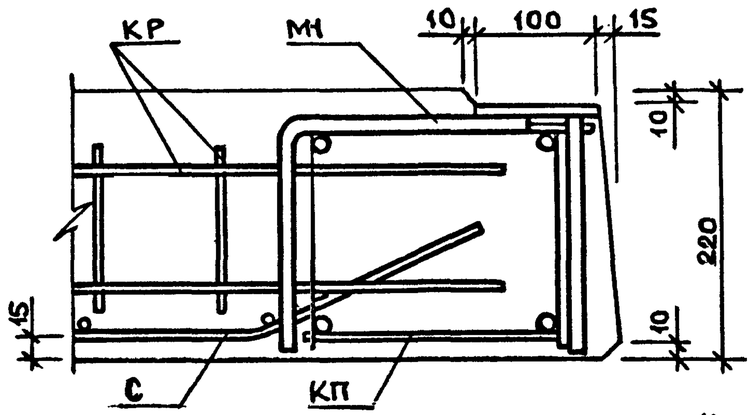

3–3 /для узла 16/

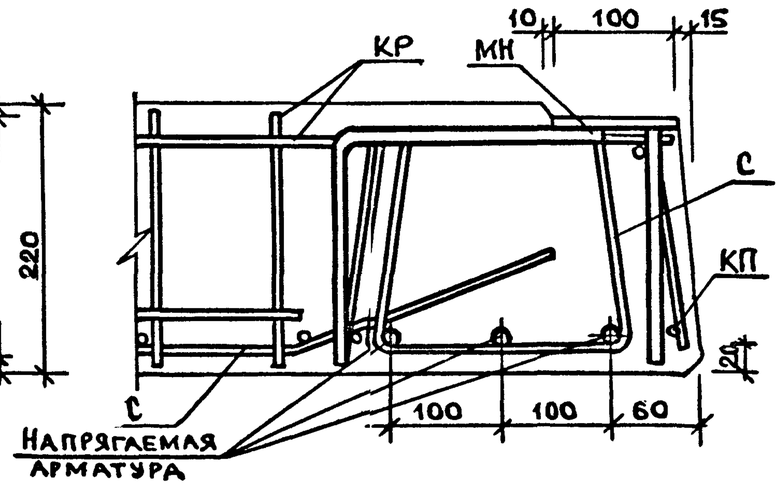

1.090.1-1/88. 5-1 – К17	Лист 7

23789 6.3

ВЕДОМОСТЬ РАСХОДА СТАЛИ НА 1 ЭЛЕМЕНТ, КГ

МАРКА ЭЛЕМЕНТА	ИЗДЕЛИЯ АРМАТУРНЫЕ								
	АРМАТУРА КЛАССА								
	ВРI			AIII			AI		ВСЕГО
	ГОСТ 6727-80			ГОСТ 5781-82			ГОСТ 5781-82		
	ø3	ø4	ИТОГО	ø6	ø8	ИТОГО	ø10	ИТОГО	
ПК 30.12-6	1.81	1.23	3.04	5.26	0.00	5.26	2.74	2.74	11.04
ПК 30.12-8	1.81	3.41	5.22	0.00	7.02	7.02	2.74	2.74	14.98
ПК 30.15-6	2.15	1.56	3.71	5.26	0.00	5.26	2.74	2.74	11.71
ПК 30.15-8	2.15	3.74	5.89	0.00	7.02	7.02	2.74	2.74	15.65

ПРОДОЛЖЕНИЕ ВЕДОМОСТИ

ИЗДЕЛИЯ ЗАКЛАДНЫЕ					
АРМАТУРА КЛАССА		ПРОКАТ		ВСЕГО	ОБЩИЙ РАСХОД
AIII					
ГОСТ 5781-82		ГОСТ 10705-76			
ø10	ИТОГО	-6 X 100	ИТОГО		
2.44	2.44	2.28	2.28	4.72	15.76
2.44	2.44	2.28	2.28	4.72	19.70
2.60	2.60	2.28	2.28	4.88	16.59
2.60	2.60	2.28	2.28	4.88	20.53

1. В ВЕДОМОСТИ НЕ УЧТЁН РАСХОД СТАЛИ НА ОСАДКУ АНКЕРОВ ЗАКЛАДНЫХ ИЗДЕЛИЙ В ПРОЦЕССЕ СВАРКИ В ТАВР, КОТОРЫЙ СОСТАВЛЯЕТ ДО 2% РАСХОДА СТАЛИ НА ЭТИ АНКЕРА.
2. МАРКА ПРОЕКТНОЙ СТАЛИ ДЛЯ ЗАКЛАДНЫХ ИЗДЕЛИЙ ДОЛЖНА НАЗНАЧАТЬСЯ В КОНКРЕТНОМ ПРОЕКТЕ В СООТВЕТСТВИИ С ПРИЛОЖЕНИЕМ 2 (П.1А) СНиП 2.03.01-84 В ЗАВИСИМОСТИ ОТ ТЕМПЕРАТУРЫ НАРУЖНОГО ВОЗДУХА.

САПР ТБЗТК | ТМП СП | РУК.ГР. СТ.ИНЖ | ВИНОКУР БУРЛАКОВА

ВЗАМ.ИНВ. | ПОДПИСЬ И ДАТА | ИНВ. ПОДЛ.

НАЧ.ОТД.	ВОЛЫНСКИЙ	
Н.КОНТР.	ЕГОРОВ	
ГЛ.КОНСТ	ШАЦ	
Г И П	НИКОЛАЕВА	
Г И П	КОНОВАЛОВА	

1.090.1-1/88. 5-1-РС

ВЕДОМОСТЬ РАСХОДА СТАЛИ

СТАДИЯ	ЛИСТ	ЛИСТОВ
Р	1	11

ЦНИИЭП торгово-бытовых зданий туристских комплексов

23789 64

ВЕДОМОСТЬ РАСХОДА СТАЛИ НА 1 ЭЛЕМЕНТ, КГ

МАРКА ЭЛЕМЕНТА	НАПРЯГАЕМАЯ АРМАТУРА КЛАССА			ИЗДЕЛИЯ АРМАТУРНЫЕ АРМАТУРА КЛАССА					ВСЕГО
	AIV ГОСТ 10884-81			BPI ГОСТ 6727-80			AI ГОСТ 5781-82		
	Ø10	Ø12	ИТОГО	Ø3	Ø4	ИТОГО	Ø12	ИТОГО	
ПК 60.12-6АТV	7.38	10.62	18.00	3.75	1.34	5.09	4.37	4.37	27.46
ПК 60.12-8АТV	14.76	5.31	20.07	3.75	4.38	8.13	4.37	4.37	32.57
ПК 60.12-6АТV-1	7.38	10.62	18.00	3.75	1.34	5.09	4.37	4.37	27.46
ПК 60.12-8АТV-1	14.76	5.31	20.07	3.75	4.38	8.13	4.37	4.37	32.57

ПРОДОЛЖЕНИЕ ВЕДОМОСТИ

ИЗДЕЛИЯ ЗАКЛАДНЫЕ				ВСЕГО	ОБЩИЙ РАСХОД
АРМАТУРА КЛАССА AIII ГОСТ 5781-82		ПРОКАТ ГОСТ 103-76			
Ø10	ИТОГО	-6 X 100	ИТОГО		
2.44	2.44	2.28	2.28	4.72	32.18
2.44	2.44	2.28	2.28	4.72	37.29
2.92	2.92	2.85	2.85	5.77	33.23
2.92	2.92	2.85	2.85	5.77	38.34

ТБЗТК | СП | СТ.ИНЖ | БУРЛАКОВА

23789 65

САПР | ТЛП | РУК.ГР. | ВИНОКУР
ТБЗТК | СП | СТ.ИНЖ | БУРЛАКОВА

ВЕДОМОСТЬ РАСХОД СТАЛИ НА 1 ЭЛЕМЕНТ, КГ

МАРКА ЭЛЕМЕНТА	НАПРЯГАЕМАЯ АРМАТУРА КЛАССА			ИЗДЕЛИЯ АРМАТУРНЫЕ АРМАТУРА КЛАССА					ВСЕГО
	AIV			BPI			AI		
	ГОСТ 10884-81			ГОСТ 6727-80			ГОСТ 5781-82		
	Ø10	Ø12	ИТОГО	Ø3	Ø4	ИТОГО	Ø12	ИТОГО	
ПК 60.15-6АТV	22.14	0.00	22.14	4.48	1.60	6.08	4.37	4.37	32.59
ПК 60.15-8АТV	14.76	10.62	25.38	4.48	4.64	9.12	4.37	4.37	38.87
ПК 60.15-6АТV-1	22.14	0.00	22.14	4.48	1.60	6.08	4.37	4.37	32.59
ПК 60.15-8АТV-1	14.76	10.62	25.38	4.48	4.64	9.12	4.37	4.37	38.87

ПРОДОЛЖЕНИЕ ВЕДОМОСТИ

ИЗДЕЛИЯ ЗАКЛАДНЫЕ				ВСЕГО	ОБЩИЙ РАСХОД
АРМАТУРА КЛАССА		ПРОКАТ			
AIII					
ГОСТ 5781-82		ГОСТ 03-7Б			
Ø10	ИТОГО	-6 X 100	ИТОГО		
2.60	2.60	2.28	2.28	4.88	37.46
2.60	2.60	2.28	2.28	4.88	43.74
3.12	3.12	2.85	2.85	5.97	38.55
3.12	3.12	2.85	2.85	5.97	44.83

ВЗАМ.ИНВ. | ПОДПИСЬ И ДАТА | ИНВ. ПОДЛ.

ВЕДОМОСТЬ РАСХОДА СТАЛИ НА 1 ЭЛЕМЕНТ, КГ

МАРКА ЭЛЕМЕНТА	НАПРЯГАЕМАЯ АРМАТУРА КЛАССА			ИЗДЕЛИЯ АРМАТУРНЫЕ АРМАТУРА КЛАССА						ВСЕГО
	AIV ГОСТ 10884-81			BPI ГОСТ 6727-80				AI ГОСТ 5781-82		
	⌀10	⌀12	ИТОГО	⌀3	⌀4	⌀5	ИТОГО	⌀12	ИТОГО	
ПК 66.12-6АТV	16.24	5.84	22.08	4.08	1.67	0.00	8.75	4.37	4.37	35.20
ПК 66.12-8АТV	16.24	11.68	27.92	4.08	1.03	2.54	9.64	4.37	4.37	41.93
ПК 66.12-6АТV-1	16.24	5.84	22.08	4.08	1.67	0.00	8.75	4.37	4.37	35.20
ПК 66.12-8АТV-1	16.24	11.68	27.92	4.08	1.03	2.54	9.64	4.37	4.37	41.93

ПРОДОЛЖЕНИЕ ВЕДОМОСТИ

ИЗДЕЛИЯ ЗАКЛАДНЫЕ				ВСЕГО	ОБЩИЙ РАСХОД
АРМАТУРА КЛАССА AIII ГОСТ 5781-82		ПРОКАТ ГОСТ 103-7			
⌀10	ИТОГО	-6 X 100	ИТОГО		
2.44	2.44	2.28	2.28	4.72	39.92
2.44	2.44	2.28	2.28	4.72	46.66
4.36	4.36	4.56	1.56	8.92	44.12
4.36	4.36	4.56	1.56	8.92	50.86

ТБЗТК | СП | СТ.инж | БУРЛАКОВА

ВЕДОМОСТЬ РАСХОДА СТАЛИ НА 1 ЭЛЕМЕНТ, КГ

МАРКА ЭЛЕМЕНТА	НАПРЯГАЕМАЯ АРМАТУРА КЛАССА			ИЗДЕЛИЯ АРМАТУРНЫЕ АРМАТУРА КЛАССА						ВСЕГО
	AIV ГОСТ 10884-81			BPI ГОСТ 6727-80				AI ГОСТ 5781-82		
	Ø10	Ø12	ИТОГО	Ø3	Ø4	Ø5	ИТОГО	Ø12	ИТОГО	
ПК 66.15-6АТV	16.24	11.68	27.92	4.87	4.93	0.00	9.80	4.37	4.37	42.09
ПК 66.15-8АТV	32.48	0.00	32.48	4.87	1.61	5.18	11.66	4.37	4.37	48.54
ПК 66.15-6АТV-1	16.24	11.68	27.92	4.87	4.93	0.00	9.80	4.37	4.37	42.09
ПК 66.15-8АТV-1	32.48	0.00	32.48	4.87	1.61	5.18	11.66	4.37	4.37	48.54

ПРОДОЛЖЕНИЕ ВЕДОМОСТИ

ИЗДЕЛИЯ ЗАКЛАДНЫЕ					ОБЩИЙ РАСХОД
АРМАТУРА КЛАССА AIII ГОСТ 5781-82		ПРОКАТ ГОСТ 103-76		ВСЕГО	
Ø10	ИТОГО	-6 X 100	ИТОГО		
2.60	2.60	2.28	2.28	4.88	46.97
2.60	2.60	2.28	2.28	4.88	53.38
4.68	4.68	4.56	4.56	9.24	51.33
4.68	4.68	4.56	4.56	9.24	57.74

ВЕДОМОСТЬ РАСХОДА СТАЛИ НА 1 ЭЛЕМЕНТ, КГ

МАРКА ЭЛЕМЕНТА	НАПРЯГАЕМАЯ АРМАТУРА КЛАССА			ИЗДЕЛИЯ АРМАТУРНЫЕ АРМАТУРА КЛАССА						ВСЕГО
	AIV			BPI				AI		
	ГОСТ 10884-81			ГОСТ 6727-80				ГОСТ 5781-82		
	Ø10	Ø14	ИТОГО	Ø3	Ø4	Ø5	ИТОГО	Ø12	ИТОГО	
ПК 72.12-6ATV	26.58	0.00	26.58	4.47	4.95	0.00	9.42	4.37	4.37	40.37
ПК 72.12-8ATV	17.72	17.35	35.07	4.47	3.16	2.76	10.39	4.37	4.37	49.83
ПК 72.12-6ATV-1	26.58	0.00	26.58	4.47	4.95	0.00	9.42	4.37	4.37	40.37
ПК 72.12-8ATV-1	17.72	17.35	35.07	4.47	3.16	2.76	10.39	4.37	4.37	49.83

ПРОДОЛЖЕНИЕ ВЕДОМОСТИ

ИЗДЕЛИЯ ЗАКЛАДНЫЕ				ВСЕГО	ОБЩИЙ РАСХОД
АРМАТУРА КЛАССА		ПРОКАТ			
AIII					
ГОСТ 5781-82		ГОСТ 103-76			
Ø10	ИТОГО	-6 X 100	ИТОГО		
2.44	2.44	2.28	2.28	4.72	45.09
2.44	2.44	2.28	2.28	4.72	54.55
4.36	4.36	4.56	4.56	8.92	49.29
4.36	4.36	4.56	4.56	8.92	58.75

ВЕДОМОСТЬ РАСХОДА СТАЛИ НА 1 ЭЛЕМЕНТ, КГ

МАРКА ЭЛЕМЕНТА	НАПРЯГАЕМАЯ АРМАТУРА КЛАССА			ИЗДЕЛИЯ АРМАТУРНЫЕ АРМАТУРА КЛАССА						ВСЕГО
	AIV			BPI				AI		
	ГОСТ 10884-81			ГОСТ 6727-80				ГОСТ 5781-82		
	ø10	ø12	ИТОГО	ø3	ø4	ø5	ИТОГО	ø12	ИТОГО	
ПК 72.15-6ATV	35.44	0.00	35.44	5.33	5.21	0.00	10.54	4.37	4.37	50.35
ПК 72.15-8ATV	8.86	38.26	47.12	5.33	3.42	2.76	11.51	4.37	4.37	63.00
ПК 72.15-6ATV-1	35.44	0.00	35.44	5.33	5.21	0.00	10.54	4.37	4.37	50.35
ПК 72.15-8ATV-1	8.86	38.26	47.12	5.33	3.42	2.76	11.51	4.37	4.37	63.00

ПРОДОЛЖЕНИЕ ВЕДОМОСТИ

ИЗДЕЛИЯ ЗАКЛАДНЫЕ					ОБЩИЙ РАСХОД
АРМАТУРА КЛАССА		ПРОКАТ		ВСЕГО	
AIII					
ГОСТ 5781-82		ГОСТ 103-76			
ø10	ИТОГО	-6 X 100	ИТОГО		
2.60	2.60	2.28	2.28	4.88	55.23
2.60	2.60	2.28	2.28	4.88	67.88
4.68	4.68	4.56	4.56	9.24	59.59
4.68	4.68	4.56	4.56	9.24	72.24

ВИНЮКУР БУРЛАКОВА РУК.ГР. СТ.ИНЖ. ТЛП СП САПР ТБЗТК
ВЗАМ.ИНВ. ПОДПИСЬ И ДАТА ИНВ. ПОДЛ.
23789 70

ВЕДОМОСТЬ РАСХОДА СТАЛИ НА 1 ЭЛЕМЕНТ, КГ

МАРКА ЭЛЕМЕНТА	НАПРЯГАЕМАЯ АРМАТУРА КЛАССА			ИЗДЕЛИЯ АРМАТУРНЫЕ										ВСЕГО
				АРМАТУРА КЛАССА										
	AIV			AIII				BPI			AI			
	ГОСТ 10884-81			ГОСТ 5781-82				ГОСТ 6727-80			ГОСТ 5781-82			
	⌀12	014	ИТОГО	⌀8	⌀10	⌀6	ИТОГО	⌀4	⌀5	ИТОГО	⌀10	⌀12	ИТОГО	
ПР 30.15-6	0.00	0.00	0.00	4.68	7.32	2.48	14.48	5.92	2.81	8.73	2.27	0.00	2.27	25.48
ПР 30.15-8	0.00	0.00	0.00	0.00	14.64	2.48	17.12	5.92	2.81	8.73	2.27	0.00	2.27	28.12
ПР 60.15-6 AIV	0.00	28.85	28.85	0.00	20.48	0.00	20.48	7.14	15.19	22.33	0.00	3.70	3.70	75.36
ПР 60.15-8 AIV	10.62	28.90	39.52	0.00	20.48	0.00	20.48	7.14	15.19	22.33	0.00	3.70	3.70	86.03

ПРОДОЛЖЕНИЕ ВЕДОМОСТИ

ИЗДЕЛИЯ ЗАКЛАДНЫЕ				ВСЕГО	ОБЩИЙ РАСХОД
АРМАТУРА КЛАССА		ПРОКАТ			
AIII					
ГОСТ 5781-82		ГОСТ 103-76			
⌀10	ИТОГО	-6 X 100	ИТОГО		
2.60	2.60	2.28	2.28	4.88	30.34
2.60	2.60	2.28	2.28	4.88	32.99
2.60	2.60	2.28	2.28	4.88	80.20
2.60	2.60	2.28	2.28	4.88	90.97

23789 71

ВЕДОМОСТЬ РАСХОДА СТАЛИ НА 1 ЭЛЕМЕНТ, КГ

МАРКА ЭЛЕМЕНТА	НАПРЯГАЕМАЯ АРМАТУРА КЛАССА			ИЗДЕЛИЯ АРМАТУРНЫЕ АРМАТУРА КЛАССА								ВСЕГО
	AIV			AIII			BPI			AI		
	ГОСТ 10884-81			ГОСТ 5781-82			ГОСТ 6727-80			ГОСТ 5781-82		
	ф14	ф16	ИТОГО	ф10	ф14	ИТОГО	ф5	ф4	ИТОГО	ф14	ИТОГО	
ПР 66.15-6АТV	0.00	41.53	41.53	21.96	0.00	21.96	16.71	7.72	24.43	6.28	6.28	94.20
ПР 66.15-8АТV	15.90	41.53	57.43	21.96	0.00	21.96	16.71	7.72	24.43	6.28	6.28	110.10
ПР 72.15-6АТV	34.69	22.66	57.35	23.44	0.00	23.44	18.12	8.23	26.35	6.28	6.28	113.42
ПР 72.15-8АТV	0.00	67.98	67.98	5.76	34.60	40.36	18.12	8.23	26.35	6.28	6.28	140.97

ПРОДОЛЖЕНИЕ ВЕДОМОСТИ

ИЗДЕЛИЯ ЗАКЛАДНЫЕ АРМАТУРА КЛАССА AIII ГОСТ 5781-82		ПРОКАТ ГОСТ 103-76		ВСЕГО	ОБЩИЙ РАСХОД
ф10	ИТОГО	-6 X 100	ИТОГО		
2.60	2.60	2.28	2.28	4.88	99.10
2.60	2.60	2.28	2.28	4.88	114.99
2.60	2.60	2.28	2.28	4.88	118.24
2.60	2.60	2.28	2.28	4.88	145.79

САПР | ТЛП | РУК.ГР. | ВИЮКУР | ТБЗТК | СП | СТ.ИНЖ | БУРЛАКОВА

ИНВ. ПОДЛ. | ПОДПИСЬ И ДАТА | ВЗАМ.ИНВ.

ПБЗТК | СП | ВЕДИНА | БУРЛАКОВА

ВЕДОМОСТЬ РАСХОДА СТАЛИ НА 1 ЭЛЕМЕНТ, КГ

МАРКА ЭЛЕМЕНТА	НАПРЯГАЕМАЯ АРМАТУРА КЛАССА			ИЗДЕЛИЯ АРМАТУРНЫЕ АРМАТУРА КЛАССА									ВСЕГО
	AIV			AIII			BPI			AI			
	ГОСТ 10884-81			ГОСТ 5781-82			ГОСТ 6727-80			ГОСТ 5781-82			
	⌀10	⌀12	ИТОГО	⌀6	⌀8	ИТОГО	⌀3	⌀4	ИТОГО	⌀10	⌀12	ИТОГО	
ПК 30.15-6-8	0.00	0.00	0.00	6.85	0.00	6.85	2.86	2.19	5.05	2.74	0.00	2.74	14.64
ПК 30.15-8-8	0.00	0.00	0.00	0.00	9.86	9.86	3.95	2.19	6.14	2.74	0.00	2.74	18.74
ПК 60.15-6АТV-8	22.14	0.00	22.14	0.00	0.00	0.00	4.87	5.47	10.34	0.00	4.37	4.37	36.85
ПК 60.15-8АТV-8	7.38	21.24	28.62	0.00	0.00	0.00	4.87	6.99	11.86	0.00	4.37	4.37	44.85

ПРОДОЛЖЕНИЕ ВЕДОМОСТИ

ИЗДЕЛИЯ ЗАКЛАДНЫЕ				ВСЕГО	ОБЩИЙ РАСХОД
АРМАТУРА КЛАССА		ПРОКАТ			
AIII					
ГОСТ 5781-82		ГОСТ 103-76			
⌀10	ИТОГО	-6 X 100	ИТОГО		
2.60	2.60	2.28	1.28	4.88	19.55
2.60	2.60	2.28	1.28	4.88	23.65
2.60	2.60	2.28	1.28	4.88	41.73
2.60	2.60	2.28	1.28	4.88	49.72

САПР | ТЕЗТК | Т/П | СП | ВЕДИНЖ | ВЕДИНЖ | ВИНОКУР | ВИРЛАКОВА

ВЕДОМОСТЬ РАСХОДА СТАЛИ НА 1 ЭЛЕМЕНТ, КГ

МАРКА ЭЛЕМЕНТА	НАПРЯГАЕМАЯ АРМАТУРА КЛАССА			ИЗДЕЛИЯ АРМАТУРНЫЕ АРМАТУРА КЛАССА						ВСЕГО
	AIV ГОСТ 10884-81			BPI ГОСТ 6727-80				AI ГОСТ 5781-82		
	⌀10	⌀12	ИТОГО	⌀3	⌀4	⌀5	ИТОГО	⌀14	ИТОГО	
ПК 66.15-6АТV-В	8.12	23.36	31.48	5.34	7.28	0.00	12.62	7.01	7.01	51.11
ПК 66.15-8АТV-В	0.00	35.04	35.04	5.34	3.96	5.18	14.48	7.01	7.01	56.53
ПК 72.15-6АТV-В	0.00	38.28	38.28	5.81	7.56	0.00	13.37	7.01	7.01	58.66
ПК 72.15-8АТV-В	8.86	38.26	47.12	5.81	3.94	5.56	15.31	7.01	7.01	69.44

ПРОДОЛЖЕНИЕ ВЕДОМОСТИ

ИЗДЕЛИЯ ЗАКЛАДНЫЕ				ВСЕГО	ОБЩИЙ РАСХОД
АРМАТУРА КЛАССА		ПРОКАТ			
AIII					
ГОСТ 5781-82		ГОСТ 103-76			
⌀10	ИТОГО	-6 X 100	ИТОГО		
2.60	2.60	2.28	2.28	4.88	55.99
2.60	2.60	2.28	2.28	4.88	61.40
2.60	2.60	2.28	2.28	4.88	63.53
2.60	2.60	2.28	2.28	4.88	74.32

ВЗАМ.ИНВ. | ПОДПИСЬ И ДАТА | ИНВ. ПОДЛ.