ТИПОВЫЕ СТРОИТЕЛЬНЫЕ КОНСТРУКЦИИ ИЗДЕЛИЯ И УЗЛЫ

СЕРИЯ 3.902.1-12

СБОРНЫЕ УНИФИЦИРОВАННЫЕ ЖЕЛЕЗОБЕТОННЫЕ СТЕНОВЫЕ И ПЕРЕГОРОДОЧНЫЕ ПАНЕЛИ КРУГЛЫХ ПОДЗЕМНЫХ ЧАСТЕЙ КАНАЛИЗАЦИОННЫХ НАСОСНЫХ СТАНЦИЙ

ВЫПУСК 2

ПАНЕЛИ СТЕНОВЫЕ ДЛЯ СПОСОБА „СТЕНА В ГРУНТЕ". РАБОЧИЕ ЧЕРТЕЖИ.

23953-03

ЦЕНА 2-74

ТИПОВЫЕ СТРОИТЕЛЬНЫЕ КОНСТРУКЦИИ, ИЗДЕЛИЯ И УЗЛЫ

СЕРИЯ 3.902.1-12

СБОРНЫЕ УНИФИЦИРОВАННЫЕ ЖЕЛЕЗОБЕТОННЫЕ СТЕНОВЫЕ И ПЕРЕГОРОДОЧНЫЕ ПАНЕЛИ КРУГЛЫХ ПОДЗЕМНЫХ ЧАСТЕЙ КАНАЛИЗАЦИОННЫХ НАСОСНЫХ СТАНЦИЙ

ВЫПУСК 2

ПАНЕЛИ СТЕНОВЫЕ ДЛЯ СПОСОБА „СТЕНА В ГРУНТЕ". РАБОЧИЕ ЧЕРТЕЖИ.

РАЗРАБОТАНЫ
ГПИ УКРВОДОКАНАЛПРОЕКТ

ДИРЕКТОР ИНСТИТУТА В.Н.ЯКИМЕНКО
ГЛАВНЫЙ ИНЖЕНЕР ИНСТИТУТА Н.В.ПИСАНКО
ГЛАВНЫЙ ИНЖЕНЕР ПРОЕКТА И.Н.НОВОЛИНСКИЙ

ПРИ УЧАСТИИ
ЦНИИПРОМЗДАНИЙ ГОССТРОЯ СССР
ГЛАВНЫЙ ИНЖЕНЕР ИНСТИТУТА В.В.ГРАНЕВ
ГЛАВНЫЙ ИНЖЕНЕР ПРОЕКТА А.П.ЧЕРНОМАЗ

НИИЖБ ГОССТРОЯ СССР
ЗАМ. ДИРЕКТОРА Р.Л.СЕРЫХ
РУКОВОДИТЕЛЬ ЛАБОРАТОРИИ В.А.ЯКУШИН

УТВЕРЖДЕНЫ

ГЛАВОРГПРОЕКТОМ ГОССТРОЯ СССР
ПИСЬМО ОТ 22.06.89 № 4/5-954
ВВЕДЕНЫ В ДЕЙСТВИЕ С 15.12.89
УКРВОДОКАНАЛПРОЕКТОМ
ПРИКАЗ ОТ 10.08.89 № 202

© ЦИТП Госстроя СССР

Обозначение	Наименование	Стр.
3.902.1- 12. 2-ТТ	Технические требования	3
3.902.1- 12. 2-01	Панель стеновая ЗПС54-1к... ЗПС54-5к	4
3.902.1- 12. 2-02	Панель стеновая ЗПС66-1к... ЗПС66-6к	6
3.902.1- 12. 2-03	Панель стеновая ЗПС72-1к... ЗПС72-5к	8
3.902.1- 12. 2-04	Панель стеновая ЗПС78-1к... ЗПС78-6к	10
3.902.1- 12. 2-05	Панель стеновая ЗПС84-1к... ЗПС84-5к	12
3.902.1- 12. 2-06	Узлы 1...8	14
3.902.1- 12. 2-РС	Ведомость расхода стали на элемент	16
3.902.1- 12. 2-07	Сетка С1... С25	20
3.902.1- 12. 2-08	Сетка С26, С27	23
3.902.1- 12. 2-09	Сетка С28 ... С52	24
3.902.1- 12. 2-10	Сетка С53, С54	28
3.902.1- 12. 2-11	Сетка С59... С63	29
3.902.1- 12. 2-12	Сетка С55... С56	30
3.902.1- 12. 2-13	Каркас КР1	31
3.902.1- 12. 2-14	Изделие закладное МН1... МН3	31

Обозначение	Наименование	Стр.
3.902.1- 12. 2-15	Изделие закладное МН4... МН6	32
3.902.1- 12. 2-16	Изделие закладное МН9... МН11	32
3.902-1- 12. 2-17	Изделие закладное МН7... МН8	33
3.902.1- 12. 2-18	Узлы 9.... 12	34

Разраб.	Левина		
Провер.	Клоцман		
Нач. гр.	Клоцман		
Гл. спец.	Айзенберг		
Нач. отд.	Волошин		
ГИП	Новоминский		
Н. контр.	Айзенберг		

3.902.1- 12. 2

Содержание

Стадия	Лист	Листов
Р		1

Укрво ркн спрс

1. Выпуск 2 серии 3.902.1-12 содержит рабочие чертежи стеновых панелей для способа производства работ „стена в грунте", арматурные и закладные изделия к ним.
2. Стеновые панели армируются сетками заводского изготовления в соответствии с требованиями ГОСТ 23279-85.
3. Защитный слой бетона принят 30мм для панелей с внутренней стороны; с наружной стороны для этих панелей см. таблицы на документах 3.902.1-12.2-01... 3.902.1-12.2-05.
4. Дополнительные стержни в сетках (поз. 2 шаг 75), петли для подъема с анкерующими стержнями во всех точках пересечения стержней приварить к арматуре сеток до установки в опалубку. Сварной шов — по ГОСТ 14098-85.
5. В сетках пластины приварить к арматуре сеток до установки в опалубку рабочим швом $l_ш = 4d$; $h_ш = 0,25d$, где d - диаметр арматуры. Сварку производить в соответствии с ГОСТ 14098-85.
6. Марку бетона панелей по водонепроницаемости и морозостойкости принимать по выпуску 6 „Панели стеновые и перегородочные. Технические условия".

6 Монтажные петли запроектированы из горячекатаной арматурной стали по ГОСТ 5781-82* в 2 вариантах.
класса А-I
класса Ас-II
В ведомость расхода стали включены петли из арматуры стали класса А-I
Соответствующая марка петли из стали класса Ас-II приведена в таблице:

Марка петли из стали класса	
А-I	Ас-II
МН1	МН7
МН2	МН7
МН3	МН8
МН4	МН9
МН5	МН10
МН6	МН11

Разраб.	Левина		11.03.88	3.902.1-12.2-ТТ			
Пров.	Клацман						
Нач. гр.	Клацман			Технические требования	Стадия	Лист	Листов
Гл. спец.	Айзенберг				Р		1
Нач. отд.	Валашин				Укрводоканалпроект		
ГИП	Новотинский						
Н. контр.	Айзенберг						

Копировал Гр. 23052-03

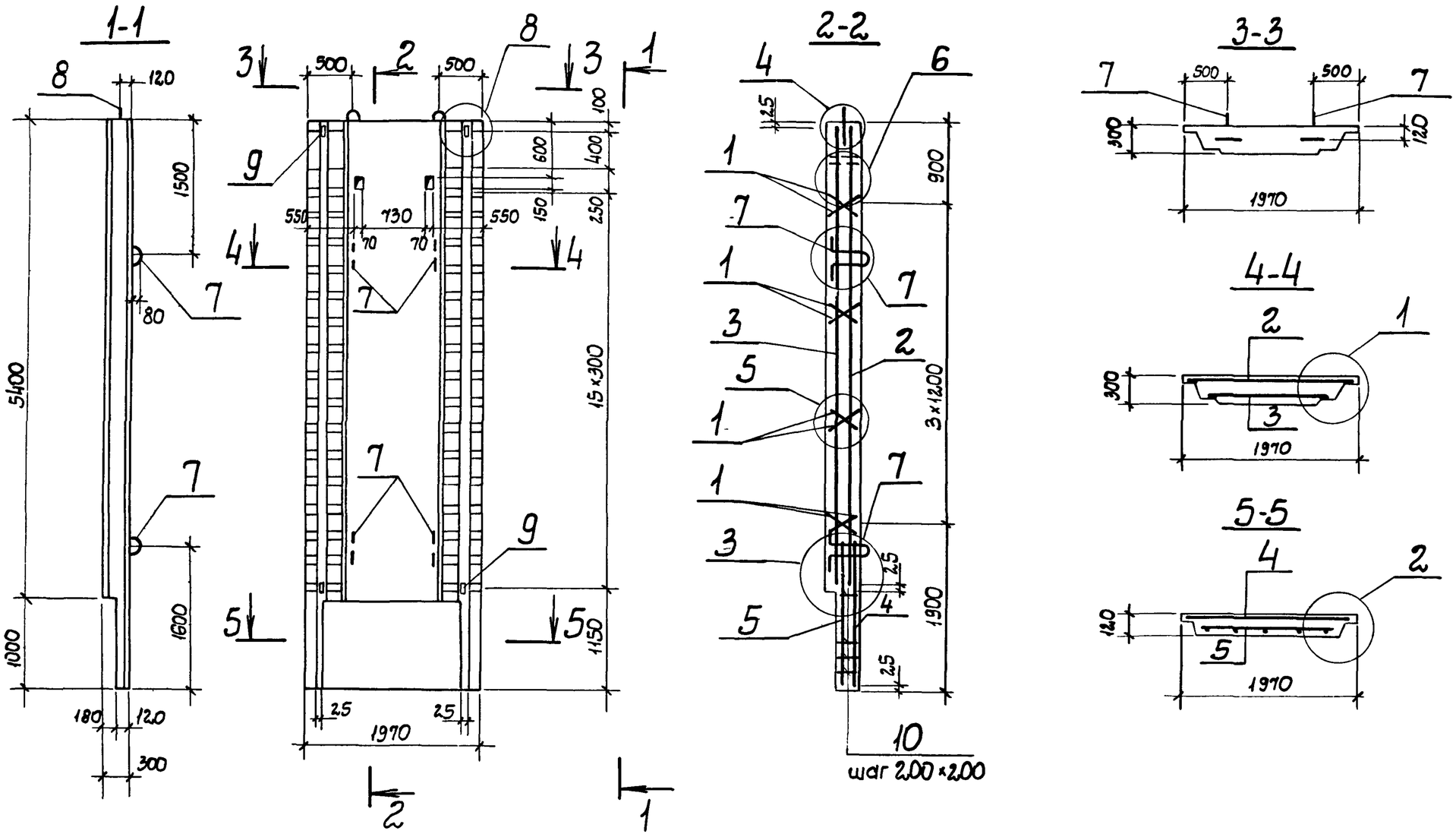

1 Технические требования см 3 902 1-12. 2-ТТ
2 Спецификацию см. лист 2.
3. Узлы и размеры Е, К см. 3 902.1-12 2-06.

Разраб	Левина		11.05.89	
Рассчит.	Новикова			
Провер	Клоцман			
Нач гр	Клоцман			
Гл спец.	Айзенберг			
Нач отд	Волошин			
ГИП	Новоминский			
Н контр.	Айзенберг			

3 902 1- 12. 2-01

Панель стеновая 3ПС 54-1к .. 3ПС 54-5к

Стадия	Масса	Масштаб
Р	7400	1:50
Лист 1	Листов 2	

Укрводоканалпроект

Инв N подл | Подпись и дата | Взам инв N

Копировал 23953-03 5

Наименование	Размеры, мм	
	Е	К
ЗПС54 -1к	45	55
ЗПС54 -2к	43	
ЗПС54 -3к	41	
ЗПС54 -4к	39	
ЗПС54 -5к	37	

Поз	Наименование	Кол на панель ЗПС54-					Обозначение документа
		-1к	-2к	-3к	-4к	-5к	
1	Каркас КР1	8	8	8	8	8	3.902 1- 12 2-13
2	Сетка С1	1					3 902.1- 12 2-07
	С2		1				
	С3			1			
	С4				1		
	С5					1	
3	Сетка С28	1					3 902.1- 12 2-09
	С29		1				
	С30			1			
	С31				1		
	С32					1	
4	Сетка С55	1	1	1	1	1	3 902 1- 12 2-12
5	Сетка С56	1	1	1	1	1	

Поз	Наименование	Кол на панель ЗПС54-					Обозначение документа
		-1к	-2к	-3к	-4к	-5к	
6	Сетка С59	2	2	2	2	2	3 902.1 – 12 2-12
7	Изделие закладное МН1	4	4	4	4	4	3 902.1 – 12 2-14
8	Изделие закладное МН4	2	2	2	2	2	3 902.1 – 12 2-15
9	Изделие закладное МН107-3	4	4	4	4	4	1.400-15 в 1 120-14
10	ф6 АI, ℓ=100; 0,05 кг	50	50	50	50	50	без черт
	Бетон класса В2,5, $м^3$	2,96	2,96	2,96	2,96	2,96	

Арматура: класса АI и АIII по ГОСТ 5781-82*

Копировал Л. 92065-02 Б. Формат А2

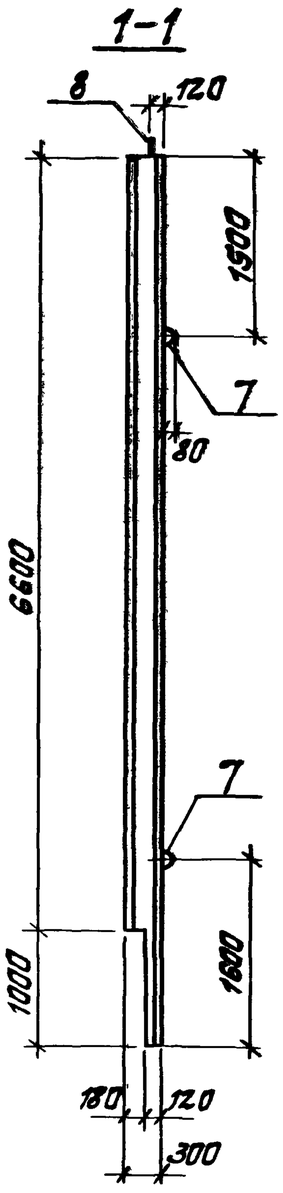

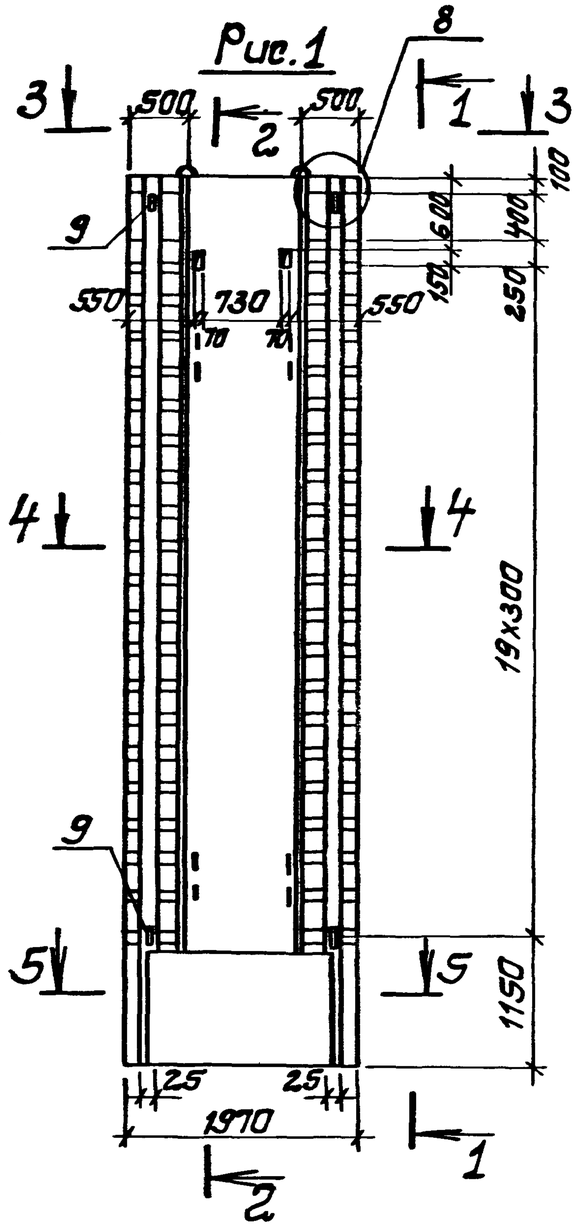

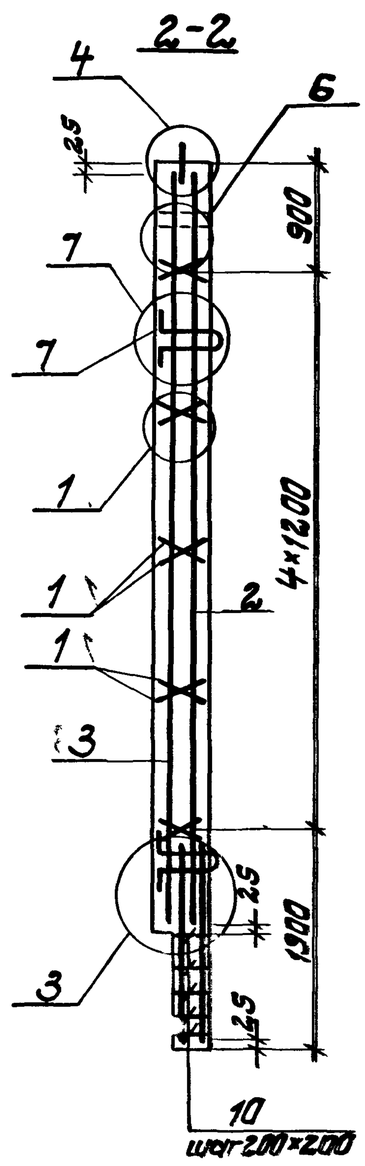

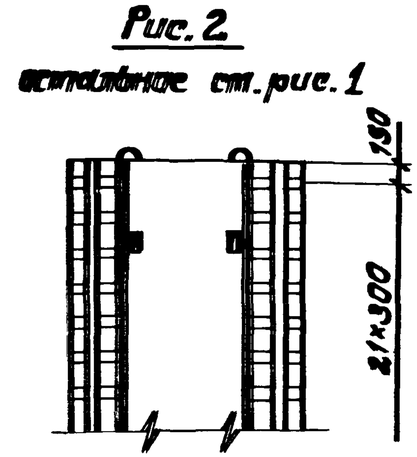

Наименование	Рис	Размеры, мм	
		Е	К
ЗПС 66-1к	2	45	25
ЗПС 66-2к	1	43	
ЗПС 66-3к		41	
ЗПС 66-4к		37	
ЗПС 66-5к		33	
ЗПС 66-6к		30	

1. Технические требования ст. 3.902.1-12.2-ТТ.
2. Спецификацию и разрезы 3-3...5-5 см. лист 2.
3. Узлы и размеры Е,К см. 3.902.1-12.2-06

Разраб.	Левина		
Рассчит.	Новикова		
Провер.	Клоцман		
Нач.гр.	Клоцман		
Гл.спец.	Лизенберг		
Нач.отд.	Валошин		
ГИП	Новицкий		
Н.контр.	Лизенберг		

3.902.1-12.2-02

Панель стеновая ЗПС 66-1к...ЗПС 66-6к

Стадия	Масса	Масштаб
Р	8700	1:50
Лист 1	Листов 2	

Укрводоканалпроект

Копировал Ф- 23953-03 7 Формат А3

Инв.№ подл. | Подпись и дата | Взам.инв.№

3-3

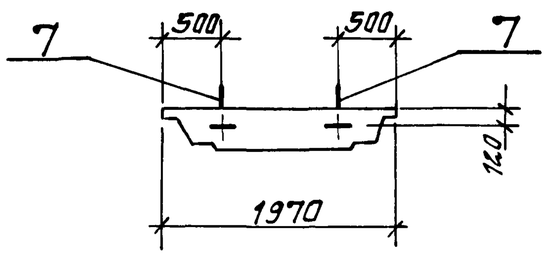

4-4

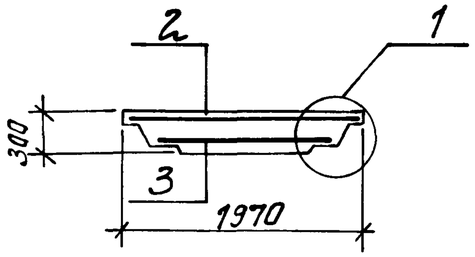

5-5

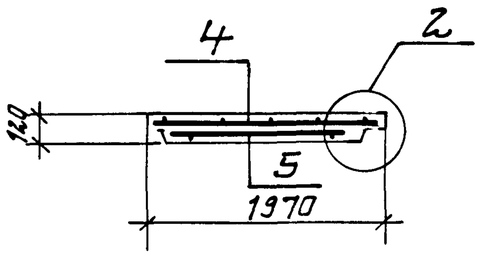

Арматура класса AI и AIII по ГОСТ 5781-82*

Поз.	Наименование	Кол на панель 3ПС66-						Обозначение документа
		-1к	-2к	-3к	-4к	-5к	-6к	
1	Каркас КР1	10	10	10	10	10	10	3 902 1- 12. 2-13
2	Сетка С26	1						3 902 1- 12 2-08
	С6		1					3 902 1- 12. 2-07
	С7			1				
	С8				1			
	С9					1		
	С10						1	
3	Сетка С53	1						3 902 1-12. 2-10
	С33		1					3.902 1-12. 2-09
	С34			1				
	С35				1			
	С36					1		
	С37						1	
4	Сетка С55	1	1	1	1	1	1	3 902 1- 12. 2-12
5	Сетка С56	1	1	1	1	1	1	
6	Сетка С62	2	2	2	2	2	2	3 902 1- 12. 2-11
7	Изделие закладное МН2	4	4	4	4	4	4	3 902 1- 12. 2-14
8	Изделие закладное МН5	2	2	2	2	2	2	3 902 1- 12. 2-15
9	Изделие закладное МН 107-3	4	4	4	4	4	4	1 400-156 1 120-14
10	ф6 AI l=100; 0 05кг	50	50	50	50	50	50	без черт
	Бетон класса В25 $м^3$	3,48	3,48	3,48	3,48	3,48	3,48	

Копировал Формат А2

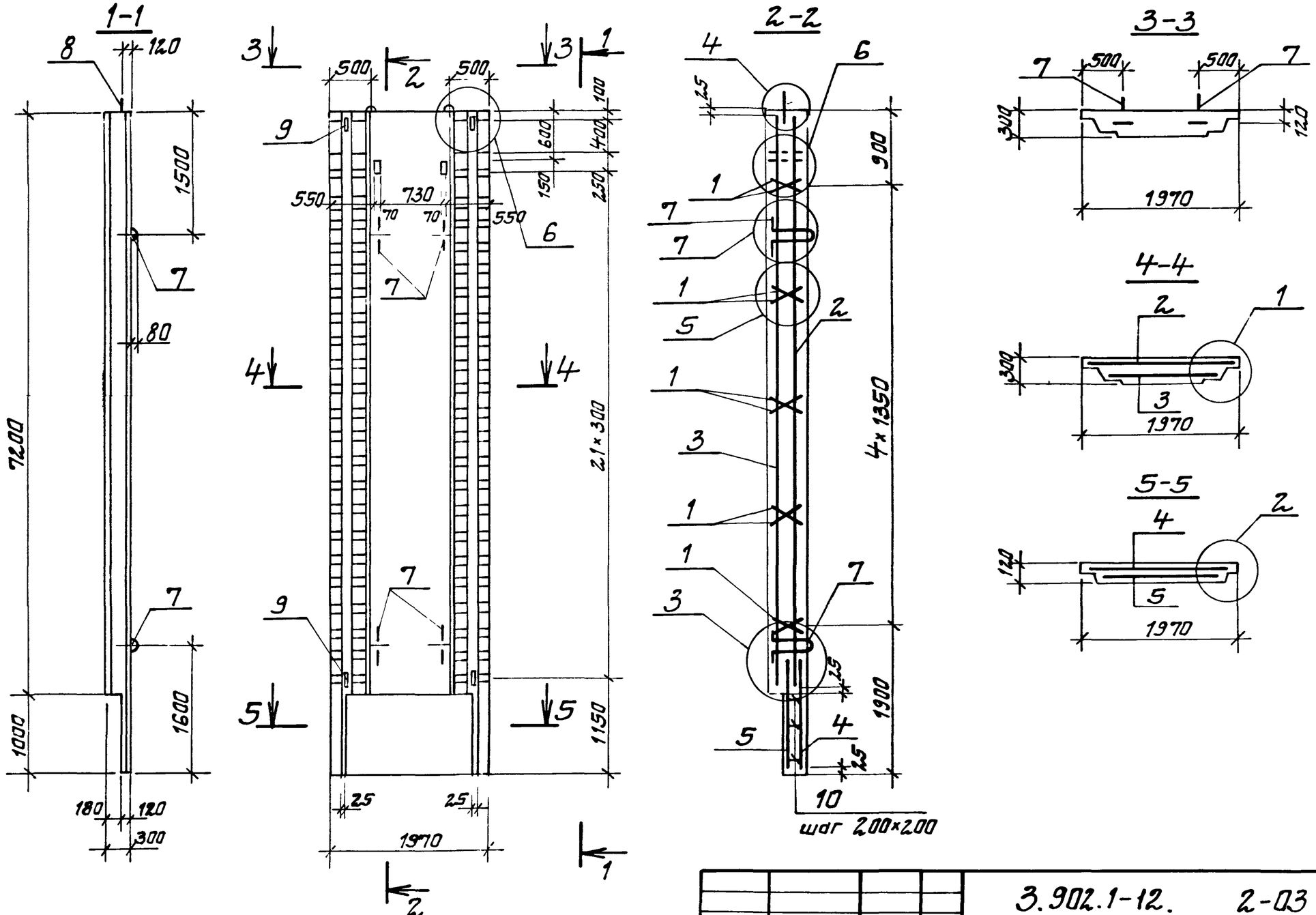

1 Технические требования см 3 902.1-12 2-ТТ
2. Спецификацию см лист 2.
3. Узлы и размеры Е, К см 3 902.1-12. 2-06

Разраб	Левина		11.03.95	3.902.1-12. 2-03		
Рассчит	Новикова			Панель стеновая 3ПС72-1к 3ПС72-5к	Стадия	Масса	Масштаб
Провер.	Клацман				Р	9700	1 50
Нач ср	Клацман				Лист 1	Листов 2
Гл спец	Фузенберг				Укрводоканалпроект	
Нач отд.	Волошин					
ГИП	Новотинская					
Н контр	Фузенберг					

Инв № подл | Подпись и дата | Взам инв №

Копировал 23953-03 9 Формат А3

Наименование	Размеры, мм	
	Е	К
ЗПС 72-1к	41	55
ЗПС 72-2к	37	
ЗПС 72-3к	35	
ЗПС 72-4к	30	
ЗПС 72-5к	27	

Поз	Наименование	Кол на панель ЗПС72-					Обозначение документа
		-1к	-2к	-3к	-4к	-5к	
1	Каркас КР1	10	10	10	10	10	3.902.1-12 2-13
2	Сетка С11	1					3.902.1-12 2-07
	С12		1				
	С13			1			
	С14				1		
	С15					1	
3	Сетка С38	1					3.902.1-12 2-09
	С39		1				
	С40			1			
	С41				1		
	С42					1	

Поз	Наименование	Кол на панель ЗПС72					Обозначение документа
		-1к	-2к	-3к	-4к	-5к	
4	Сетка С55	1	1	1	1	1	3.902.1-12 2-12
5	Сетка С56	1	1	1	1	1	
6	Сетка С60	2	2	2	2	2	3.902-1-12. 2-11
7	Изделие закладное МН3	4	4	4	4	4	3.902.1-12 2-14
8	Изделие закладное МН5	2	2	2	2	2	3.902.1-12. 2-15
9	Изделие закладное МН107-3	4	4	4	4	4	1.400-15 в.1 120-14
10	ф6АI, ℓ=100, 0,05кг	50	50	50	50	50	без черт
	Бетон класса В25, $м^3$	3,87	3,87	3,87	3,87	3,87	

Арматура класса АI и АIII по ГОСТ 5781-82*

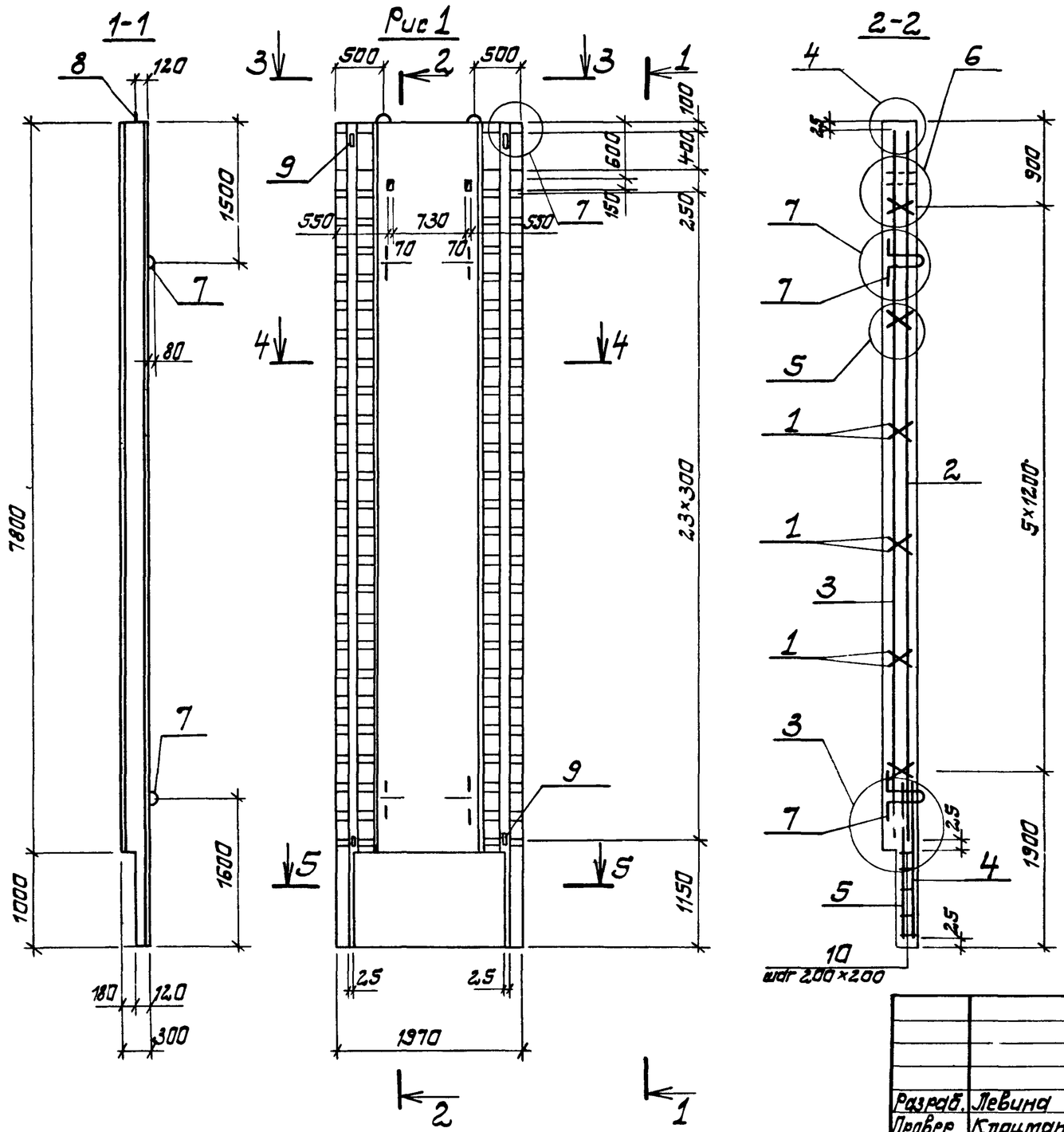

Рис 2

остальное ст рис 1

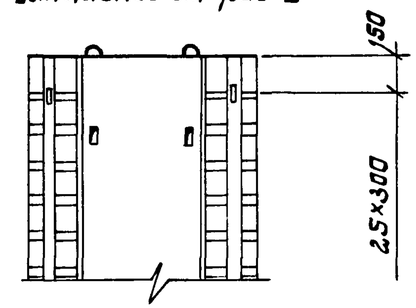

Наименование	Рис	Размеры, мм	
		Е	К
ЗПС 78 - 1К	2	43	55
ЗПС 78 - 2К	1	41	
ЗПС 78 - 3К		37	
ЗПС 78 - 4К		35	
ЗПС 78 - 5К		30	
ЗПС 78 - 6К		27	

1. Технические требования ст 3.902.1- 12 2-ТТ
2. Спецификацию и разрезы 3-3 ... 5-5 ст лист 2.
3. Узлы и размеры Е, К ст 3.902.1- 12 2-06.

Разраб.	Левина		110389
Провер	Клацман		
Нач.гр	Клацман		
Гл.спец	Айзенберг		
Нач.отд	Валашин		
ГИП	Новатинский		
Н контр	Айзенберг		

3.902.1- 12 2-04

Панель стеновая ЗПС 78-1К.... ЗПС 78-6К

Стадия	Масса	Масштаб
Р	1020	1 50

Лист 1 Листов 2

Укрводгражданпроект

Инв.№ подл. | Подпись и дата | Взам инв.№

Копировал

3-3

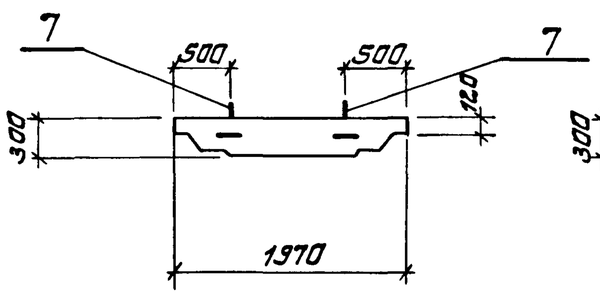

4-4

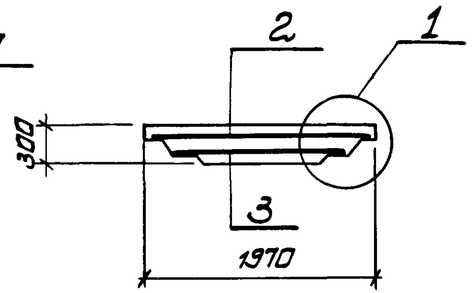

5-5

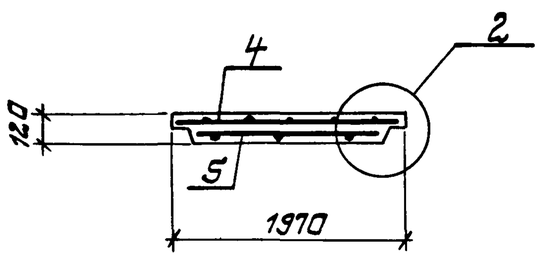

Арматура класса AI и AIII
по ГОСТ 5781-82*

Поз	Наименование	Кол на панель 3ПС78 - -1к	-2к	-3к	-4к	-5к	-6к	Обозначение документа
1	Каркас КР1	12	12	12	12	12	12	3 902 1- 12 2-13
2	Сетка С27	1						3 902 1- 12 2-08
	С16		1					3 902 1- 12 2-07
	С17			1				
	С18				1			
	С19					1		
	С20						1	
3	Сетка С54	1						3 902 1- 12 2-10
	С43		1					3.902.1- 12 2-09
	С44			1				
	С45				1			
	С46					1		
	С47						1	
4	Сетка С55	1	1	1	1	1	1	3 902 1- 12 2-12
5	Сетка С56	1	1	1	1	1	1	
6	Сетка С63	2	2	2	2	2	2	3.902.1- 12 2-11
7	Изделие закладное МН3	4	4	4	4	4	4	3.902.1- 12 2-14
8	Изделие закладное МН6	2	2	2	2	2	2	3.902.1- 12 2-15
9	Изделие закладное МН107-3	4	4	4	4	4	4	1.400-15 В.1 120-14
10	ф6AI, ℓ=100; 0,05 кг	50	50	50	50	50	50	без черт
	Бетон класса В 2,5, m^3	4,07	4,07	4,07	4,07	4,07	4,07	

Инв № подл | Подпись и дата | Взам инв №

Копировал 23953-03 12 Формат А3

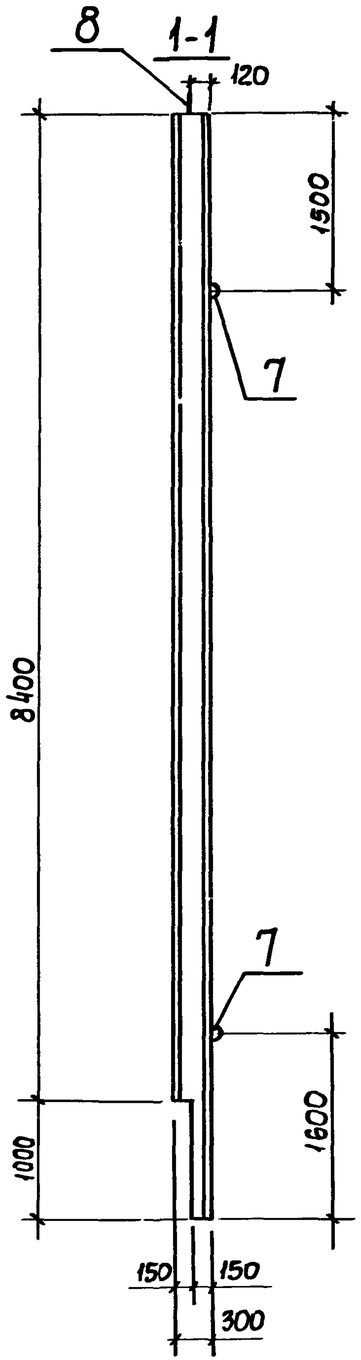

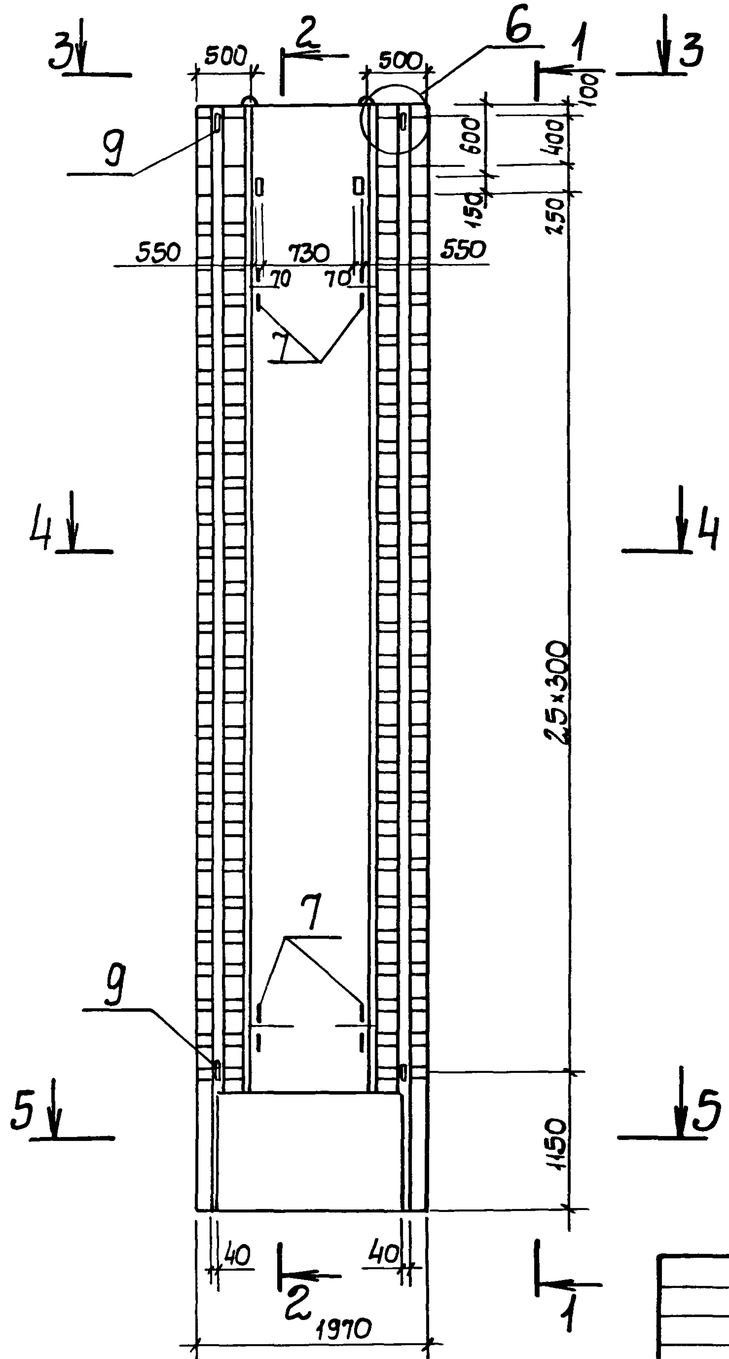

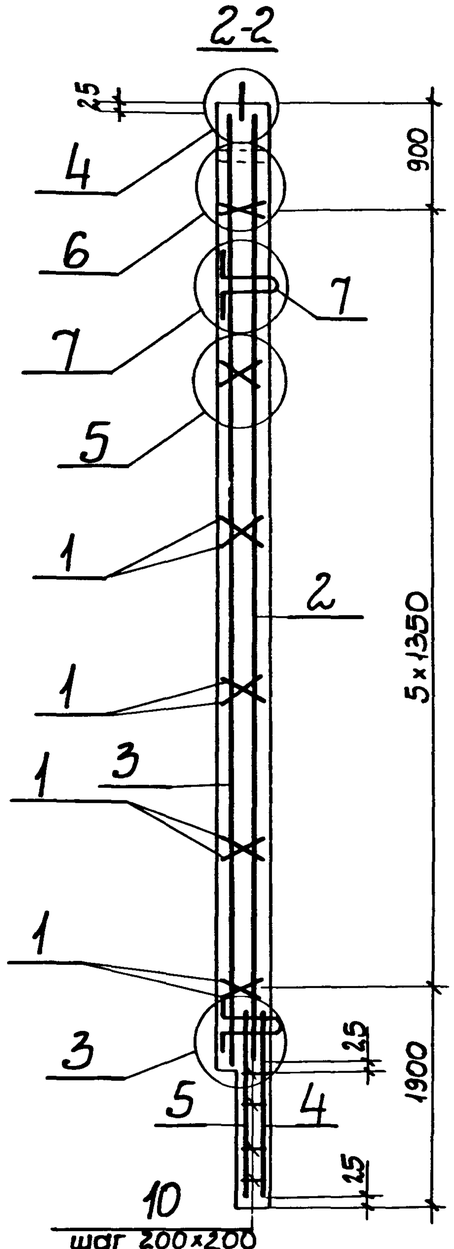

1 Технические требования см 3 902.1- 12 2-ТТ.
2 Спецификацию и разрезы 3-3 .5-5 см лист 2
3 Узлы и размеры Е,К см 3 902.1- 12 2-06.

				3 902.1- 12 .2-05			
Разраб	Левина		11.03.93	Панель стеновая 3ПС84-1к...3ПС84-5к	Стадия	Масса	Масштаб
Провер	Клоцман				Р	1130	1:50
Нач гр	Клоцман				Лист 1	Листов 2	
Гл спец	Айзенберг						
Нач отд	Валошин				Укрводоканалпроект		
ГИП	Новотинский						
Н контр	Айзенберг						

3-3

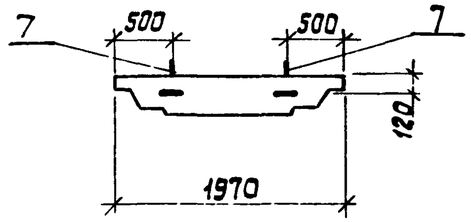

4-4

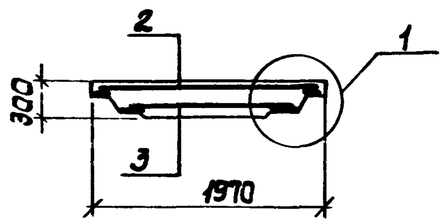

5-5

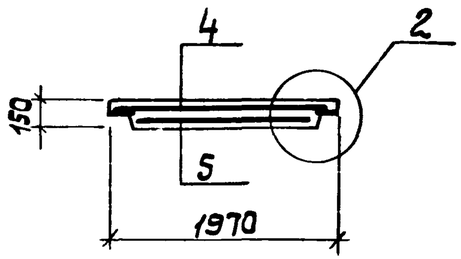

Наименование	Размеры, мм	
	Е	К
3ПС84-1к	39	40
3ПС84-2к	37	
3ПС84-3к	33	
3ПС84-4к	30	
3ПС84-5к	27	

Поз.	Наименование	Кол. на панель 3ПС84-					Обозначение документа
		-1к	-2к	-3к	-4к	-5к	
1	Каркас КР1	12	12	12	12	12	3.902.1-12 2-13
2	Сетка С21	1					3.902.1-12 2-07
	С22		1				
	С23			1			
	С24				1		
	С25					1	
3	Сетка С48	1					3.902.1-12 2-09
	С49		1				
	С50			1			
	С51				1		
	С52					1	
4	Сетка С55	1	1	1	1	1	3.902.1-12 2-12
5	Сетка С56	1	1	1	1	1	
6	Сетка С61	2	2	2	2	2	3.902.1-12 2-11
7	Изделие закладное МН3	4	4	4	4	4	3.902.1-12 2-14
8	Изделие закладное МН6	2	2	2	2	2	3.902.1-12 2-15
9	Изделие закладное МН107-3	4	4	4	4	4	1.400-15 в.1 120-14
10	ф6АI, ℓ=130, 0,05кг	50	50	50	50	50	без черт.
	Бетон класса В25, м³	4,53	4,53	4,53	4,53	4,53	

Арматура: класса А-I и А-III по ГОСТ 5781-82*.

Копировал: 23952-03 16

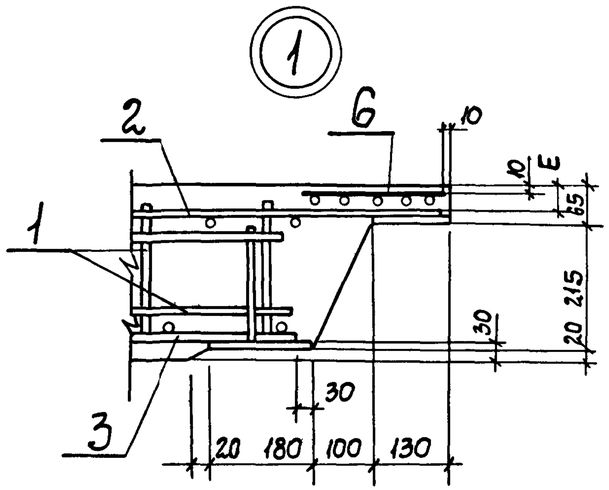

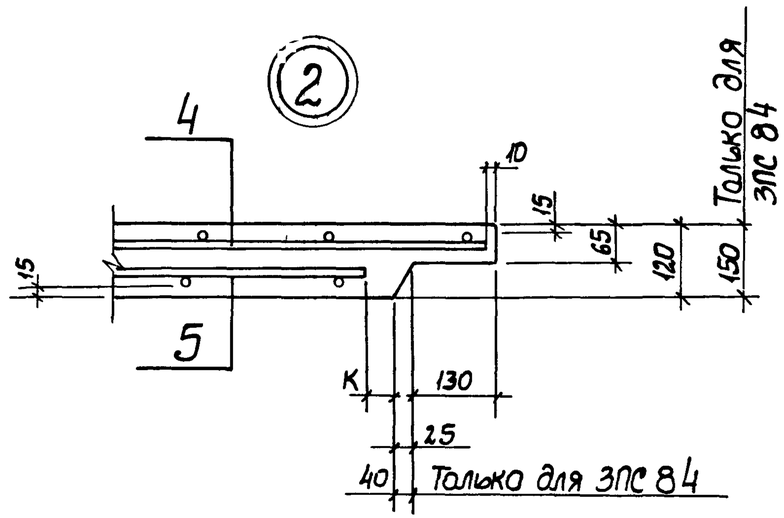

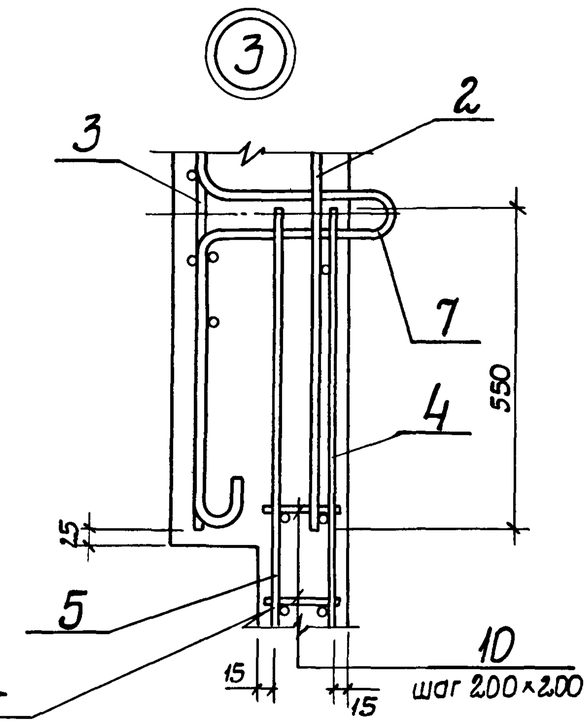

1-1

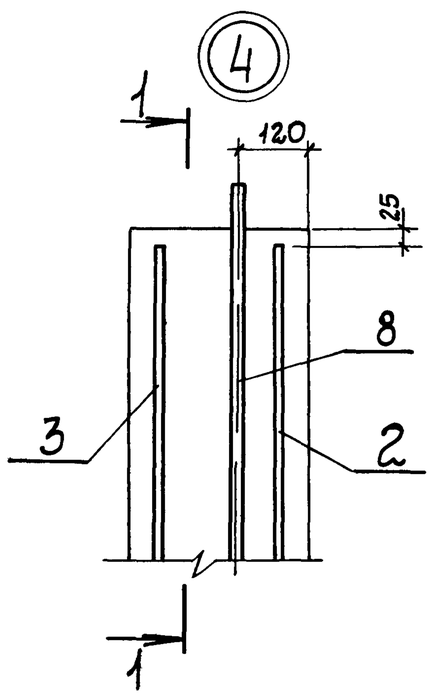

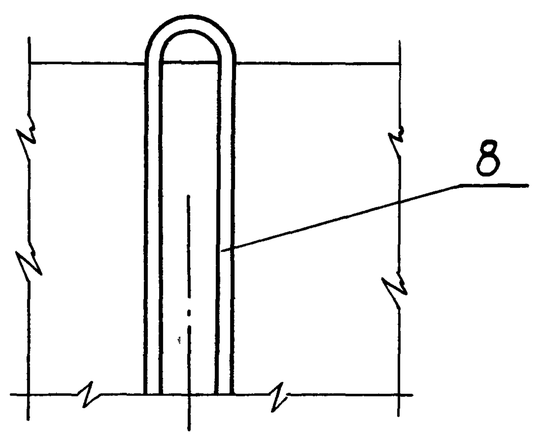

Разраб	Левина	Лев		3902.1-12.2-06		
Провер.	Клоцман					
Нач гр	Клоцман			Узлы 1...8	Стадия	Лист	Листов
Гл спец	Лизенберг				Р	1	2
Нач отд.	Волошин				Укрводоканалпроект	
ГИП	Новоминский					
Н контр	Лизенберг					

5

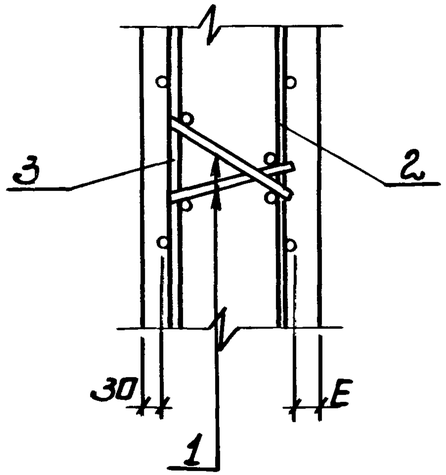

6

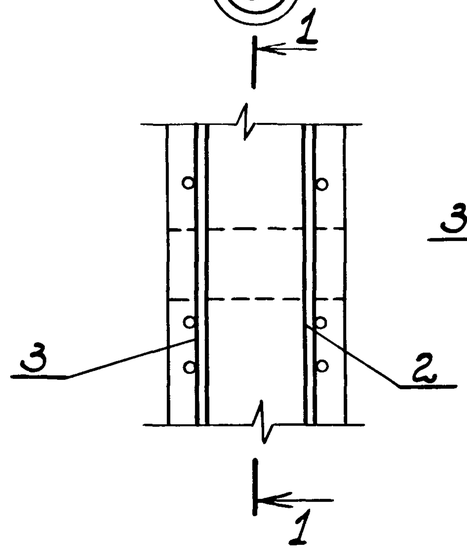

1-1

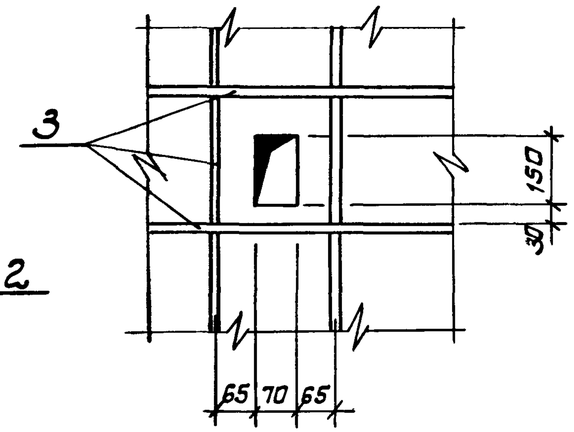

7

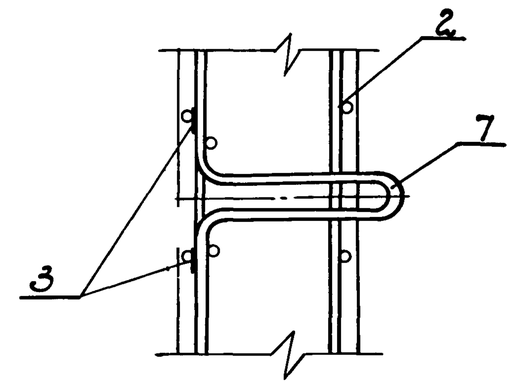

8

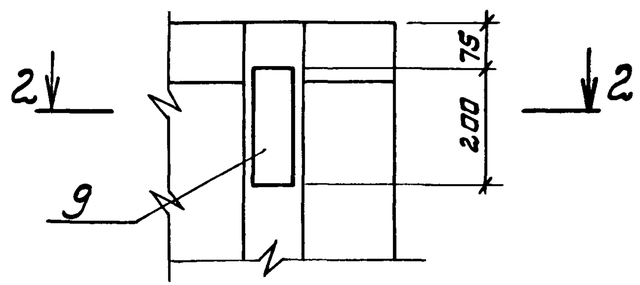

2-2

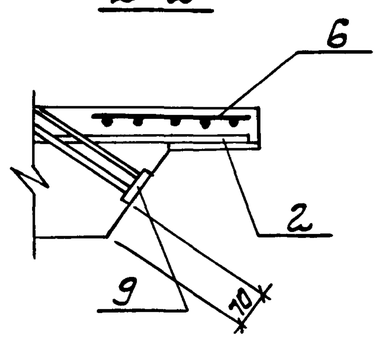

Инв.N подл.

3.902.1-12 . 2-06

Лист 2

Копировал 23953-03 16 Формат А3

Марка элемента	Изделия арматурные																		
	Арматура класса															Прокат марки ВСт3кп2 ГОСТ 103-76*			Всего
	А-I				А-III														
	ГОСТ 5781-82*																		
	ф6	ф8		Итого	ф10	ф12	ф14	ф16	ф18	ф20	ф22	ф25	ф28		Итого	-δ=10		Итого	
3ПС54-1	24,9	14,24		39,14	54,11	15,55	119,08	67,6							256,34	49,98		49,98	345,46
3ПС54-2	24,9	14,24		39,14	9,80	19,18	119,08	67,6							275,66	54,96		54,96	369,76
3ПС54-3	24,9	14,24		39,14	9,80	15,55	205,39	67,6							298,34	60,26		60,26	397,74
3ПС54-4	24,9	14,24		39,14	9,80	15,55	119,08	180,37							324,80	64,92		64,92	428,86
3ПС54-5	24,9	14,24		39,14	9,80	15,55	119,08	67,6	141,8						353,83	69,92		69,92	462,89
3ПС66-1	30,5	18,0		48,50	58,74	15,55	130,76	82,8							287,85	53,8		53,8	390,20
3ПС66-2	30,5	18,0		48,50	12,04	91,30	130,76	82,8							316,90	65,12		65,12	430,52
3ПС66-3	30,5	18,0		48,50	12,04	15,55	233,51	82,8							343,90	71,62		71,62	464,02
3ПС66-4	30,5	18,0		48,50	12,04	15,55	130,76	82,8	170,0						411,15	83,44		83,44	543,09
3ПС66-5	30,5	18,0		48,50	12,04	15,55	130,76	82,8			253,29				494,40	103,64		103,64	646,54
3ПС66-6	30,5	18,0		48,50	12,04	15,55	130,76	82,8				327,25			568,40	117,36		117,36	734,26
3ПСТ2-1	33,3	18,0		51,30	13,16	15,55	247,49			141,28					417,48	77,3		77,3	546,08
3ПСТ2-2	33,3	18,0		51,30	13,16	15,55	136,52		183,6	141,28					490,11	90,2		90,2	631,61

Продолжение спецификации ст. 3.902.1-12.2-РС л. 2...4.

Разраб.	Левина		11.08.86
Провер.	Клацман		
Нач.гр.	Клацман		
Гл.спец.	Эйзенберг		
Нач.отд.	Валашин		
ГИП	Новатинский		
Н.контр.	Эйзенберг		

3.902.1-12.2-РС

Ведомость расхода стали на элемент

Стадия	Лист	Листов
Р	1	4

Укрводоканалпроект

Копировал

Инв. № подл. | Подпись и дата | Взам. инв. №

Марка элемента	Изделия закладные															Общий расход
	Арматура класса											Прокат марки			Всего	
	А-I								А-III			Вст3 кп2				
	ГОСТ 5781-82*											ГОСТ 103-76*				
	ф10	ф18	ф20	ф22	ф25	ф28		Итого	ф8		Итого	-5=6		Итого		
ЗПС54-1	8,88	13,6		11,0				33,48	1,20		1,20	3,60		3,60	38,28	383,7
ЗПС54-2	8,88	13,6		11,0				33,48	1,20		1,20	3,60		3,60	38,28	408,0
ЗПС54-3	8,88	13,6		11,0				33,48	1,20		1,20	3,60		3,60	38,28	436,0
ЗПС54-4	8,88	13,6		11,0				33,48	1,20		1,20	3,60		3,60	38,28	467,1
ЗПС54-5	8,88	13,6		11,0				33,48	1,20		1,20	3,60		3,60	38,28	501,2
ЗПС66-1	8,88		18,28		18,2			45,36	1,20		1,20	3,60		3,60	50,16	440,3
ЗПС66-2	8,88		18,28		18,2			45,36	1,20		1,20	3,60		3,60	50,16	480,7
ЗПС66-3	8,88		18,28		18,2			45,36	1,20		1,20	3,60		3,60	50,16	514,2
ЗПС66-4	8,88		18,28		18,2			45,36	1,20		1,20	3,60		3,60	50,16	593,3
ЗПС66-5	8,88		18,28		18,2			45,36	1,20		1,20	3,60		3,60	50,16	696,7
ЗПС66-6	8,88		18,28		18,2			45,36	1,20		1,20	3,60		3,60	50,16	784,4
ЗПС72-1	8,88			23,72	18,2			50,80	1,20		1,20	3,60		3,60	55,60	601,7
ЗПС72-2	8,88			23,72	18,2			50,80	1,20		1,20	3,60		3,60	55,60	687,2

Инв. № подл. | Подпись и дата | Взам. инв. №

Копировала Формат А3

Марка элемента	Изделия арматурные																		Всего
	Арматура класса															Прокат марки ВСт3кп2 ГОСТ 103-76*			
	А-I				А-III														
	ГОСТ 5781-82*																		
	ф6	ф8		Итого	ф10	ф12	ф14	ф16	ф18	ф20	ф22	ф25	ф28		Итого	-δ=10		Итого	
3ПС72-3	33,30	18,00		51,30	13,16	15,55	136,52			368,08					533,31	104,72		104,72	689,33
3ПС72-4	33,30	18,00		51,30	13,16	15,55	67,32	90,40		141,28		353,43			681,14	126,96		126,96	859,40
3ПС72-5	33,30	18,00		51,30	13,16	15,55	67,32	90,40		141,28			443,34		771,05	169,56		169,56	991,91
3ПС78-1	36,10	21,60		57,70	14,56	94,33	142,28			153,12					404,29	71,72		71,72	533,71
3ПС78-2	36,10	21,60		57,70	14,28	15,55	261,55			153,12					444,5	82,98		82,98	585,18
3ПС78-3	36,10	21,60		57,70	14,28	15,55	142,36		197,20	153,12					522,51	96,96		96,96	677,17
3ПС78-4	36,10	21,60		57,70	14,28	15,55	142,36			396,72					568,91	112,64		112,64	739,25
3ПС78-5	36,10	21,60		57,70	14,28	15,55	67,32		124,00	153,12		379,61			753,88	136,56		136,56	948,14
3ПС78-6	36,10	21,60		57,70	14,28	15,55	67,32		124,00	153,12			476,18		850,45	182,12		182,12	1090,27
3ПС84-1	38,70	21,60		60,30	15,40	15,55	148,12	166,47		164,96					510,50	95,92		95,92	666,72
3ПС84-2	38,70	21,60		60,30	15,40	15,55	148,12		210,80	164,96					554,83	103,72		103,72	718,85
3ПС84-3	38,70	21,60		60,30	15,40	15,55	67,32	105,52		164,96	314,03				682,78	129,08		129,08	872,16
3ПС84-4	38,70	21,60		60,30	15,40	15,55	67,32		133,60	164,96		405,79			802,62	146,16		146,16	1009,08
3ПС84-5	38,70	21,60		60,30	15,40	15,55	67,32		133,60	164,96			509,02		905,85	194,68		194,68	1160,73

Инв.N подл. | Подпись и дата | Взам.инв.N

Марка элемента	Изделия закладные															Общий расход
	Арматура класса											Прокат марки			Всего	
	AI								AIII			Вст3кп2				
	ГОСТ 5781-82*											ГОСТ 103-76*				
	ф10	ф18	ф20	ф22	ф25	ф28		Итого	ф8		Итого	-6=6		Итого		
ЗПС 72-3	8,88			23,72	18,20			50,80	1,20		1,20	3,60		3,60	55,60	744,9
ЗПС 72-4	8,88			23,72	18,20			50,80	1,20		1,20	3,60		3,60	55,60	915,0
ЗПС 72-5	8,88			23,72	18,20			50,80	1,20		1,20	3,60		3,60	55,60	1047,5
ЗПС 78-1	8,88			23,72		24,80		57,40	1,20		1,20	3,60		3,60	62,20	595,9
ЗПС 78-2	8,88			23,72		24,80		57,40	1,20		1,20	3,60		3,60	62,20	647,4
ЗПС 78-3	8,88			23,72		24,80		57,40	1,20		1,20	3,60		3,60	62,20	739,4
ЗПС 78-4	8,88			23,72		24,80		57,40	1,20		1,20	3,60		3,60	62,20	803,4
ЗПС 78-5	8,88			23,72		24,80		57,40	1,20		1,20	3,60		3,60	62,20	1010,3
ЗПС 78-6	8,88			23,72		24,80		57,40	1,20		1,20	3,60		3,60	62,20	1152,5
ЗПС 84-1	8,88			23,72		24,80		57,40	1,20		1,20	3,60		3,60	62,20	728,9
ЗПС 84-2	8,88			23,72		24,80		57,40	1,20		1,20	3,60		3,60	62,20	781,0
ЗПС 84-3	8,88			23,72		24,80		57,40	1,20		1,20	3,60		3,60	62,20	934,4
ЗПС 84-4	8,88			23,72		24,80		57,40	1,20		1,20	3,60		3,60	62,20	1071,3
ЗПС 84-5	8,88			23,72		24,86		57,40	1,20		1,20	3,60		3,60	62,20	1223,0

Копировал Сб. 023952 07 20 Формат А3

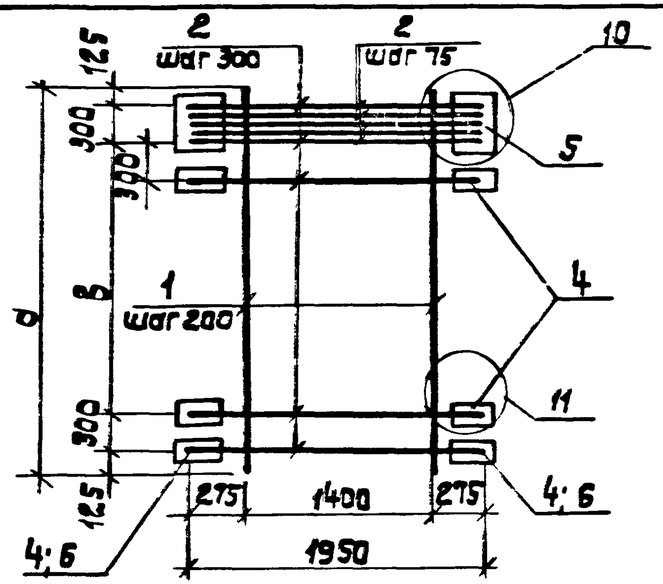

Марка	Размеры, мм			Марка	Размеры, мм			Марка	Размеры, мм		
	а	в	б		а	в	б		а	в	б
С1	5350	4500	80	С6	6550	5700	90	С11	7150	6300	100
С2			90	С7			100	С12			120
С3			100	С8			120	С13			140
С4			110	С9			150	С14			[illegible]
С5			120	С10			170	С15			[illegible]

1. Технические требования см. 3.902.1-12.2-ТТ.
2. Узлы и табличный размер „б" см. 3.902.1-12.2-18.

Марка	Размеры, мм			Марка	Размеры, мм			Марка	Размеры, мм		
	а	в	б		а	в	б		а	в	б
С16	7750	6900	100	С20	7750	6900	200	С24	8350	7500	170
С17			120	С21	8350	7500	110	С25			200
С18			140	С22			120				
С19			170	С23			150				

Марка сетки	Поз.	Наименование	Кол.	Масса ед., кг	Масса сетки, кг
С1	1	ф14А III; ℓ=5350	8	6,47	102,0
	2	ф10А III, ℓ=1950	21	1,21	
	4	—80×10; ℓ=80	30	0,50	
	5	—130×10; ℓ=400	2	4,08	
	6	—80×10; ℓ=130	2	0,82	
С2	1	ф14А III; ℓ=5350	8	6,47	115,2
	2	ф12А III; ℓ=1950	21	1,74	
	4	—80×10; ℓ=90	30	0,57	
	5	—130×10; ℓ=400	2	4,08	
	6	—80×10; ℓ=130	2	0,82	
С3	1	ф14А III; ℓ=5350	8	6,47	130,0
	2	ф14А III; ℓ=1950	21	2,36	
	4	—80×10; ℓ=100	30	0,63	
	5	—130×10; ℓ=400	2	4,08	
	6	—80×10; ℓ=130	2	0,82	
С4	1	ф14А III; ℓ=5350	8	6,47	146,9
	2	ф16А III; ℓ=1950	21	3,08	
	4	—80×10; ℓ=110	30	0,69	
	5	—130×10; ℓ=400	2	4,08	
	6	—80×10; ℓ=130	2	0,82	

Продолжение спецификации см. 3.902.1-12.2-07 л. 3...6

Разраб.	Левина		
Пров.	Клоцман		
Нач.пр.	Клоцман		
Гл.спец.	Розенберг		
Нач.отд.	Волошин		
ГИП	Навзмонский		
Н.конт.	Розенберг		

3.902.1-12.2-07

Сетка С1 ... С25

Стадия	Масса	Масшт
Р	см табл	—
Лист 1	Листов 6	

Укрводоканалпроект

Инв.N подл. | Подпись и дата | Взам.инв.N

3.902.1-12.2-07

Лист 2

Марка сетки	Поз	Наименование	Кол	Масса ед, кг	Масса сетки, кг
С5	1	ф14 АIII; ℓ=5350	8	6,47	166,0
	2	ф18 АIII; ℓ=1950	21	3,90	
	4	-80×10; ℓ=120	30	0,75	
	5	-130×10; ℓ=400	2	4,08	
	6	-80×10; ℓ=130	2	0,82	
С6	1	ф14 АIII; ℓ=6550	8	7,93	138,4
	2	ф12 АIII; ℓ=1950	25	1,74	
	4	-80×10; ℓ=90	38	0,57	
	5	-130×10; ℓ=400	2	4,08	
	6	-80×10; ℓ=130	2	0,82	
С7	1	ф14 АIII; ℓ=6550	8	7,93	156,2
	2	ф14 АIII; ℓ=1950	25	2,36	
	4	-80×10; ℓ=100	38	0,63	
	5	-130×10; ℓ=400	2	4,08	
	6	-80×10; ℓ=130	2	0,82	
С8	1	ф14 АIII; ℓ=6550	8	7,93	199,2
	2	ф18 АIII, ℓ=1950	25	3,90	
	4	-80×10; ℓ=120	38	0,75	
	5	-130×10; ℓ=400	2	4,08	
	6	-80×10; ℓ=130	2	0,82	
С9	1	ф14 АIII; ℓ=6550	8	7,93	255,7
	2	ф22 АIII; ℓ=1950	25	5,81	
	4	-80×10; ℓ=150	40	0,94	
	5	-150×10; ℓ=400	2	4,71	
С10	1	ф14 АIII; ℓ=6550	8	7,93	304,7
	2	ф25 АIII; ℓ=1950	25	7,51	
	4	-80×10; ℓ=170	40	1,07	

Марка сетки	Поз	Наименование	Кол	Масса ед., кг	Масса сетки, кг
С10	5	-110×10; ℓ=400	2	5,34	
С11	1	ф14 АIII; ℓ=7150	8	8,65	169,2
	2	ф14 АIII; ℓ=1950	27	2,36	
	4	-80×10; ℓ=100	42	0,63	
	5	-130×10; ℓ=400	2	4,08	
	6	-80×10; ℓ=130	2	0,82	
С12	1	ф14 АIII; ℓ=7150	8	8,65	215,8
	2	ф18 АIII; ℓ=1950	27	3,90	
	4	-80×10, ℓ=120	42	0,75	
	5	-130×10; ℓ=400	2	4,08	
	6	-80×10; ℓ=130	2	0,82	
С13	1	ф14 АIII; ℓ=7150	8	8,65	246,9
	2	ф20 АIII; ℓ=1950	27	4,82	
	4	-80×10; ℓ=140	44	0,88	
	5	-140×10; ℓ=400	2	4,40	
С14	1	ф16 АIII; ℓ=7150	8	11,30	350,9
	2	ф25 АIII; ℓ=1950	27	7,51	
	4	-80×10; ℓ=170	44	1,07	
	5	-170×10; ℓ=400	2	5,34	
С15	1	ф16 АIII; ℓ=7150	8	11,30	429,5
	2	ф28 АIII; ℓ=1950	27	9,42	
	4	-100×10; ℓ=200	44	1,57	
	5	-200×10; ℓ=500	2	7,85	

Инв. N подл. | Подпись и дата | Взам. инв. N

Марка сетки	Поз	Наименование	Кол.	Масса ед, кг	Масса сетки кг
С16	1	ф14 А III; ℓ=7750	8	9,38	182,3
	2	ф14 А III, ℓ=1950	29	2,35	
	4	-80×10; ℓ=100	46	0,63	
	5	-130×10; ℓ=400	2	4,08	
	6	-80×10; ℓ=130	2	0,82	
С17	1	ф14 А III; ℓ=7750	8	9,38	232,1
	2	ф18 А III; ℓ=1950	29	3,90	
	4	-80×10; ℓ=120	46	0,75	
	5	-130×10; ℓ=400	2	4,08	
	6	-80×10; ℓ=130	2	0,82	
С18	1	ф14 А III; ℓ=7750	8	9,38	265,9
	2	ф20 А III; ℓ=1950	29	4,82	
	4	-80×10; ℓ=140	48	0,88	
	5	-140×10; ℓ=400	2	4,40	
С19	1	ф18 А III; ℓ=7750	8	15,50	403,8
	2	ф25 А III; ℓ=1950	29	7,51	
	4	-80×10; ℓ=170	48	1,07	
	5	-170×10; ℓ=400	2	5,34	
С20	1	ф18 А III; ℓ=7750	8	15,50	488,2
	2	ф28 А III; ℓ=1950	29	9,42	
	4	-100×10; ℓ=200	48	1,57	
	5	-200×10; ℓ=500	2	7,85	
С21	1	ф14 А III; ℓ=8350	8	10,10	220,6
	2	ф16 А III; ℓ=1950	31	3,08	
	4	-80×10; ℓ=110	50	0,59	

Инв.N подл. | Подпись и дата | Взам.инв.N

Марка сетки	Поз.	Наименование	Кол	Масса ед, кг	Масса сетки, кг
С21	5	-130×10; ℓ=400	2	4,08	
	6	-80×10; ℓ=130	2	0,82	
С22	1	ф14 А III; ℓ=8350	8	10,10	249,0
	2	ф18 А III; ℓ=1950	31	3,90	
	4	-80×10; ℓ=120	50	0,75	
	5	-130×10; ℓ=400	2	4,08	
	6	-80×10; ℓ=130	2	0,82	
С23	1	ф16 А III; ℓ=8350	8	13,19	343,9
	2	ф22 А III; ℓ=1950	31	5,81	
	4	-80×10; ℓ=150	52	0,94	
	5	-150×10; ℓ=400	2	4,71	
С24	1	ф18 А III; ℓ=8350	8	16,70	432,7
	2	ф25 А III; ℓ=1950	31	7,51	
	4	-80×10; ℓ=170	52	1,07	
	5	-170×10; ℓ=400	2	5,34	
С25	1	ф18 А III; ℓ=8350	8	16,70	523,0
	2	ф28 А III; ℓ=1950	31	9,42	
	4	-100×10; ℓ=200	52	1,57	
	5	-200×10; ℓ=500	2	7,85	

Арматура класса А III по ГОСТ 5781-82,*
полосовая сталь по ГОСТ 103-76*

Инв.N подл. | Подпись и дата | Взам.инв.N

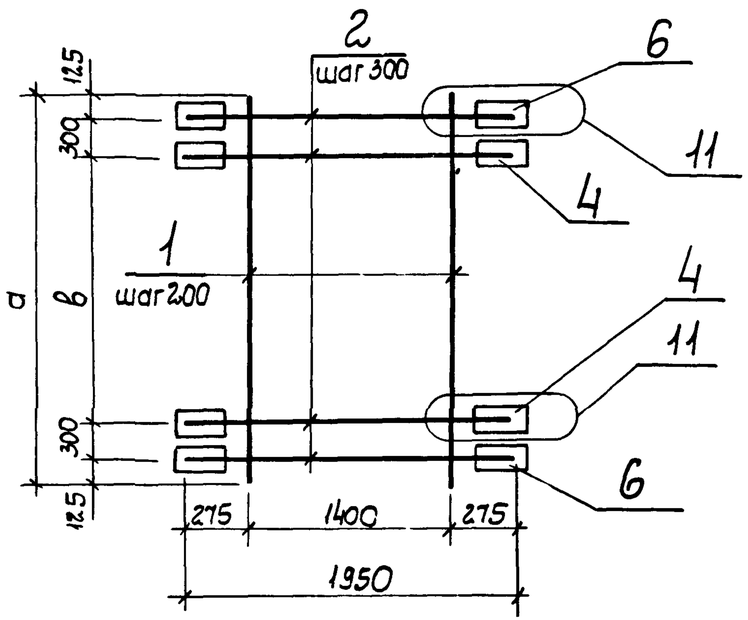

Марка	Размеры, мм		
	a	b	δ
C26	6550	5700	80
C27	7750	6900	90

1 Технические требования см 3.902.1-12.2-ТТ

2 Узел и табличный размер „б" см 3.902.1-12.2-18.

Марка сетки	Поз	Наименование	Кол	Масса ед, кг	Масса сетки, кг
C26	1	ф14 AIII; ℓ=6550	8	7,93	116,1
	2	ф10 AIII; ℓ=1950	22	1,21	
	4	-80×10; ℓ=80	40	0,57	
	6	-80×10; ℓ=130	4	0,82	
C27	1	ф14 AIII; ℓ=7750	8	9,37	150,8
	2	ф12 AIII, ℓ=1950	26	1,74	
	4	-80×10; ℓ=90	48	0,57	
	6	-80×10; ℓ=130	4	0,82	

Арматура класса AIII по ГОСТ 5781-82*,
полосовая сталь по ГОСТ 103-76*

Разраб.	Левина		11.03.09
Провер	Клоцман		
Нач гр	Клоцман		
Гл спец	Айзенберг		
Нач отд	Волошин		
ГИП	Новоминский		
Н контр.	Айзенберг		

3.902.1-12.2-08

Сетка C26, C27

Стадия	Масса	Масштаб
Р	см табл	—
Лист 1	Листов 2	

Укрводоканалпроект

Инв N подл | Подпись и дата | Взам инв N

3.902.1-12.2-08

Лист 2

Копировал

Формат А4

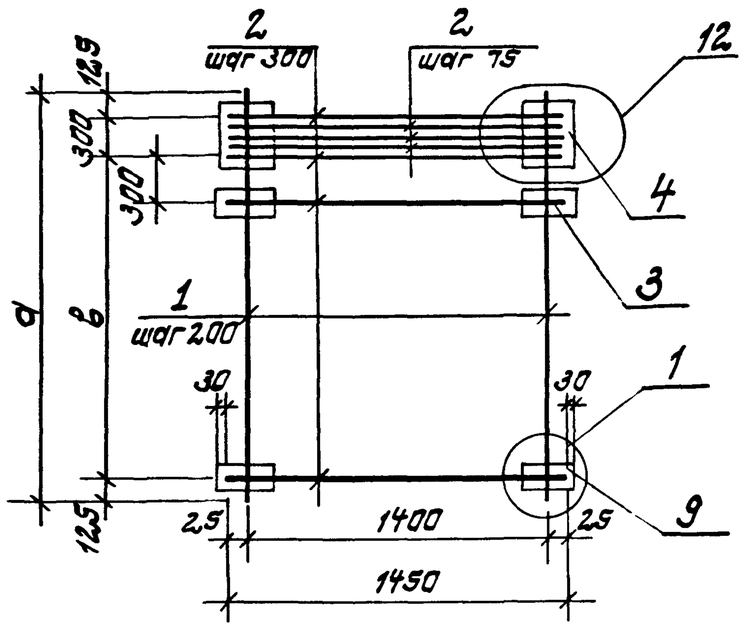

Марка	Размеры, мм а	б	δ	Марка	Размеры, мм а	б	δ	Марка	Размеры, мм а	б	δ
С28	5350	4800	80	С33	6550	6000	90	С38	7150	6600	100
С29			90	С34			100	С39			120
С30			100	С35			120	С40			140
С31			110	С36			150	С41			170
С32			120	С37			170	С42			200

1. Технические требования ст. 3.902.1-12.2-ТТ
3. Узлы, поз.5 и размер „8" ст. 3.902.1-12.2-18

Разраб.	Левина		11.03.89
Провер.	Клоцман		
Гл. спец.	Клоцман		
Нач. отд.	Айзенберг		
ГИП	Волошин		
Н. контр.	Новоминская		
Н. контр.	Айзенберг		

3.902.1-12.2-09

Сетка С28... С52

Стадия	Масса	Масштаб
Р	ст. табл	—
Лист 1	Листов 8	

Укрводоканалпроект

Марка	Размеры, мм а	б	δ	Марка	Размеры, мм а	б	δ	Марка	Размеры, мм а	б	δ
С43	7750	7200	100	С47	7750	7200	200	С51	8350	7800	170
С44			120	С48	8350	7800	110	С52			200
С45			140	С49			120				
С46			170	С50			150				

Марка сетки	Поз.	Наименование	Кол	Масса ед, кг	Масса сетки кг
С28	1	ф16АIII; ℓ=5350	8	8,45	121,5
	2	ф10АIII; ℓ=1450	21	0,90	
	3	-80×10; ℓ=100	32	0,63	
	4	-80×10; ℓ=400	2	2,51	
	5	ф10АIII; ℓ=230	70	0,14	
С29	1	ф16АIII; ℓ=5350	8	8,45	132,6
	2	ф12АIII; ℓ=1450	21	1,29	
	3	-90×10; ℓ=100	32	0,70	
	4	-90×10; ℓ=400	2	2,83	
	5	ф10АIII; ℓ=230	70	0,14	
С30	1	ф16АIII; ℓ=5350	8	8,45	145,7
	2	ф14АIII; ℓ=1450	21	1,75	
	3	-100×10; ℓ=100	32	0,79	
	4	-100×10; ℓ=400	2	3,14	
	5	ф10АIII; ℓ=230	70	0,14	

Продолжение спецификации ст. 3.902.1-12.2.09 л.3.8

Инв. № подл. | Подпись и дата | Взам. инв. №

3.902.1-12.2-09

Лист 2

Марка сетки	Поз	Наименование	Кол	Масса ед, кг	Масса сетки, кг
С31	1	Ф16АIII; ℓ=5350	8	8,45	159,9
	2	Ф16АIII; ℓ=1450	21	2,29	
	3	-100×10; ℓ=110	32	0,86	
	4	-110×10; ℓ=400	2	3,45	
	5	Ф10АIII; ℓ=230	70	0,14	
С32	1	Ф16АIII; ℓ=5350	8	8,45	175,9
	2	Ф18АIII; ℓ=1450	21	2,90	
	3	-100×10; ℓ=120	32	0,94	
	4	-120×10; ℓ=400	2	3,77	
	5	Ф10АIII; ℓ=230	70	0,14	
С33	1	Ф16АIII; ℓ=6550	8	10,35	160,8
	2	Ф12АIII; ℓ=1450	25	1,29	
	3	-90×10; ℓ=100	40	0,70	
	4	-90×10; ℓ=400	2	2,83	
	5	Ф10АIII; ℓ=230	86	0,14	
С34	1	Ф16АIII; ℓ=6550	8	10,35	176,5
	2	Ф14АIII; ℓ=1450	25	1,75	
	3	-100×10; ℓ=100	40	0,79	
	4	-100×10; ℓ=400	2	3,14	
	5	Ф10АIII; ℓ=230	86	0,14	

Марка сетки	Поз	Наименование	Кол	Масса ед, кг	Масса сетки, кг
С35	1	Ф16АIII; ℓ=6550	8	10,35	212,5
	2	Ф18АIII; ℓ=1450	25	2,90	
	3	-100×10; ℓ=120	40	0,94	
	4	-120×10; ℓ=400	2	3,77	
	5	Ф10АIII; ℓ=230	86	0,14	
С36	1	Ф16АIII; ℓ=6550	8	10,35	259,5
	2	Ф22АIII; ℓ=1450	25	4,32	
	3	-100×10; ℓ=150	40	1,18	
	4	-150×10; ℓ=400	2	4,71	
	5	Ф10АIII; ℓ=230	86	0,14	
С37	1	Ф16АIII; ℓ=6550	8	10,35	298,2
	2	Ф25АIII; ℓ=1450	25	5,58	
	3	-100×10; ℓ=170	40	1,33	
	4	-170×10; ℓ=400	2	5,34	
	5	Ф10АIII; ℓ=230	86	0,14	
С38	1	Ф20АIII; ℓ=7150	8	17,66	242,7
	2	Ф14АIII; ℓ=1450	27	1,75	
	3	-100×10; ℓ=100	44	0,79	
	4	-100×10; ℓ=400	2	3,14	
	5	Ф10АIII; ℓ=230	94	0,14	

Инв.№ подл. | Подпись и дата | Взам. инв.№

Марка сетки	Поз	Наименование	Кол	Масса ед, кг	Масса сетки, кг
С39	1	Ф20 АIII ; ℓ=7150	8	17,66	281,6
	2	Ф18 АIII ; ℓ=1450	27	2,90	
	3	-100×10; ℓ=120	44	0,94	
	4	-120×10; ℓ=400	2	3,77	
	5	Ф10 АIII ; ℓ=230	94	0,14	
С40	1	Ф20 АIII ; ℓ=7150	8	17,66	308,3
	2	Ф20 АIII ; ℓ=1450	27	3,58	
	3	-100×10; ℓ=140	44	1,10	
	4	-140×10; ℓ=400	2	4,40	
	5	Ф10 АIII ; ℓ=230	94	0,14	
С41	1	Ф20 АIII ; ℓ=7150	8	17,66	374,3
	2	Ф25 АIII ; ℓ=1450	27	5,58	
	3	-100×10; ℓ=170	44	1,33	
	4	-170×10; ℓ=400	2	5,34	
	5	Ф10 АIII ; ℓ=230	94	0,14	
С42	1	Ф20 АIII ; ℓ=7150	8	17,66	428,2
	2	Ф28 АIII ; ℓ=1450	27	7.00	
	3	-100×10; ℓ=200	44	1,57	
	4	-200×10; ℓ=500	2	7,85	
	5	Ф10 АIII ; ℓ=230	94	0,14	

Марка сетки	Поз	Наименование	Кол	Масса ед, кг	Масса сетки кг
С43	1	Ф20 АIII ; ℓ=7750	8	19,14	262,4
	2	Ф14 АIII ; ℓ=1450	29	1,75	
	3	-100×10; ℓ=100	48	0,79	
	4	-100×10; ℓ=400	2	3,14	
	5	Ф10 АIII ; ℓ=230	102	0,14	
С44	1	Ф20 АIII ; ℓ=7750	8	19,14	304,2
	2	Ф18 АIII ; ℓ=1450	29	2,90	
		-100×10; ℓ=120	48	0,94	
	4	-120×10; ℓ=400	2	3,77	
	5	Ф10 АIII ; ℓ=230	102	0,14	
С45	1	Ф20 АIII ; ℓ=7750	8	19,14	332,8
	2	Ф20 АIII ; ℓ=1450	29	3,58	
	3	-100×10; ℓ=1450	48	1,10	
	4	-140×10; ℓ=400	2	4,40	
	5	Ф10 АIII ; ℓ=230	102	0,14	
С46	1	Ф20 АIII ; ℓ=7750	8	19,14	403,7
	2	Ф25 АIII ; ℓ=1450	29	5,58	
	3	-100×10; ℓ=170	48	1,33	
	4	-170×10; ℓ=400	2	5,34	
	5	Ф10 АIII ; ℓ=230	102	0,14	

Взам. инв № | Подпись и дата

Марка сетки	Поз.	Наименование	Кол	Масса ед, кг	Масса сетки кг
С47	1	ф20АIII, ℓ=7750	8	19,14	461,5
	2	ф28АIII; ℓ=1450	29	7,00	
	3	-100×10; ℓ=200	48	1,57	
	4	-200×10; ℓ=500	2	7,85	
	5	ф10АIII; ℓ=230	102	0,14	
С48	1	ф20АIII; ℓ=8350	8	20,62	303,0
	2	ф16АIII; ℓ=1450	31	2,29	
	3	-100×10; ℓ=110	52	0,86	
	4	-110×10; ℓ=400	2	3,45	
	5	ф10АIII; ℓ=230	110	0,14	
С49	1	ф20АIII, ℓ=8350	8	20,62	326,7
	2	ф18АIII; ℓ=1450	31	2,90	
	3	-100×10; ℓ=120	52	0,94	
	4	-120×10; ℓ=400	2	3,77	
	5	ф10АIII; ℓ=230	110	0,14	

Марка сетки	Поз	Наименование	Кол	Масса ед, кг	Масса сетки, кг
С50	1	ф20АIII; ℓ=8350	8	20,62	385,1
	2	ф22АIII, ℓ=1450	31	4,32	
	3	-100×10; ℓ=150	52	1,18	
	4	-150×10; ℓ=400	2	4,71	
	5	ф10АIII, ℓ=230	110	0,14	
С51	1	ф20АIII; ℓ=8350	8	20,62	433,2
	2	ф25АIII; ℓ=1450	31	5,58	
	3	-100×10; ℓ=170	52	1,33	
	4	-170×10; ℓ=400	2	5,34	
	5	ф10АIII; ℓ=230	110	0,14	
С52	1	ф20АIII; ℓ=8350	8	20,62	494,7
	2	ф28АIII; ℓ=1450	31	7,00	
	3	-100×10; ℓ=200	52	1,57	
	4	-200×10; ℓ=500	2	7,85	
	5	ф10АIII; ℓ=230	110	0,14	

Арматура класса АIII по ГОСТ 5781-82*,
полосовая сталь по ГОСТ 103-76*.

Инв. № подл. | Подпись и дата | Взам. инв. №

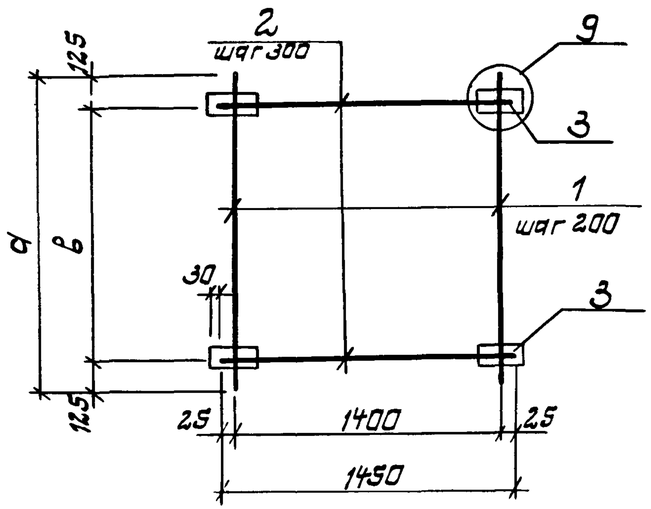

Марка	Размеры, мм		
	а	в	δ
С53	6550	6300	80
С54	7750	7500	90

1. Технические требования ст 3.902.1-12 2-ТТ.
2. Узел, поз 5 и размер „δ" ст. 3.902.1-12 2-18

Марка сетки	поз	Наименование	Кол	Масса ед, кг	Масса сетки, кг
С53	1	Ф16 АIII; ℓ=6550	8	10,35	142,6
	2	Ф10 АIII; ℓ=1450	22	0,90	
	3	-80×10; ℓ=100	44	0,63	
	5	Ф10 АIII; ℓ=230	88	0,14	
С54	1	Ф20 АIII; ℓ=7750	8	19,14	238,1
	2	Ф12 АIII; ℓ=1450	26	1,29	
	3	-90×10, ℓ=100	52	0,71	
	5	Ф10 АIII, ℓ=230	104	0,14	

Арматура класса АIII по ГОСТ 5781-82*,
полосовая сталь по ГОСТ 103-76*

Разраб	Левина		110389
Провер	Клацман		
Гл спец	Клацман		
Гл спец	Айзенберг		
Нач отд	Валашин		
ГИП	Новотинский		
Н контр	Айзенберг		

3.902.1-12 . 2-10

Сетка С53; С54

Стадия	Масса	Масштаб
Р	см табл.	—
Лист 1	Листов 2	

Укрводоканалпроект

Формат А4

Инв. № подл. | Подпись и дата | Взам. инв. №

3.902.1-12 . 2-10

Лист 2

Копировал ... Формат А4

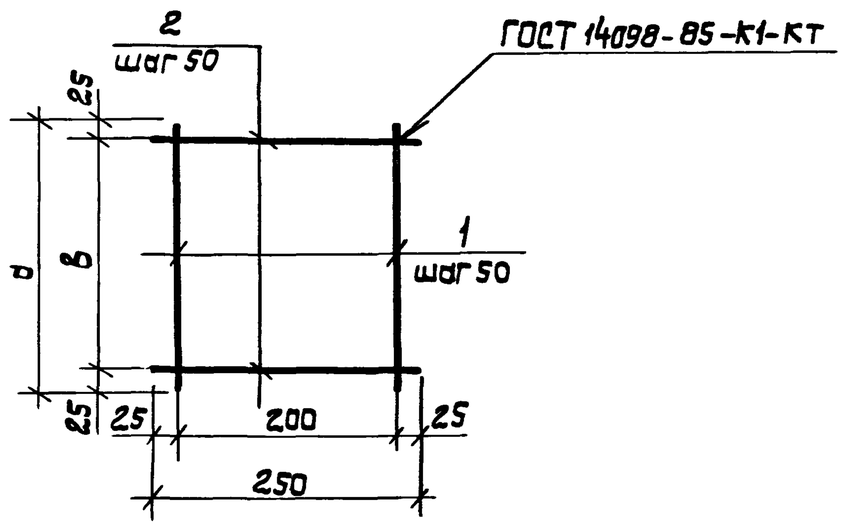

Марка	Размер, мм	
	а	в
С62	6050	6000
С63	7250	7200
С59	4850	4800
С60	6650	6600
С61	7850	7800

Марка сетки	Поз	Наименование	Кол.	Масса ед, кг	Масса сетки кг
С62	1	ф6АI; ℓ=6050	5	1,34	14,0
	2	ф6АI; ℓ=250	121	0,06	
С63	1	ф6АI; ℓ=7250	5	1,61	16,8
	2	ф6АI; ℓ=250	145	0,06	
С59	1	ф6АI; ℓ=4850	5	1,08	11,2
	2	ф6АI; ℓ=250	97	0,06	
С60	1	ф6АI; ℓ=6650	5	1,48	15,4
	2	ф6АI; ℓ=250	133	0,06	
С61	1	ф6АI; ℓ=7850	5	1,74	18,1
	2	ф6АI; ℓ=250	157	0,06	

Арматура класса АI по ГОСТ 5781-82*.

Разраб.	Левина		110389	3.902.1-12.2-11
Провер.	Клоцман			Сетка С59... С63
Нач.гр.	Клоцман			
Гл.спец.	Абзенберг			
Нач.отд.	Волошин			
ГИП	Новомунский			
Н.контр.	Абзенберг			

Стадия	Масса	Масшт.
Р	см. табл.	—
Лист 1	Листов 2	

Укрводоканалпроект

Инв.N подл. | Подпись и дата | Взам.инв.N

3.902.1-12.2-11

Лист 2

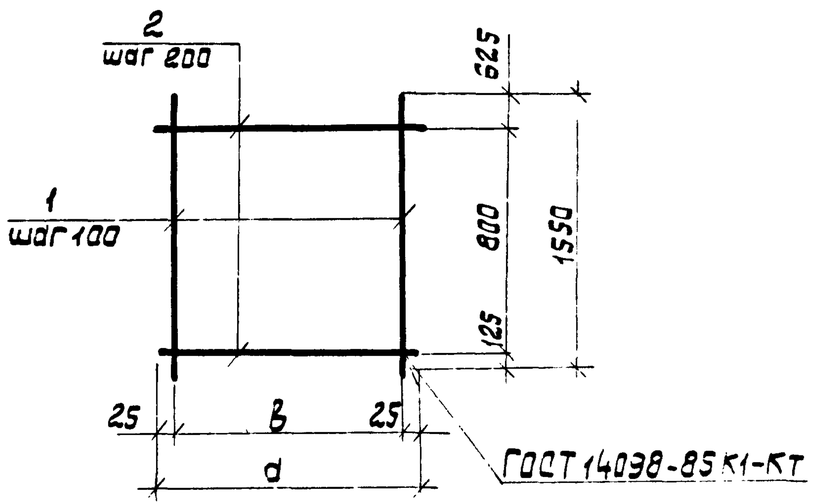

Марка	Размеры, мм	
	а	в
С55	1950	1900
С56	1550	1500

Марка сетки	Поз.	Наименование	Кол.	Масса ед, кг	Масса сетки кг
С55	1	ф14 А III; ℓ=1550	20	1,87	45,1
	2	ф12 А III; ℓ=1950	5	1,73	
С56	1	ф14 А III; ℓ=1550	16	1,87	36,8
	2	ф12 А III; ℓ=1550	5	1,38	

Арматура класса А III по ГОСТ 5781-82*

Разраб.	Резина		
Пров.	Кузьмин		
Гл. спец.	Кузьмин		
Нач. отд.	Азенберг		
Нач. гр.	Зарецкий		
ГИП	Московский		
Н. контр.	Азенберг		

3.902.1-12. 2-12

Сетка С55, С56

Стадия	Масса	Масшт.
Р		

Лист 1 Листов 2

Гипроводоканалпроект

Инв. N подл. | Подпись и дата | Взам. инв. N

3.902.1-12. 2-12

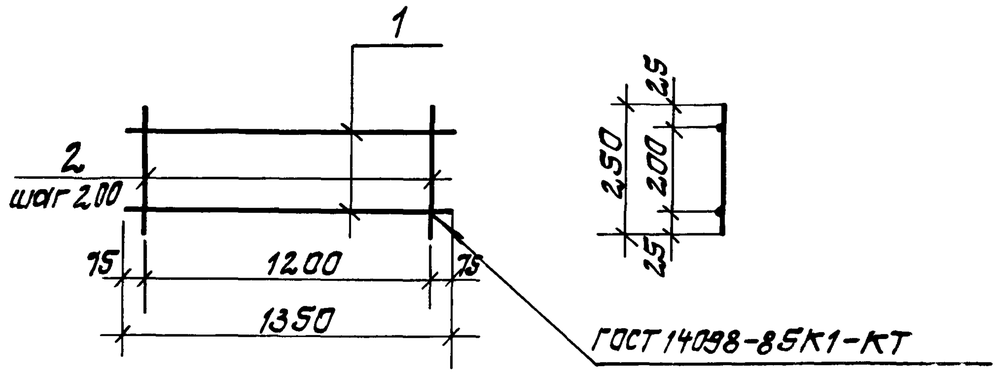

Марка каркаса	поз.	Наименование	Кол.	Масса ед, кг	Масса каркаса кг
КР1	1	ф8 АI, ℓ = 1350	2	0,54	1,8
	2	ф8 АI; ℓ = 250	7	0.10	

Арматура класса АI по ГОСТ 5781-82*.

Разраб.	Левина		11.03.89	3.902.1-12.2-13		
Провер.	Клоцман			Каркас КР1	Стадия	Масса	Масштаб
Нач.гр.	Клоцман				Р	ст. табл.	—
Гл.спец.	Айзенберг				Лист	Листов 1	
Нач.отд.	Волошин				Укроводоканалпроект		
ГИП	Новотинский						
Н.контр.	Айзенберг						

Копировал Л. — Формат А4

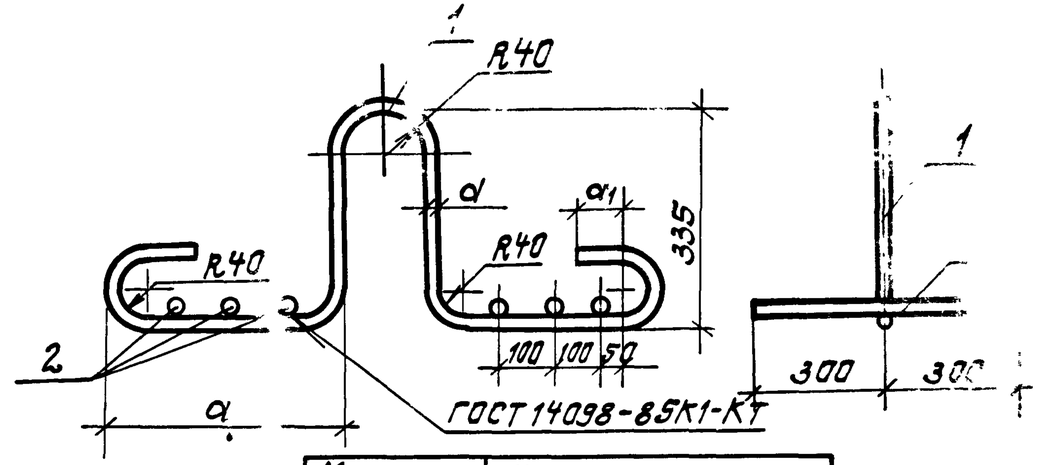

Марка закладного изделия	Размеры, мм		
	d	a	a1
МН1	18	290	54
МН2	20	330	60
МН3	22	390	66

Марка закладного изделия	Поз.	Наименование	Кол.	Масса ед, кг	Масса изделия кг
МН1	1	ф18 АI; ℓ = 1700	1	3,40	5,6
	2	ф10 АI; ℓ = 600	6	0,37	
МН2	1	ф20 АI; ℓ = 1800	1	4,57	6,8
	2	ф10 АI; ℓ = 600	6	0,37	
МН3	1	ф22 АI; ℓ = 1900	1	5,93	8,2
	2	ф10 АI; ℓ = 600	6	0,37	

Арматура класса АI по ГОСТ 5781-82*

Разраб.	Левина		11.03.89	3.902.1-12.2-14		
Провер.	Клоцман			Изделие закладное МН1... МН3	Стадия	Масса	Масштаб
Нач.гр.	Клоцман				Р	ст. табл	—
Гл.спец.	Айзенберг				Лист	Листов 1	
Нач.отд.	Волошин				Укроводоканалпроект		
ГИП	Новотинский						
Н.контр.	Айзенберг						

Копировал. Л. 23953-03 32 Формат А4

Инв.№ подл. | Подпись и дата | Взам. инв.№

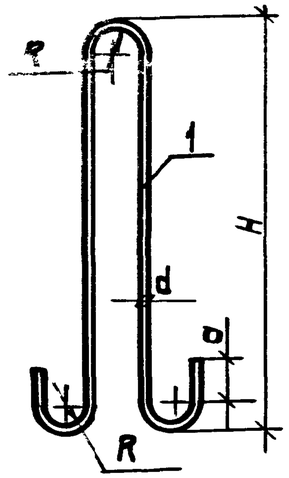

Марка закладного изделия	Размеры, мм			
	d	R	H	d
МН4	22	40	760	66
МН5	25	60	925	75
МН6	28	60	1020	84

Марка закладного изделия	Поз.	Наименование	Кол.	Масса изделия кг
МН4	1	ф22 АI, ℓ=1890	1	5,5
МН5	1	ф25 АI, ℓ=2360	1	9,1
МН6	1	ф28 АI, ℓ=2570	1	12,4

Арматура класса АI по ГОСТ 5781-82*.

Разраб.	Левина		
Провер.	Клацман		
Нач.гр.	Клацман		
Гл.спец.	Айзенберг		
Нач.отд.	Вдовшин		
ГИП	Новомінский		
Н.контр.	Айзенберг		

3.902.1- 12. 2-15

Изделие закладное МН4 .... МН6

Стадия	Масса	Масш.
Р	см. табл	—

Лист | Листов 1

Укрводоканалпроект

Инв.N подл. | Подпись и дата | Взам.инв.N

Копировал | Формат А4

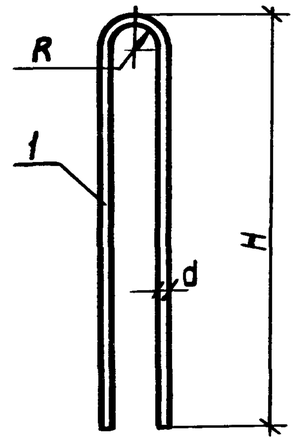

Марка закладного изделия	Размеры, мм		
	d	R	H
МН9	20	40	700
МН10	22	40	760
МН11	25	60	925

Марка закладного изделия	Поз.	Наименование	Кол.	Масса изделия, кг
МН9	1	ф20 Ас-II; ℓ=1480	1	3,7
МН10	1	ф22 Ас-II; ℓ=1600	1	4,8
МН11	1	ф25 Ас-II; ℓ=1970	1	7,6

Арматура класса Ас-II по ГОСТ 5781-82.*

Разраб.	Левина		
Провер.	Клацман		
Нач.гр.	Клацман		
Гл.спец.	Айзенберг		
Нач.отд.	Вдовшин		
ГИП	Новомінский		
Н.контр.	Айзенберг		

3.902.1- 12. 2-16

Изделие закладное МН9 ... МН11.

Стадия	Масса	Масш.
Р	см. табл	—

Лист | Листов 1

Укрводоканалпроект

Инв.N подл. | Подпись и дата | Взам.инв.N

Копировал | 23953-03 33 | Формат А4

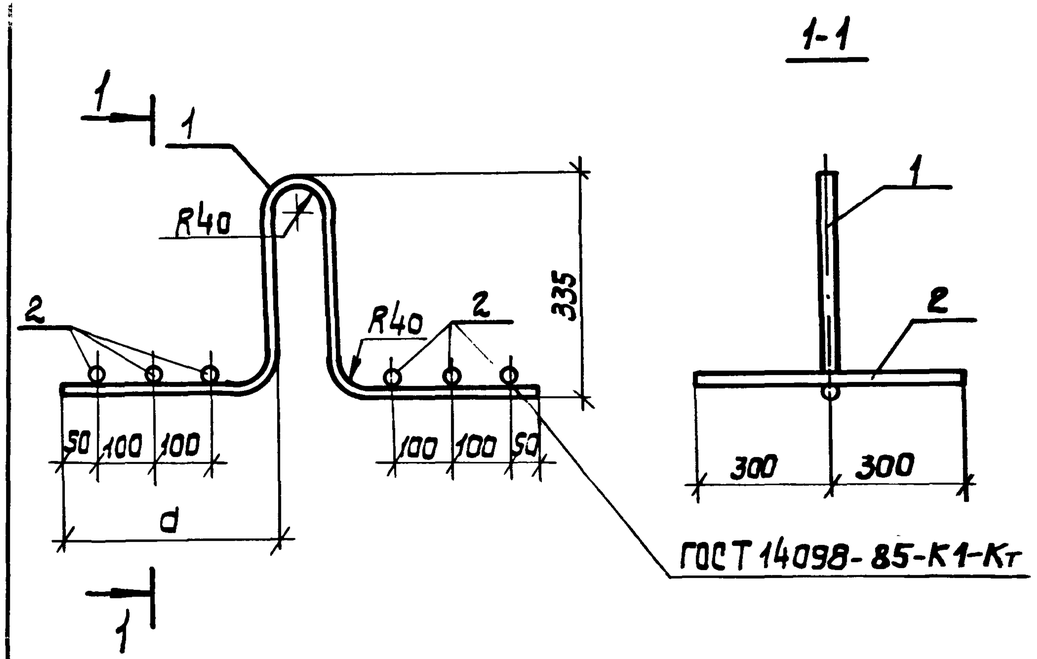

Марка закладного изделия	d	d
МН7	18	270
МН8	20	330

Марка закладного изделия	Поз.	Наименование	Кол.	Масса ед. кг.	Масса изделия, кг
МН7	1	ф18 Ас-II; ℓ=1300	1	2,70	4,9
	2	ф10 АI; ℓ=600	6	0,37	
МН8	1	ф20 Ас-II; ℓ=1400	1	3,63	5,9
	2	ф10 АI; ℓ=600	6	0,37	

Арматура класса А-I; Ас-II по ГОСТ 5781-82.*

Разраб.	Левина			
Провер.	Клацман			
Нач. гр.	Клацман			
Гл. спец.	Айзенберг			
Нач. отд.	Волошин			
ГИП	Новоминский			
Н. контр.	Айзенберг			

3.902.1-12. 2-17

Изделие закладное МН7, МН8

Стадия	Масса	Масш. т.
Р	см. табл.	—

Лист 1 Листов 2

Укрводоканалпроект

Инв. N подл. | Подпись и дата | Взам. инв. N

3.902.1- 12. 2-17 Лист 2

Копировал Формат А4

Копировал 23953-03 34 Формат А4

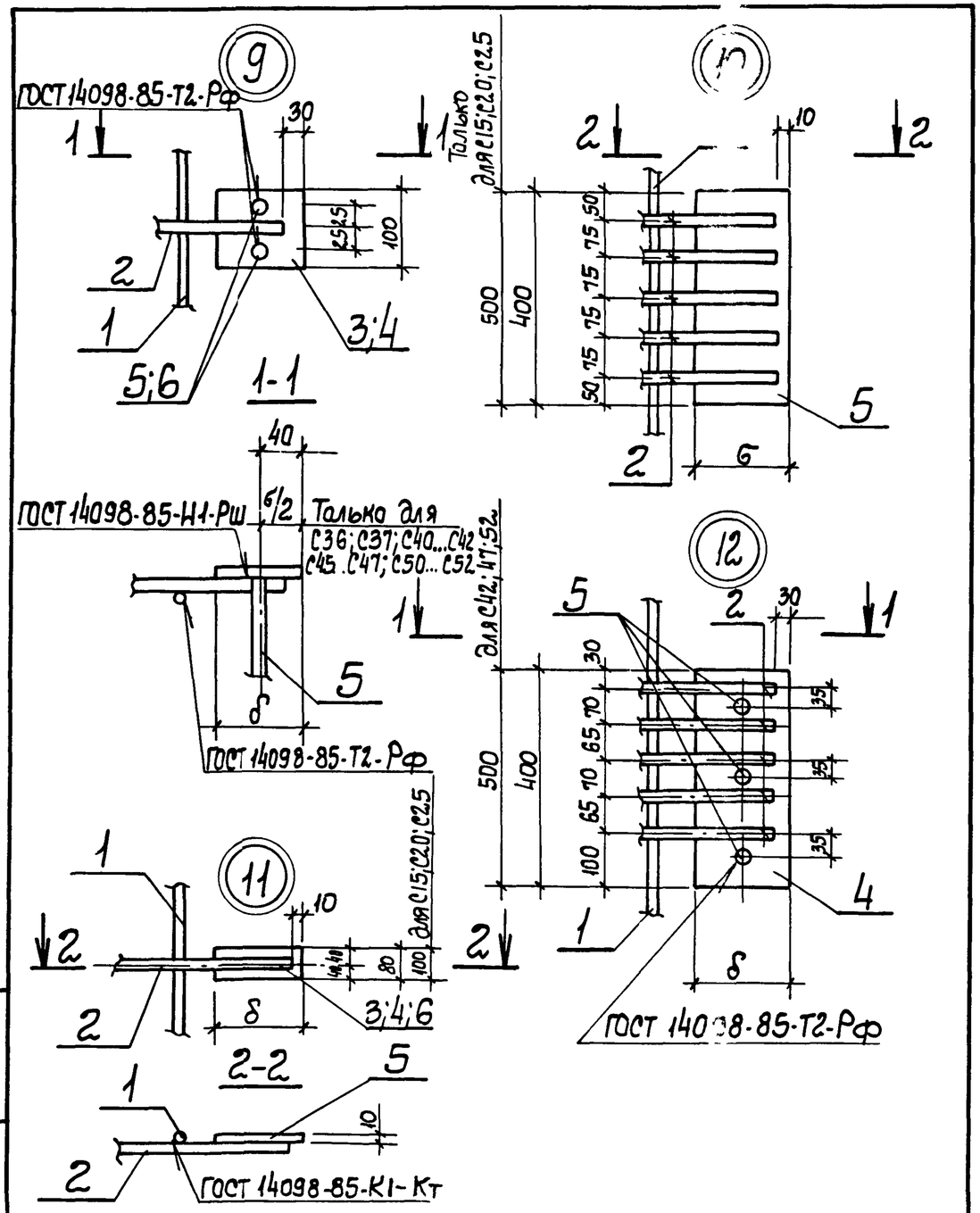

Разраб	Левина		11.03.89
Нач. гр.	Клоцман		
Гл. спец	Айзенберг		
Нач. отд.	Волошин		
ГИП	Новоминский		
Н контр.	Айзенберг		

3.902.1-12.2-18

Узлы 9...12

Стадия	Лист	Листов
Р		1

Укрводоканалпроект

Копировал

Формат 04

Инв. N подл. | Подпись и дата | Взам. инв. N

Копировал 23953-03 (35) Формат А4