ТИПОВЫЕ ПРОЕКТНЫЕ РЕШЕНИЯ

501-7-014.91

ПЛАТФОРМЫ ПАССАЖИРСКИЕ НИЗКИЕ ЖЕЛЕЗОБЕТОННЫЕ

АЛЬБОМ 2

ИЗДЕЛИЯ ЗАВОДСКОГО ИЗГОТОВЛЕНИЯ

25452-02 Отпускная цена на момент реализации указана в счет-накладной

ТИПОВЫЕ ПРОЕКТНЫЕ РЕШЕНИЯ

501 - 7 - 014.91

ПЛАТФОРМЫ ПАССАЖИРСКИЕ НИЗКИЕ ЖЕЛЕЗОБЕТОННЫЕ

АЛЬБОМ 2

ИЗДЕЛИЯ ЗАВОДСКОГО ИЗГОТОВЛЕНИЯ

Разработаны институтом
„Гипропромтрансстрой"
Главный инженер института Воронков С.А.
Главный инженер проекта Дмитриев Н.М.

Утверждены и
введены в действие
Гипропромтрансстроем
приказ от 03.06.92 N34

Содержание альбома №2

NN листов	Наименование	Стр.
ТТ	Технические требования	3
	Номенклатура изделий	4
	Стенка бортовая БСТ-30; БСТ-40	5
	Сетка С-1; С-2	6
	Сетка С-3; С-4	6
	Сетка С-5; С-6	7
	Изделие закладное МН-1; МН-2	7
	Анкер	8
	Петля строповочная ПС-1	8
	Панель ограждения ПО-15; ПО-20	9
	Сетка С-7; С-8	10
	Сетка С-9; С-10	10
	Стойка ограждения СОУ	11
	Стойка ограждения СОР	12
	Сетка С-11	13
	Сетка С-12	13
	Блок ФБС 9.3.6 и ФБС 24.3.6 и	14
	Изделие закладное МН-3; МН-4	15
	Изделие соединительное МС-1... МС-6	15
	Лестничный марш ЛМ 36.15п; ЛМ 36.15л	16
	Сетка С-13	17
	Сетка С-14	17
	Сетка С-15	18
	Изделие закладное МН-5	18
	Изделие закладное МН-6	19
	Изделие закладное МН-7	19

NN листов	Наименование	Стр.
	Панель лестничного ограждения ОЛ 18. 12 п;	20
	ОЛ 18. 12 л	
	Каркас КП 1; КП 2	21
	Сетка С-16	22
	Сетка С-17; С-18	22
	Сетка С-19	23
	Сетка С-20	23
	Ограждение металлическое лестничных маршей	24
ВРС	Ведомость расхода стали на элемент, кг	25

501-2-014.91

Инв. N подл. | Подпись и дата | Взам. инв. N

Копир. Гр

Формат А3

1. Общая часть

Альбом содержит рабочие чертежи сборных железобетонных изделий: бортовых стенок, панелей ограждений, стоек ограждений, лестничных маршей, ограждений лестничных маршей используемых в настоящих типовых проектных решениях.

Разработанные железобетонные изделия должны изготовляться на заводах и полигонах железобетонных конструкций в соответствии с требованиями действующих государственных стандартов, строительных норм и правил, технических условий ТУ 35-736-90 „Изделия железобетонные для низких пассажирских платформ."

Основные требования к материалам.

Железобетонные изделия должны изготовляться из конструкционного тяжелого бетона по ГОСТ 26633-85.

Класс бетона по прочности на сжатие принят:

В 25 – бортовых стенок
В 15 – ограждений
В 15 – бетонных блоков
В 25 – лестничных маршей
В 25 – панелей ограждений

Марка бетона по водонепроницаемости не ниже W2

Марка бетона по морозостойкости в зависимости от района строительства согласно СНиП 2.01.01-82 с средней температурой воздуха наиболее холодной пятидневки минус 20°С – F 100;
минус 5°С до минус 20°С – F75;
минус 5°С и выше F 50.

Для армирования железобетонных изделий, бортовых стенок, перильных ограждений и стоек перильных ограждений применяется проволока периодического профиля класса Вр 1 по ГОСТ 6727-80.*

Строповочные петли из арматурной стали класса АI по ГОСТ 5781-82 марок Ст3сп2, Ст3пс2 по ГОСТ 380-88.

Закладные детали из стали марки Ст3кп3-1 по ГОСТ 535-88 для районов строительства согласно СНиП 2.01.01-82 со средней температурой воздуха наиболее холодной пятидневки до минус 30°С включительно; марки Ст3пс5-1 по ГОСТ 585-88 до минус 40°С включительно (в чертежах указана марка Ст3пс5-1 ГОСТ 585-88).

В лестничных маршах кроме указанных сталей применяется арматурная сталь класса АIII по ГОСТ 5781-82.

Армирование выполняется сетками и каркасами, изготовленными при помощи точечной электросварки по ГОСТ 14098-85 электродами марки Э42 и Э46 по ГОСТ 9467-75.

Все сварные арматурные изделия должны изготовляться в соответствии с ГОСТ 10922-75.

2. Маркировка и обозначение

Железобетонные изделия маркируются в соответствии с ГОСТ 23009-78.

Марка состоит из буквенно-цифровых групп, которые разделяются дефисом.

Первая группа содержит обозначение типа изделий и определяет габаритные размеры

БСТ – стенка бортовая
ПО – панель ограждения
СОР – стойка ограждения рядовая
СОУ – стойка ограждения угловая
ЛМ – лестничный марш
ОЛ – ограждение лестничного марша

Цифры указывают на длину изделия в дециметрах

БСТ-30 – стенка бортовая длиной 3 м
БСТ-40 – стенка бортовая длиной 4 м
ПО-15 – панель ограждения длиной 1,5 м
ПО-20 – панель ограждения длиной 2,0 м

Требования безопасности при изготовлении, а также при погрузке, транспортировании, разгрузке, правила приемки, методы контроля, хранение и транспортирование изделий принимаются по техническим условиям ТУ 35-736-90 „Изделия железобетонные для низких пассажирских платформ."

Привязан	ГИП	Дмитриев	
	Н.контр.	Шеренова	
Инв. №			

501-7-014.91 ТТ

Технические требования

Стадия	Лист	Листов
Р		1

Гипропромтрансстрой

Альбом 2

Инв. № подл. | Подпись и дата | Взам. инв. №

Копировал: Бар. Формат А3

Альбом 2

Эскиз	Марка	Размеры, мм			Класс бетона	Расход материалов		Масса, кг
		а	в	с		бетон, м³	сталь, кг	
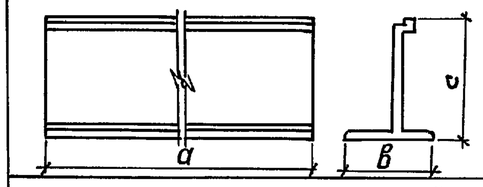	БСТ-30	2980	600	800	В25	0,26	26,81	650
	БСТ-40	3980	600	800	В25	0,35	33,29	875
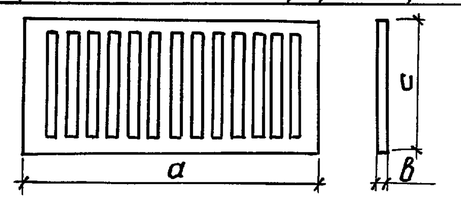	ПО-15	1400	60	900	В15	0,05	4,84	125
	ПО-20	1900	60	900	В15	0,07	6,43	175
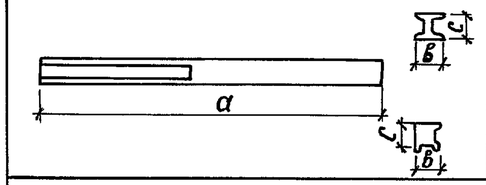	СОР	2300	150	150	В15	0,048	2,63	120
	СОУ	2300	150	150	В15	0,048	2,63	120
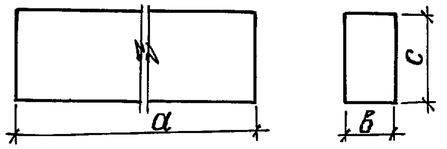	ФБС 9.3.6И	880	300	580	В7,5	0,146	2,38	350
	ФБС 24.3.6И	2380	300	580	В7,5	0,406	5,83	970
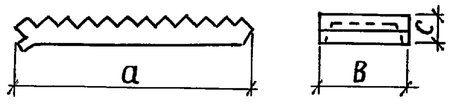	ЛМ 36.15П	3950	1495	369	В25	0,78	92,16	1950
	ЛМ 36.15Л	3950	1495	369	В25	0,78	92,16	1950
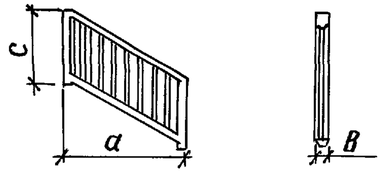	ОЛ 18.12П	1790	120	1170	В25	0,09	12,32	225
	ОЛ 18.12Л	1790	120	1170	В25	0,09	12,32	225

Взам. инв. № | подпись и дата | Инв. № подл.

Привязан

Инв. №

Гл. инж. пр.	Дмитриев		
Н. контр.	Шеренова		
Нач. отд.	Михайлов		
Нач. гр.	Шеренова		
Инж. II к.	Ковальчук		
Инж. II к.	Панова		

501-7-014.91 КЖИ НИ

Номенклатура изделий

Стадия	Лист	Листов
Р		1

Гипропромтрансстрой

копир.

25452-02 5

Формат А3

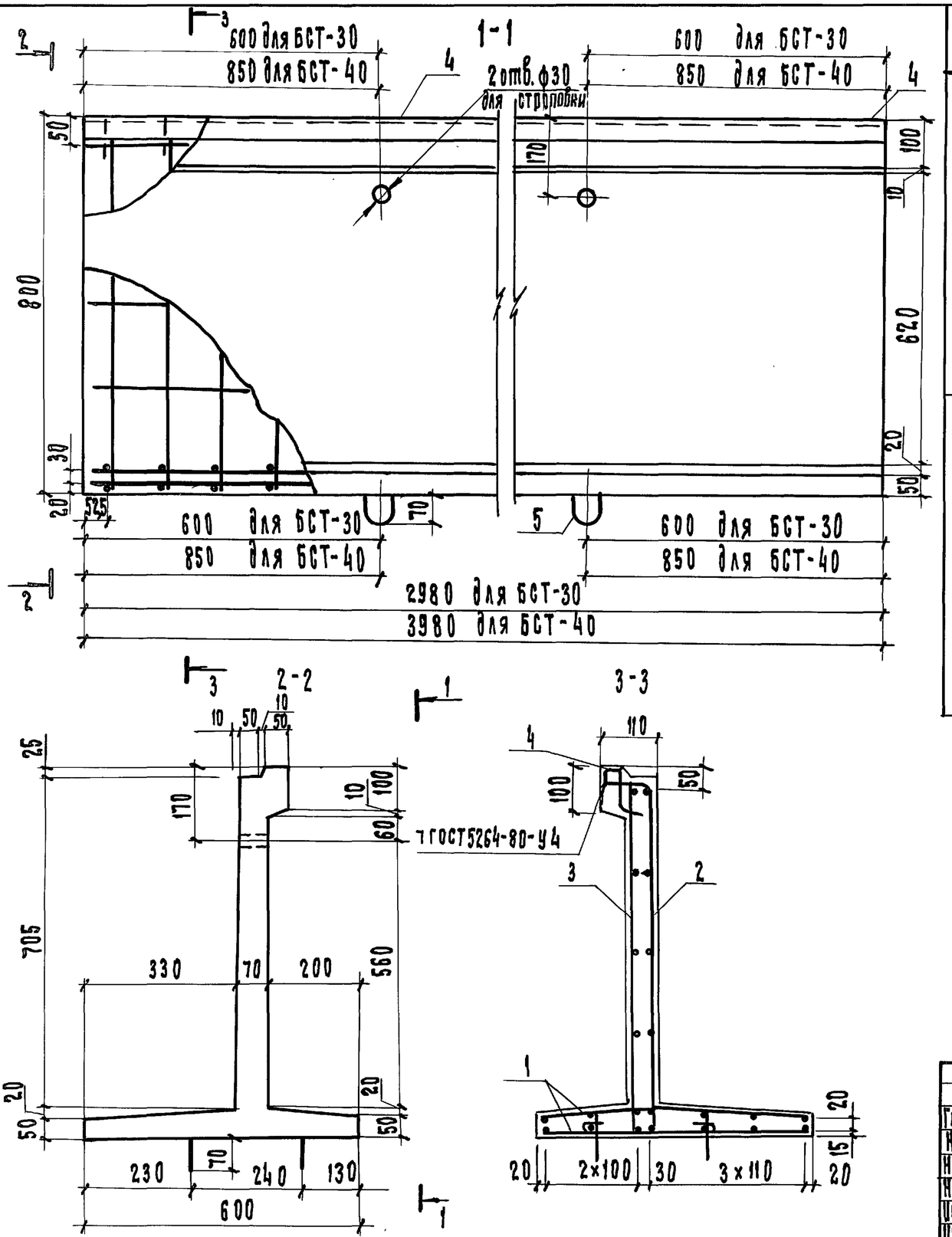

Марка	Поз.	Наименование	Кол.	Обозначение документа	Масса, кг
БСТ-30	1	Сетка С-1	2	501-7-014.91 КЖИ 2	650
	2	Сетка С-3	1	КЖИ 3	
	3	Сетка С-5	1	КЖИ 4	
	4	Изделие закладное МН-1	1	КЖИ 5	
	5	Петля строповочная ПС-1	4	КЖИ 7	
		Бетон класса В25, $м^3$	0,26		
БСТ-40	1	Сетка С-2	2	501-7-014.91 КЖИ 2	875
	2	Сетка С-4	1	КЖИ 3	
	3	Сетка С-6	1	КЖИ 4	
	4	Изделие закладное МН-2	1	КЖИ 5	
	5	Петля строповочная ПС-1	4	КЖИ 7	
		Бетон класса В25, $м^3$	0,35		

Альбом 2

Инв. N подл. | Подпись и дата | Взам. инв. N

Привязан

Инв. N

Гл. инж. пр.	Дмитриев		501-7-014.91 КЖИ 1
Н. контр.	Шеренова		Стенка бортовая БСТ-30; БСТ-40
Нач. отд.	Михайлов		
Нач. гр.	Шеренова		
Инж. I кат.	Ковальчук		
Инж. II кат.	Устинова		

Стадия	Лист	Листов
Р		1

Гипропромтрансстрой

Копир.

25452-02 6

Формат А2

Альбом 2

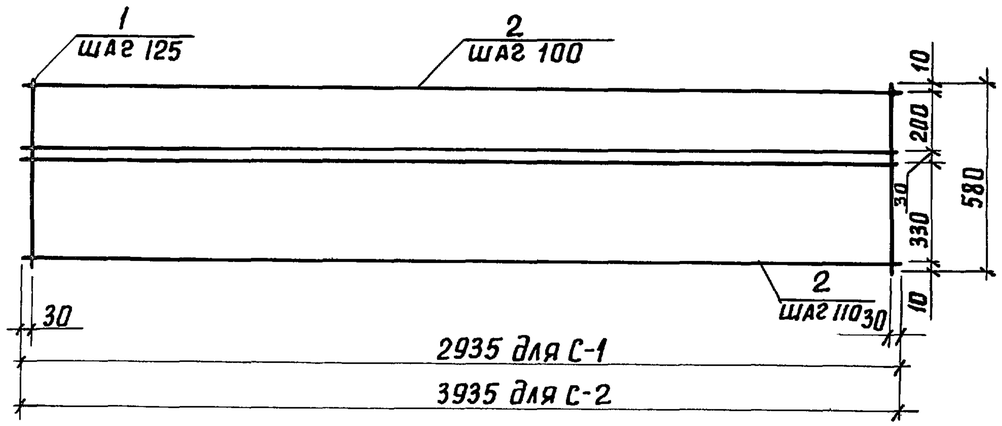

Марка сетки	Поз.	Наименование	Кол.	Масса ед, кг	Масса сетки, кг
С-1	1	Проволока 5Вр1 ℓ=580	24	0,08	4,86
	2	5Вр1, ℓ=2935	7	0,42	
С-2	1	5Вр1, ℓ=580	32	0,08	5,50
	2	5Вр1, ℓ=3935	7	0,42	

Арматура: класса Вр1 по ГОСТ 6727-80.

Привязан

Инв.№

Гл.инж.пр.	Дмитриев		
Н.контр.	Шеренова		
Нач.отд.	Михайлов		
Нач.гр.	Шеренова		
Инж.II кат.	Ковальчук		
Инж.III к.	Устинова		

501-7-014.91 КЖИ 2

Сетка С-1; С-2

Стадия	Лист	Листов
Р		1

Гипропромтрансстрой

Взам.инв.№ | Подпись и дата | Инв.№ подл.

копир. | формат А4

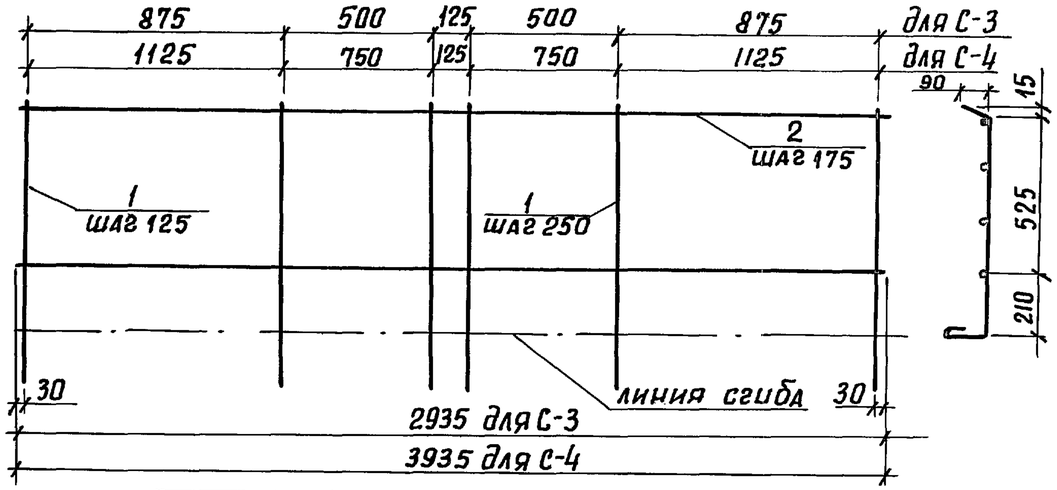

Марка сетки	Поз.	Наименование	Кол.	Масса ед., кг	Масса сетки, кг
С-3	1	Проволока 5Вр1, ℓ=1020	20	0,15	4,68
	2	5Вр1, ℓ=2935	4	0,42	
С-4	1	5Вр1, ℓ=1020	26	0,15	6,18
	2	5Вр1, ℓ=3935	4	0,57	

Арматура: класса Вр1 по ГОСТ 6727-80.

Привязан

Инв.№

Гл.инж.пр.	Дмитриев		
Н.контр.	Шеренова		
Нач.отд.	Михайлов		
Нач.гр.	Шеренова		
Инж.II к.	Ковальчук		
Инж.III к.	Устинова		

501-7-014.91 КЖИ 3

Сетка С-3; С-4

Стадия	Лист	Листов
Р		1

Гипропромтрансстрой

Взам.инв.№ | Подпись и дата | Инв.№ подл.

копир. | 25452-02 7 | формат А4

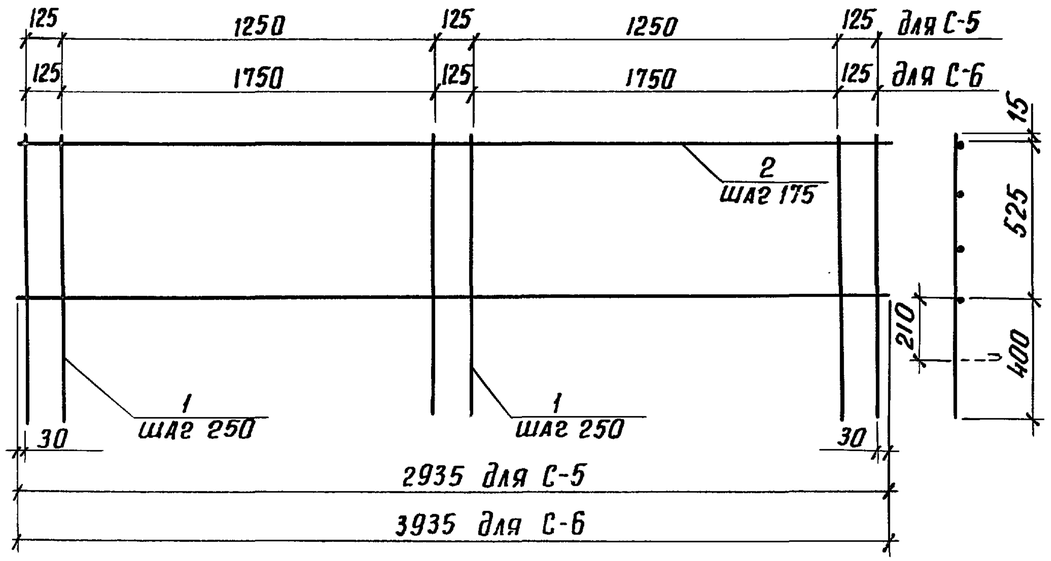

Марка сетки	Поз.	Наименование	Кол.	Масса ед., кг	Масса сетки, кг
С-5	1	Проволока 5Вр1, ℓ=940	14	0,14	3,64
	2	5Вр1, ℓ=2935	4	0,42	
С-6	1	5Вр1, ℓ=940	18	0,14	4,80
	2	5Вр1, ℓ=3935	4	0,57	

Арматура: класса Вр1 по ГОСТ 6727-80

Альбом 2

Привязан

Инв. №

Гл. инж. пр.	Дмитриев		
Н. контр.	Шеренова		
Нач. отд.	Михайлов		
Нач. гр.	Шеренова		
Инж. II кат.	Ковальчук		
Инж. III к.	Устинова		

501-7-014.91 КЖИ 4

Сетка арматурная С-5; С-6

Стадия	Лист	Листов
Р		1

Гипропромтрансстрой

Инв. N подл. | Подпись и дата | Взам. инв. №

копир. Лаз

формат А4

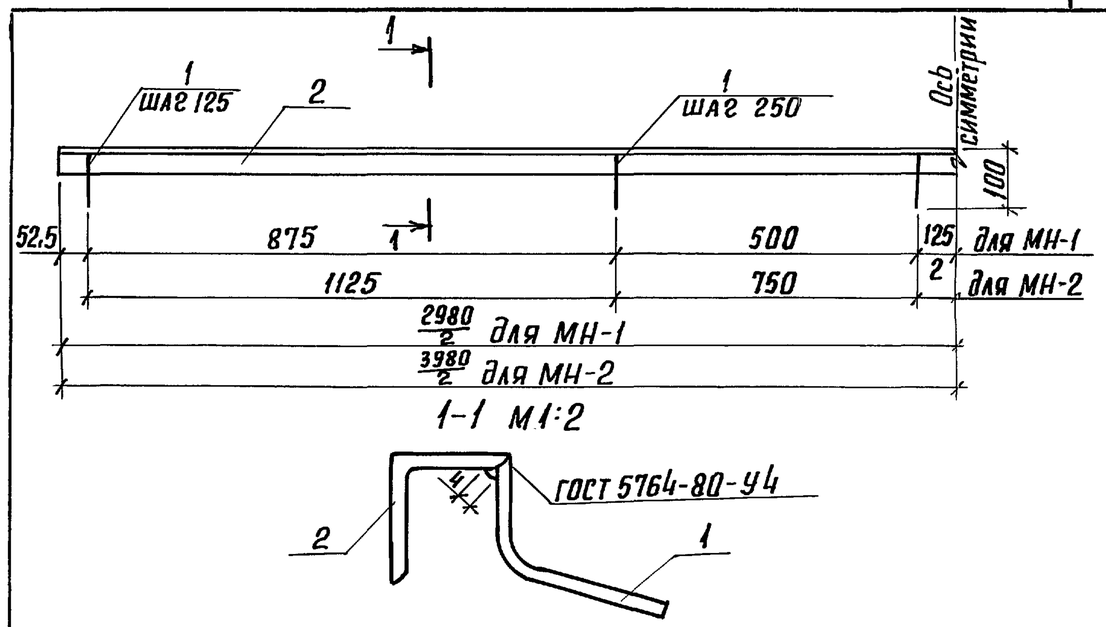

Марка	Поз.	Наименование	Кол.	Обозначение документа	Масса, кг
МН-1	1	Анкер	20		7,61
	2	Уголок $\frac{40\times40\times4\ ГОСТ\ 8509-86;\ ℓ=2980}{Ст3пс5-1\ ГОСТ\ 535-88}$; 7,21 кг	1	без чертежа	
МН-2	1	Анкер	26		10,15
	2	Уголок $\frac{40\times40\times4\ ГОСТ\ 8509-86;\ ℓ=3980}{Ст3пс5-1\ ГОСТ\ 535-88}$; 9,63 кг	1	без чертежа	

Привязан

Инв. №

Гл. инж. пр.	Дмитриев		
Н. контр.	Шеренова		
Нач. отд.	Михайлов		
Нач. гр.	Шеренова		
Инж. II к.	Ковальчук		
Инж. III к.	Устинова		

501-7-014.91 КЖИ 5

Изделие закладное МН-1; МН-2

Стадия	Лист	Листов
Р		1

Гипропромтрансстрой

Инв. N подл. | Подпись и дата | Взам. инв. №

копир. Лаз

25452-02 8

формат А4

Альбом 2

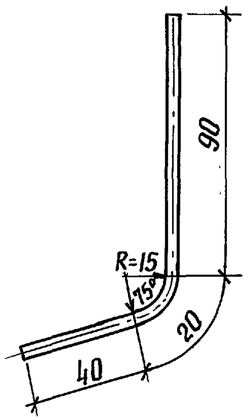

Длина заготовки 150 мм

Привязан

Инв. №

Гл.инж.пр.	Дмитриев		
Н.контр.	Шеренова		
Нач.отд.	Михайлов		
Нач.гр.	Шеренова		
Инж.II кат	Ковальчук		
Инж.III кат	Устинова		

501-7-014.91 КЖИ 6

Анкер

Стадия	Масса	Масштаб
Р	0,02кг	1:2
Лист	Листов 1	

Проволока 5Вр1 ГОСТ 6727-80

Гипропромтрансстрой

Инв.№ подл. | Подпись и дата | Взам. инв.№

копир.

формат А4

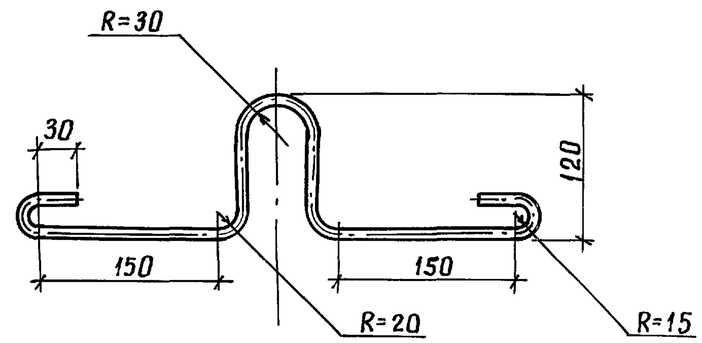

Длина заготовки 740мм

Привязан

Инв. №

Гл.инж.пр.	Дмитриев		
Н.контр.	Шеренова		
Нач.отд.	Михайлов		
Нач.гр.	Шеренова		
Инж.II кат	Ковальчук		
Инж.III кат.	Устинова		

501-7-014.91 КЖИ 7

Петля строповочная ПС-1

Стадия	Масса	Масштаб
Р	0,29кг	1:5
Лист	Листов 1	

8-А-I ГОСТ 5781-82

Гипропромтрансстрой

Инв.№ подл. | Подпись и дата | Взам. инв.№

копир.

25452-02 9

формат А4

Альбом 2

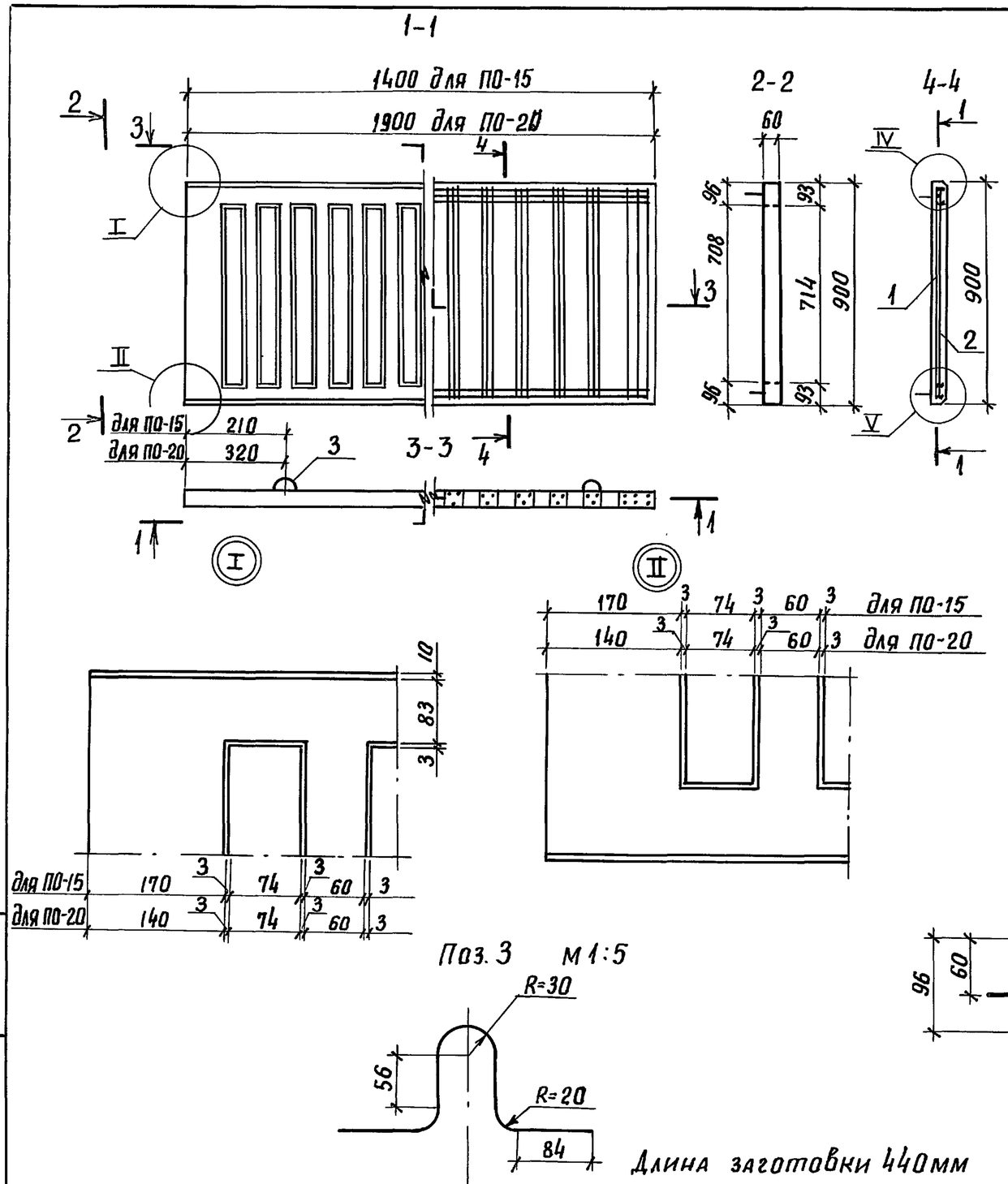

Марка	Поз.	Наименование	Кол.	Обозначение документа	Масса, кг
ПО-15	1	Сетка С-7	1	501-7-014.91 КЖИ 9	125
	2	Сетка С-9	1	КЖИ 10	
	3	Петля строповочная ПС-2		КЖИ 8	
		6-АI ГОСТ 5781-82; 0,10 кг	4		
		Бетон класса В15, $м^3$	0,05		
ПО-20	1	Сетка С-8	1	501-7-014.91 КЖИ 9	175
	2	Сетка С-10	1	КЖИ 10	
	3	Петля строповочная ПС-2		КЖИ 8	
		6А-I ГОСТ 5781-82; 0,10 кг	4		
		Бетон класса В15, $м^3$	0,07		

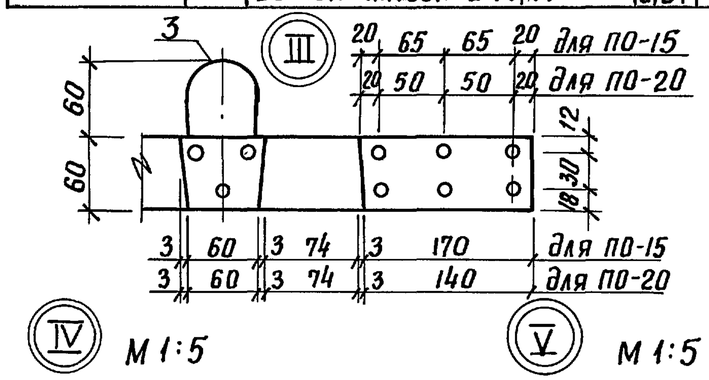

Привязан

Инв. №

Гл. инж. пр.	Дмитриев		501-7-014.91 КЖИ 8
Н. контр.	Щеренова		
Нач. отд.	Михайлов		Панели ограждения ПО-15; ПО-20
Нач. гр.	Щеренова		
Инж. II к.	Ковальчук		
Инж. III к.	Устинова		

Стадия	Лист	Листов
Р		1

Гипропромтрансстрой

Инв. N подл. | Подпись и дата | Взам. инв. №

копир.

25452-02 10

Формат А3

Альбом 2

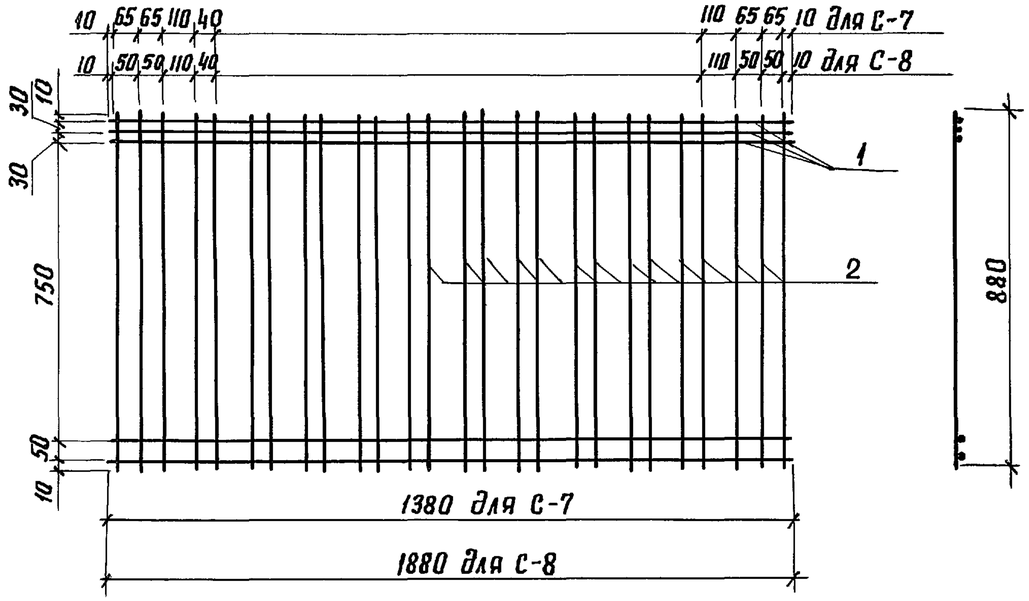

Марка сетки	Поз.	Наименование	Кол.	Масса ед., кг	Масса сетки, кг
С-7	1	Проволока 5Вр1; ℓ=1380	5	0,20	2,60
	2	4Вр1; ℓ=880	20	0,08	
С-8	1	5Вр1; ℓ=1880	5	0,27	3,59
	2	4Вр1; ℓ=880	28	0,08	

Арматура: класса Вр1 по ГОСТ 6727-80

Привязан

Инв.№

Гл.инж.	Дмитриев		
Н.контр.	Шеренова		
Нач.отд.	Михайлов		
Нач.гр.	Шеренова		
Инж.II к.	Ковальчук		
Инж.III к.	Устинова		

501-7-014.91 КЖИ 9

Сетка С-7; С-8

Стадия	Лист	Листов
Р		1

Гипропромтрансстрой

Взам.инв.№ | подпись и дата | Инв.№ подл.

копир. | формат А4

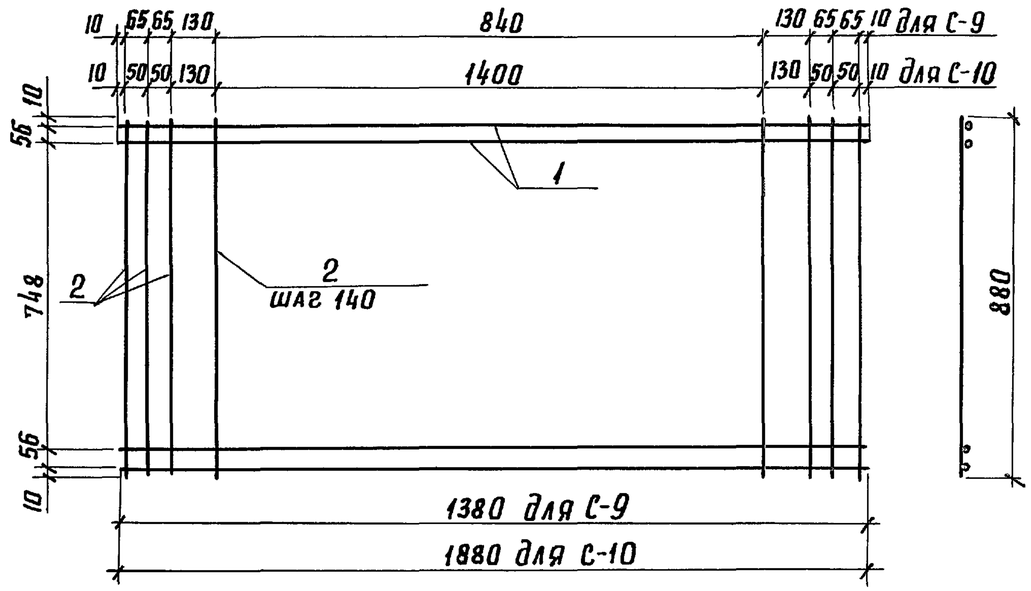

Марка сетки	Поз.	Наименование	Кол.	Масса ед., кг	Масса сетки, кг
С-9	1	Проволока 5Вр1; ℓ=1380	4	0,20	1,84
	2	4Вр1; ℓ=880	13	0,08	
С-10	1	5Вр1; ℓ=1880	4	0,27	2,44
	2	4Вр1; ℓ=880	17	0,08	

Арматура: класса Вр1 по ГОСТ 6727-80

Привязан

Инв.№

Гл.инж.пр.	Дмитриев		
Н.контр.	Шеренова		
Нач.отд.	Михайлов		
Нач.гр.	Шеренова		
Инж.II к.	Ковальчук		
Инж.III к.	Устинова		

501-7-014.91 КЖИ 10

Сетка С-9; С-10

Стадия	Лист	Листов
Р		1

Гипропромтрансстрой

Взам.инв.№ | подпись и дата | Инв.№ подл.

копир. | 25452-02 11 | формат А4

Альбом 2

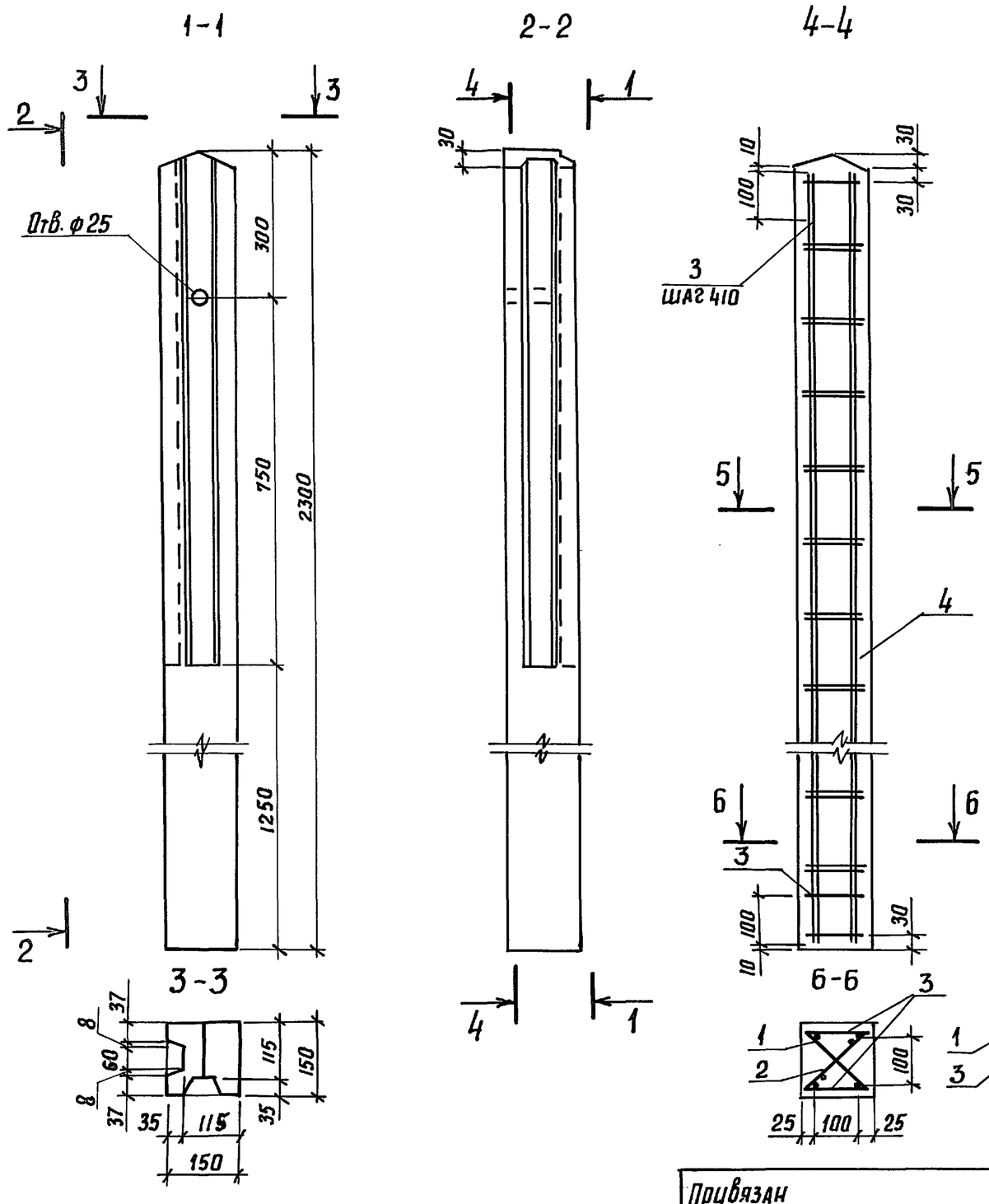

Поз.	Наименование	Кол.	Обозначение документа
1	Сетка С-11	1	501-7-014.91 КЖИ 13
2	Сетка С-12	1	КЖИ 14
3	Проволока 3Вр1 ГОСТ 6727-80,		без черт.
	ℓ=130, 0,01 кг	7	
4	Бетон класса В 15, $м^3$	0,048	

Масса стойки 120кг.

Привязан			
Инв. №			

Гл. инж. пр.	Дмитриев		
Н. контр.	Шеренова		
Нач. отд.	Михайлов		
Нач. гр.	Шеренова		
Инж. II кат.	Ковальчук		
Инж. II к.	Панова		

501-7-014.91 КЖИ 11

Стойка ограждения СОУ

Стадия	Лист	Листов
Р		1

Гипропромтрансстрой

Инв. № подл. | Подпись и дата | Взам. инв. №

копир. Лаф.

25452-02 12

Формат А3

Альбом 2

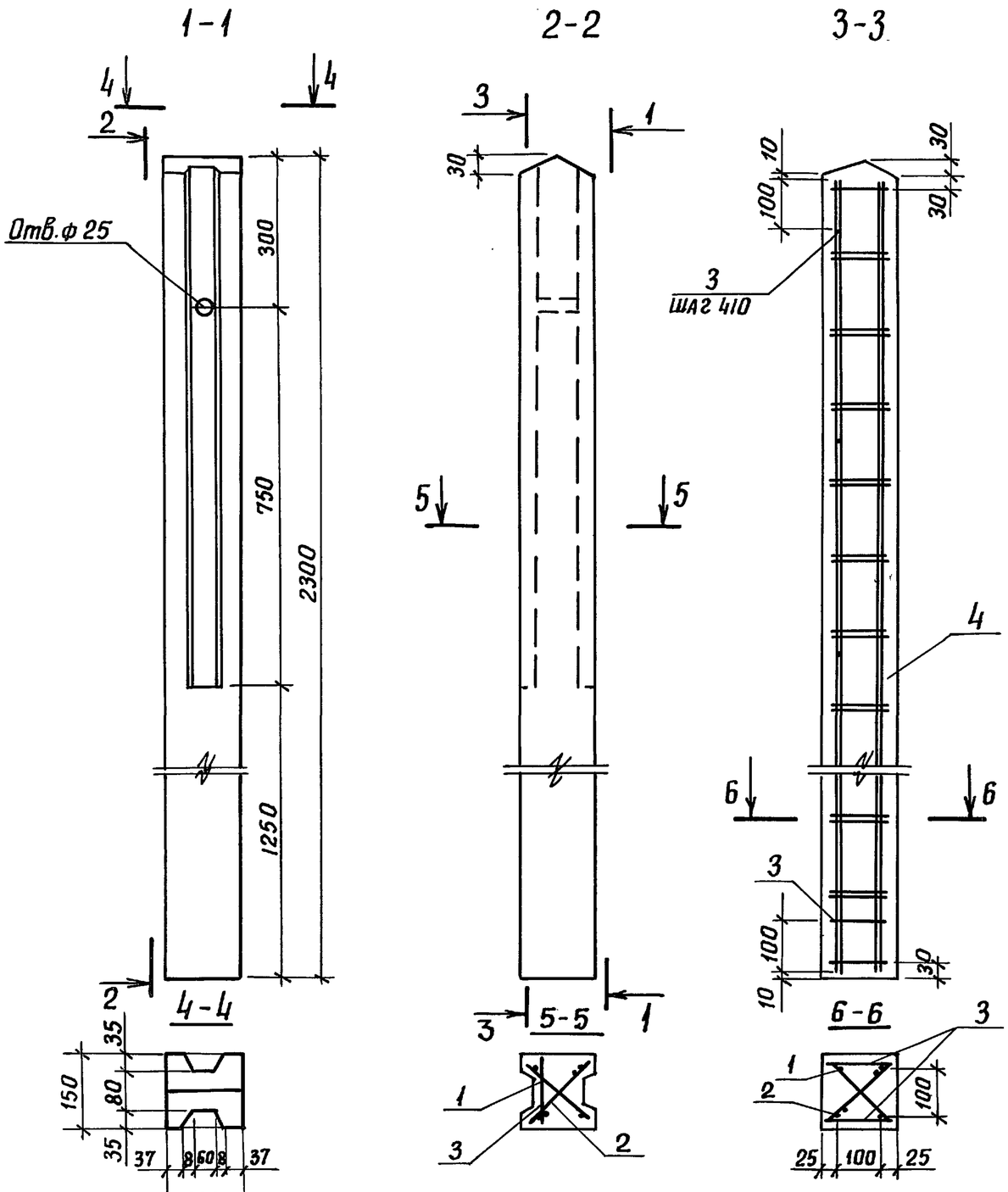

Поз.	Наименование	Кол.	Обозначение документа
1	Сетка С-11	1	501-7-014.91 КЖИ 13
2	Сетка С-12	1	КЖИ 14
3	Проволока 3Вр1 ГОСТ 6727-80,		без черт.
	ℓ=130; 0,01 кг	7	
4	Бетон класса В15, $м^3$	0,048	

Масса стойки 120 кг.

Привязан			
Инв.№			

ГИП	Дмитриев		
Н.контр.	Шеренова		
Нач.отд.	Михайлов		
Нач.гр.	Шеренова		
Инж.II к.	Ковальчук		
Инж.II к.	Панова		

501-7-014.91 КЖИ 12

Стойка ограждения СОР

Стадия	Лист	Листов
Р		1

Гипропромтрансстрой

Инв.N подл. | Подпись и дата | Взам.инв.№

копир.

25452-02 13

Формат А3

Альбом 2

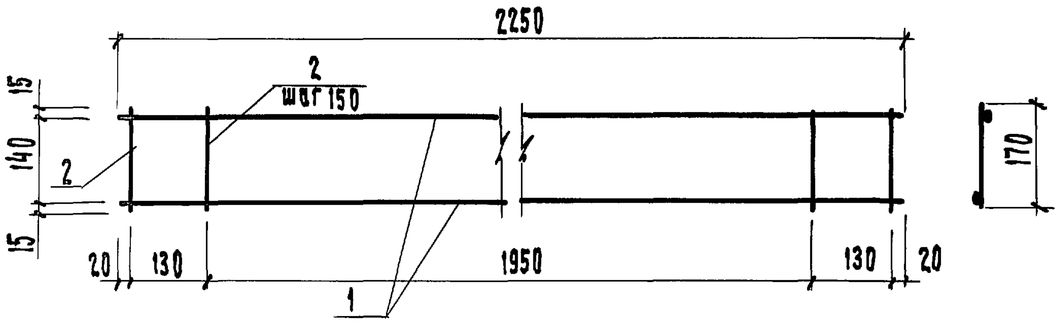

Поз.	Наименование	Кол.	Масса ед., кг
1	Проволока 5Вр1; l = 2250	2	0,32
2	Проволока 4Вр1; l = 170	16	0,02

Арматура: класса Вр1 по ГОСТ 6727-80
Один из стержней поз. 1 приваривать к поперечным стержням поз. 2 после проведения сетки С-12 в сетку С-11.

Привязан

Инв. N

Инв. N подл. | Подпись и дата | Взам. инв. N

Гл. инж. пр.	Дмитриев	
Н. контр.	Шеренова	
Нач. отд.	Михайлов	
Нач. гр.	Шеренова	
Инж. I кат.	Ковальчук	
Инж. I кат.	Медведева	

501-7-014.91 КЖИ 13

Сетка С-11

Стадия	Лист	Листов
Р		1

Гипропромтрансстрой

Копир.

Формат А4

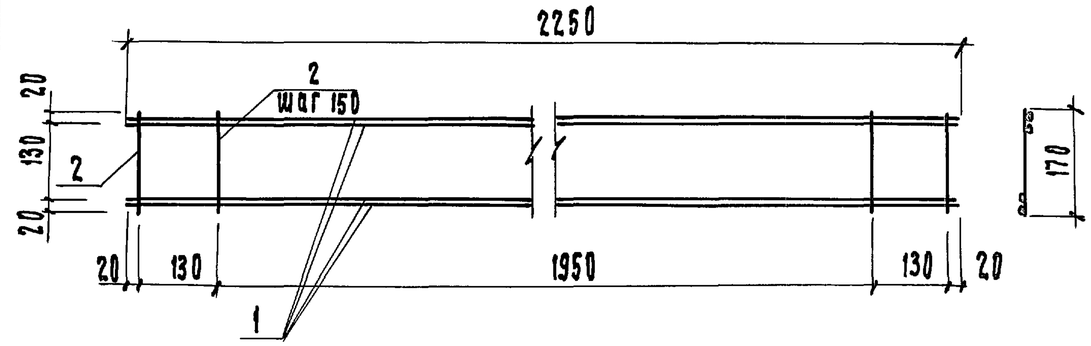

Поз.	Наименование	Кол.	Масса ед., кг
1	Проволока 5Вр1, l = 2250	4	0,32
2	Проволока 4Вр1; l = 170	16	0,02

Арматура: класса Вр1 по ГОСТ 6727-80

Привязан

Инв. N

Инв. N подл. | Подпись и дата | Взам. инв. N

Гл. инж. пр.	Дмитриев	
Н. контр.	Шеренова	
Нач. отд.	Михайлов	
Нач. гр.	Шеренова	
Инж. I кат.	Ковальчук	
Инж. I кат.	Медведева	

501-7-014.91 КЖИ 14

Сетка С-12

Стадия	Лист	Листов
Р		1

Гипропромтрансстрой

Копир.

25452-02 14

Формат А4

Альбом 2

1-1

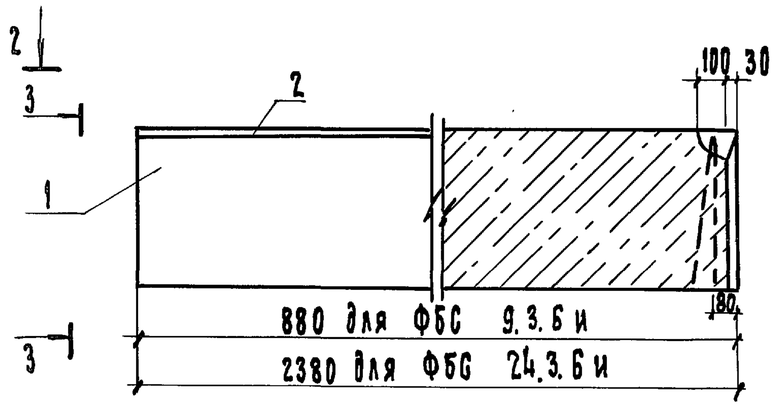

3-3

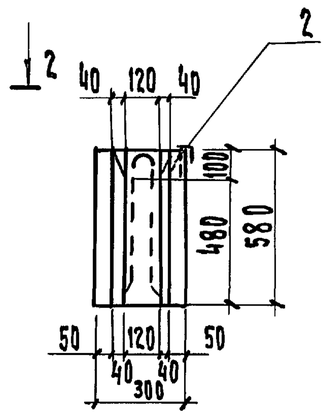

Марка	Поз.	Наименование	Кол.	Обозначение документа	Масса кг
ФБС 9.3.6 и	1	Блок ФБС 9.3.6-Т	1	ГОСТ 13579-78	350
	2	Изделие закладное МН-3	1	501-7-014.91 КЖИ 16	
ФБС 24.3.6 и	1	Блок ФБС 24.3.6-Т	1	ГОСТ 13579-78	970
	2	Изделие закладное МН-4	1	501-7-014.91 КЖИ 16	

2-2

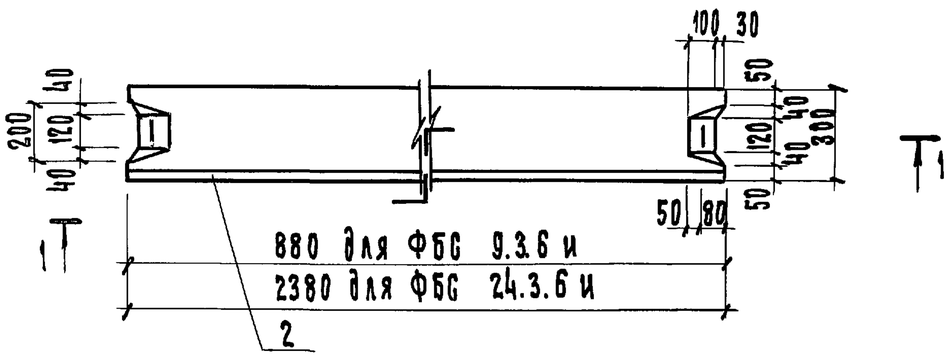

Привязан

Инв. N

Гл. инж. пр.	Дмитриев		
Н. контр.	Шеренова		
Нач. отд.	Михайлов		
Нач. гр.	Шеренова		
Инж. II кат.	Ковальчук		
Инж. I кат.	Медведева		

501-7-014.91 КЖИ 15

Блок ФБС 9.3.6 и
ФБС 24.3.6 и

Стадия	Лист	Листов
Р		1

Гипропромтрансстрой

Инв. N подл. | Подпись и дата | Взам. инв. N

Копир.

25452-02 15

Формат А3

Альбом 2

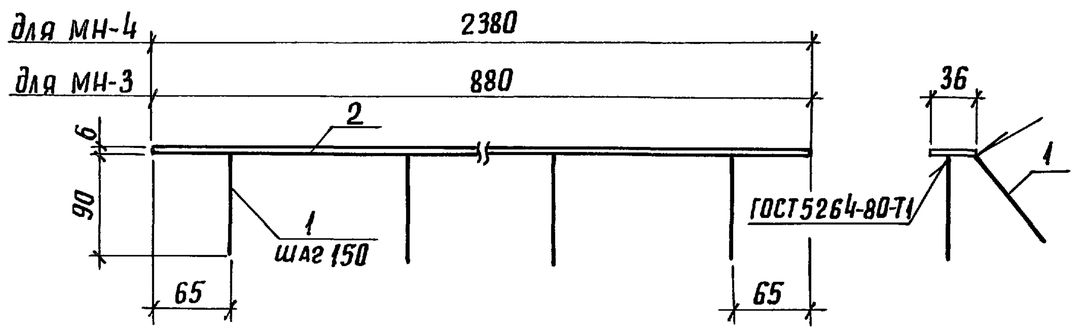

Марка закладной детали	Поз.	Наименование	Кол.	Масса ед., кг	Масса закладной детали, кг
МН-3	1	Проволока 5Вр1 ГОСТ 6727-80, ℓ=90	12	0,01	1,62
	2	Полоса $\frac{6х36\ ГОСТ\ 103-76}{Ст3пс5-1\ ГОСТ\ 535-88}$; ℓ=880	1	1,50	
МН-4	1	Проволока 5Вр1 ГОСТ 6727-80; ℓ=90	32	0,01	4,37
	2	Полоса $\frac{6х36\ ГОСТ\ 103-76}{Ст3пс5-1\ ГОСТ\ 535-88}$; ℓ=2380	1	4,05	

Привязан

Инв.№

Гл.инж.пр.	Дмитриев		
Н.контр.	Щеренова		
Нач.отд.	Михайлов		
Нач.гр.	Щеренова		
Инж. II к.	Ковальчук		
Инж. II к.	Панова		

501-7-014.91 КЖИ 16

Изделие закладное МН-3; МН-4

Стадия	Лист	Листов
Р		1

Гипропромтрансстрой

Взам.инв.№ | подпись и дата | Инв.№ подл.

копир. Лаер-

формат А4

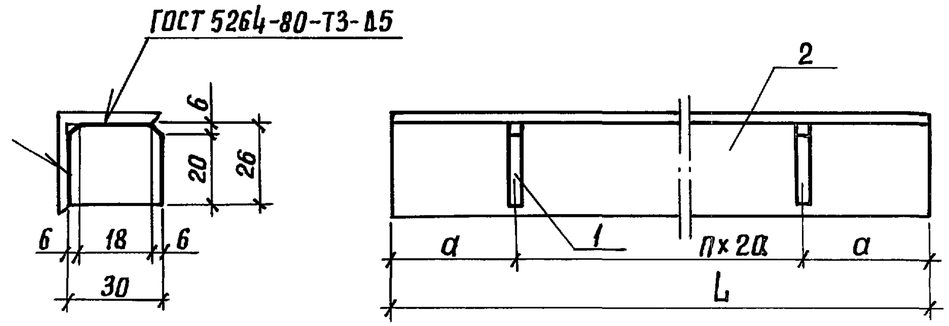

Поз.	Наименование	Кол. на МС-1	МС-2	МС-3	МС-4	МС-5	МС-6	Масса ед, кг
1	Полоса $\frac{6х30\ ГОСТ\ 103-76}{Ст3пс5-1\ ГОСТ\ 535-88}$; ℓ=26	5	5	8	2	7	8	0,04
2	Уголок $\frac{32х32х4\ ГОСТ\ 8509-86}{Ст3пс5-1\ ГОСТ\ 535-88}$							
	ℓ=3000	1						5,73
	ℓ=4000		1					7,64
	ℓ=5920			1				11,31
	ℓ=1140				1			2,18
	ℓ=4760					1		9,09
	ℓ=5840						1	11,15

Марка	L мм	a мм	n шт.	Масса, кг
МС-1	3000	300	4	5,93
МС-2	4000	400	4	7,84
МС-3	5920	370	7	11,62
МС-4	1140	285	1	2,26
МС-5	4760	340	6	9,37
МС-6	5840	365	7	11,47

Привязан

Инв.№

Гл.инж.пр.	Дмитриев	
Н.контр.	Щеренова	
Нач.отд.	Михайлов	
Нач.гр.	Щеренова	
Инж. II кат.	Ковальчук	
Инж. II кат.	Панова	

501-7-014.91 КЖИ 17

Изделие соединительное МС-1... МС-6

Стадия	Лист	Листов
Р		1

Гипропромтрансстрой

Взам.инв.№ | подпись и дата | Инв.№ подл.

25452-02 16

формат А4

Альбом 2

Марка	Поз.	Наименование	Кол.	Обозначение документа	Масса, кг
	1	Сетка С13	2	501-7-014.91 КЖИ 19	
	2	С14	2	КЖИ 20	
ЛМ36.15п;	3	С15	1	КЖИ 21	
ЛМ36.15л	4	Изделие закладное МН-5	12	КЖИ 22	1950
	5	МН-6	2	КЖИ 23	
	6	МН-7	3	КЖИ 24	
		Бетон класса В25, $м^3$	0,78		

1-1

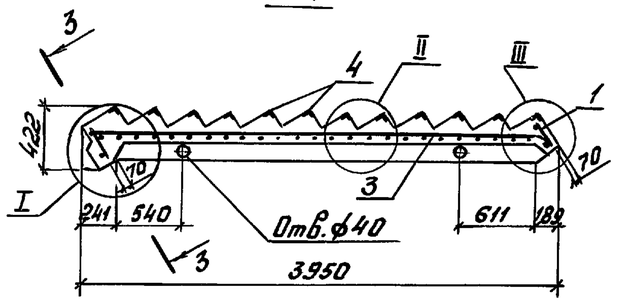

4-4

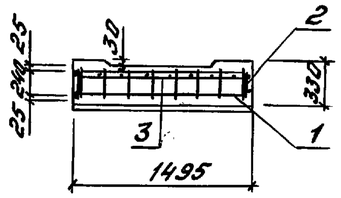

2-2

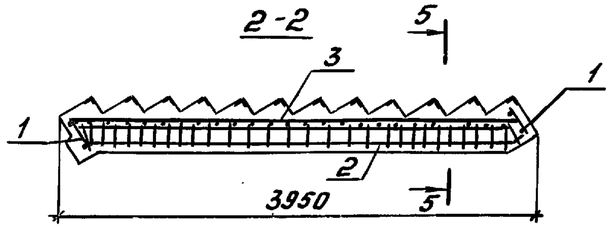

5-5

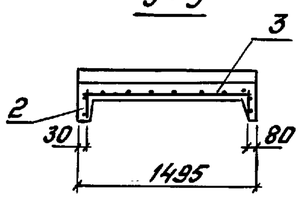

3-3

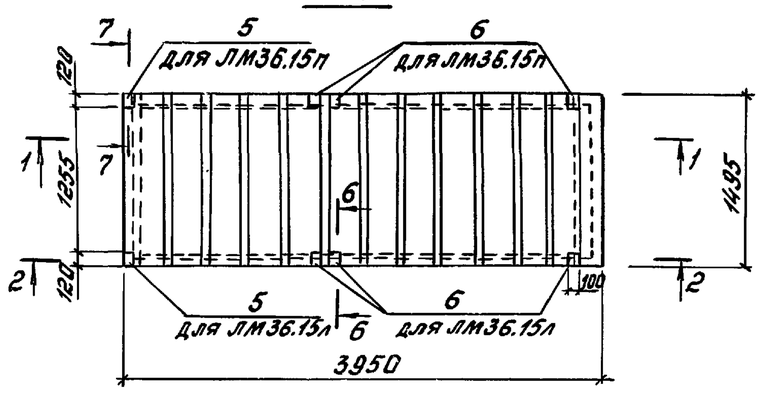

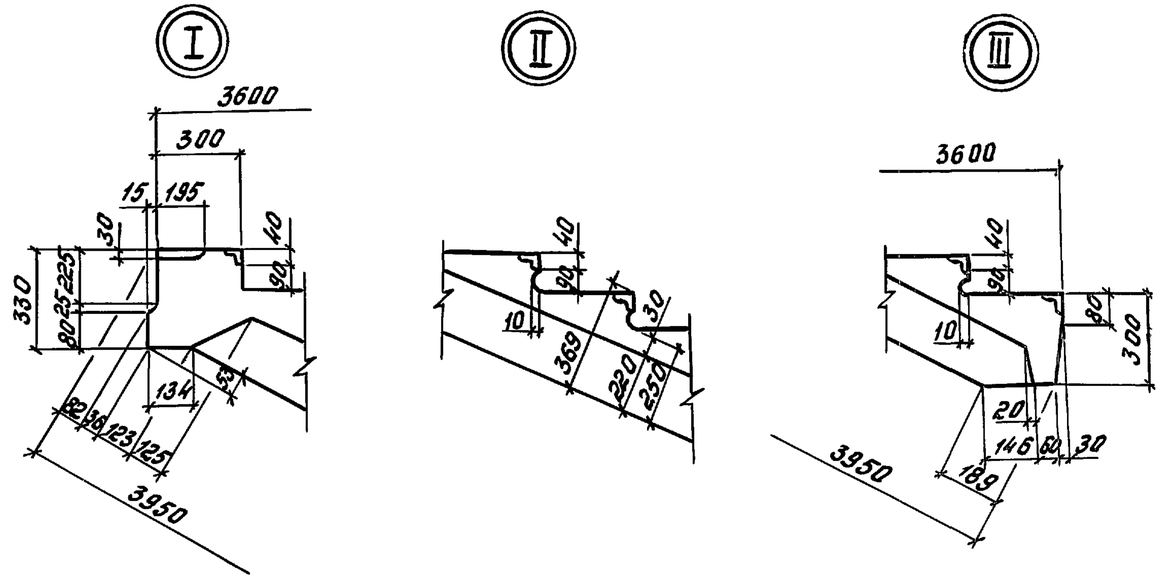

Арматура в узлах условно не показана

6-6

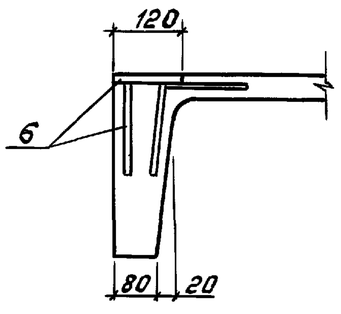

7-7

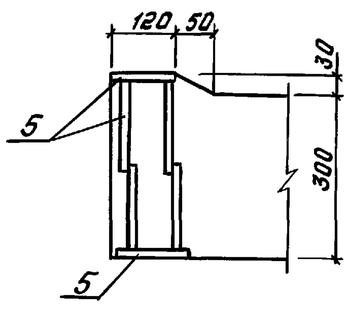

Привязан

Инв. №

Гл.инж.пр.	Дмитриев		501-7-014.91 КЖИ 18
Н.контр.	Шеренова		
Нач.отд.	Михайлов		Лестничный марш ЛМ 36.15п; ЛМ 36.15л
Нач.груп.	Шеренова		
Инж. II кат.	Устинова		
Инж. II кат.	Ковальчук		Гипропромтрансстрой

Стадия	Лист	Листов
Р		1

Инв.№ подл. | Подпись и дата | Взам.инв.№

Копировал: Сбар. 25452-02 17 Формат А3

Альбом 2

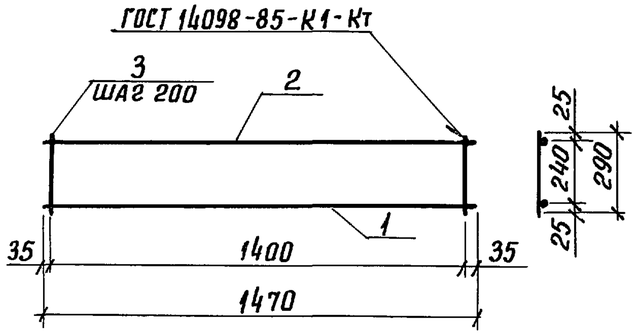

Поз.	Наименование	Кол.	Масса ед., кг
1	10-А-III, ℓ=1470	1	0,91
2	6А-I, ℓ=1470	1	0,33
3	6-А-I, ℓ=290	8	0,06

Арматура: класса А-I и А-III по ГОСТ 5781-82

Масса сетки 1,72 кг.

Привязан

Инв. №

Гл.инж.пр.	Дмитриев		
Н.контр.	Шеренова		
Нач.отд.	Михайлов		
Нач.гр.	Шеренова		
Инж.II к.	Ковальчук		
Инж.III к.	Устинова		

501-7-014.91 КЖИ 19

Сетка С-13

Стадия	Лист	Листов
Р		1

Гипропромтрансстрой

Взам.инв.№ | Подпись и дата | Инв.N подл.

копир. | формат А4

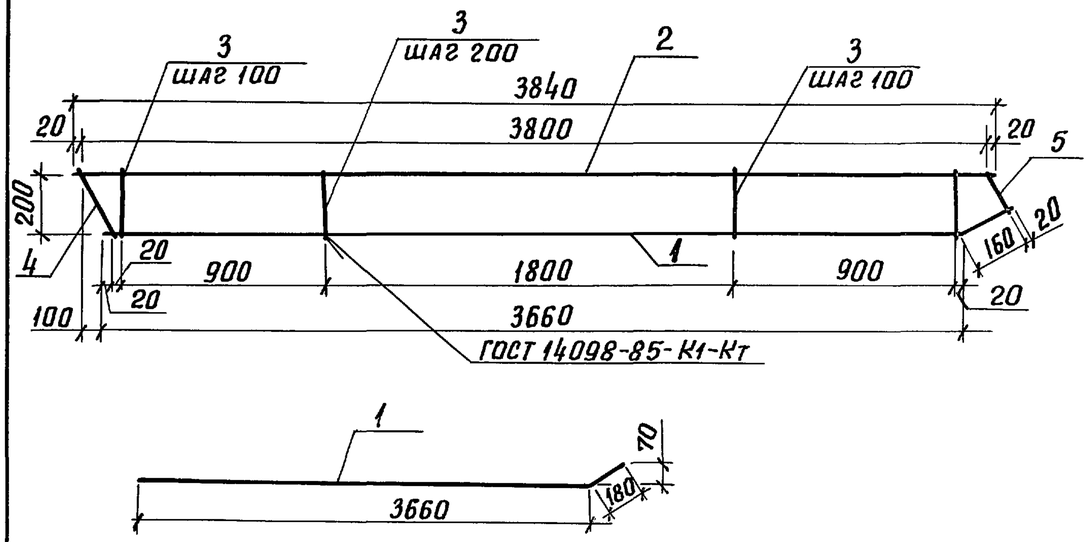

Поз.	Наименование	Кол.	Масса ед. кг
1	20-А-III, ℓ=3840	1	9,47
2	8-А-I, ℓ=3840	1	1,52
3	6-А-I, ℓ=230	28	0,05
4	6-А-I, ℓ=260	1	0,06
5	6-А-I, ℓ=200	1	0,04

Арматура: класса А-I и А-III по ГОСТ 5781-82.

Масса сетки 12,49 кг.

Привязан

Инв. №

Гл.инж.пр.	Дмитриев		
Н.контр.	Шеренова		
Нач.отд.	Михайлов		
Нач.гр.	Шеренова		
Инж.II кат.	Ковальчук		
Инж.III кат.	Устинова		

501-7-014.91 КЖИ 20

Сетка С-14

Стадия	Лист	Листов
Р		1

Гипропромтрансстрой

Взам.инв.№ | Подпись и дата | Инв.N подл.

копир. | 25452-02 18 | формат А4

Альбом 2

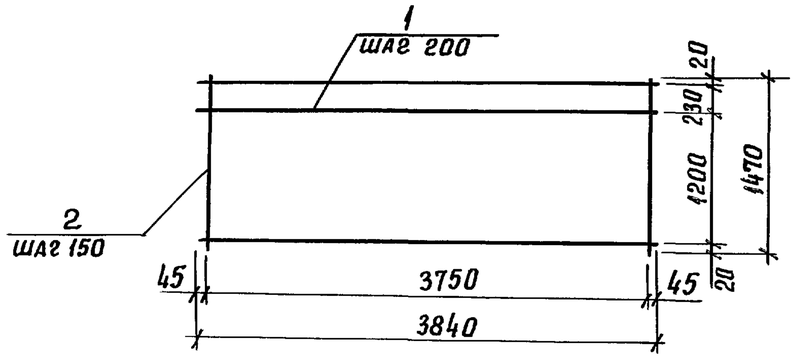

Поз.	Наименование	Кол.	Масса ед., кг
1	Проволока 4Вр1; ℓ=3840	8	0,35
2	Проволока 5Вр1; ℓ=1470	26	0,21

Арматура: класса Вр1 по ГОСТ 6727-80.
Масса сетки 8,26 кг.

Привязан

Инв.№

Гл.инж.пр.	Дмитриев		
Н.контр.	Шеренова		
Нач.отд.	Михайлов		
Нач.гр.	Шеренова		
Инж.II к.	Ковальчук		
Инж.III к.	Устинова		

501-7-014.91 КЖИ 21

Сетка С-15

Стадия	Лист	Листов
Р		1

Гипропромтрансстрой

Взам.инв.№ | Подпись и дата | Инв.№ подл.

копир. | формат А4

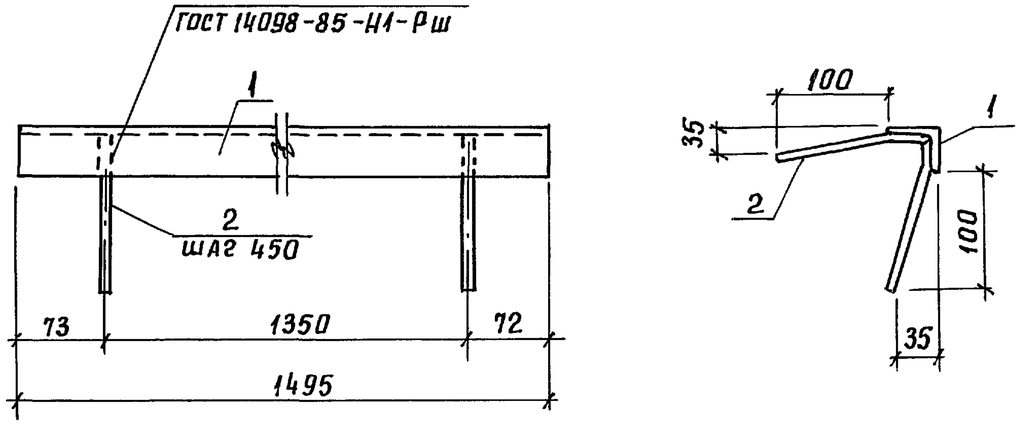

Поз.	Наименование	Кол.	Масса ед. кг
1	Уголок $\frac{40\times40\times4\ ГОСТ8509-86}{Ст3пс5-1ГОСТ535-88}$ ℓ=1495	1	3,62
2	8-А-III, ℓ=140	8	0,06

Арматура: класса А-III ГОСТ 5781-82.
Масса закладного изделия 4,10 кг

Привязан

Инв.№

Гл.инж.пр.	Дмитриев		
Н.контр.	Шеренова		
Нач.отд.	Михайлов		
Нач.гр.	Шеренова		
Инж.II к.	Ковальчук		
Инж.III к.	Устинова		

501-7-014.91 КЖИ 22

Изделие закладное МН-5

Стадия	Лист	Листов
Р		1

Гипропромтрансстрой

Взам.инв.№ | Подпись и дата | Инв.№ подл.

копир. | 25452-02 19 | формат А4

Альбом 2

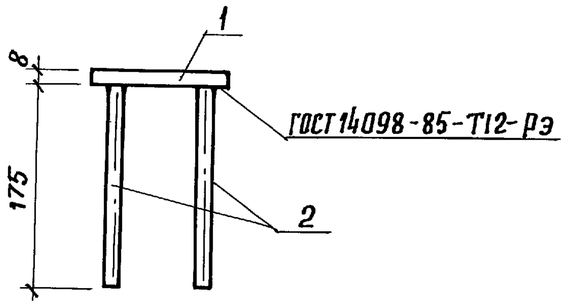

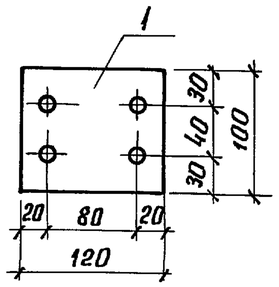

Поз.	Наименование	Кол.	Масса ед.,кг
1	Полоса $\frac{8\times100\ ГОСТ\ 103-76}{Ст3пс5-1\ ГОСТ\ 535-88}$; $\ell=120$	1	0,75
2	10-А III, $\ell=175$	4	0,11

Арматура: класса А-III по ГОСТ 5781-82.
Масса закладного изделия 1,19 кг.

Привязан

Инв. №

Гл. инж. пр.	Дмитриев		
Н. контр.	Шеренова		
Нач. отд.	Михайлов		
Нач. гр.	Шеренова		
Инж. III кат.	Устинова		
Инж. I кат.	Журавлева		

501-7-014.91 КЖИ 23

Изделие закладное МН-6

Стадия	Лист	Листов
Р		1

Гипропромтрансстрой

Инв. № подл. | Подпись и дата | Взам. инв. №

копир. формат А4

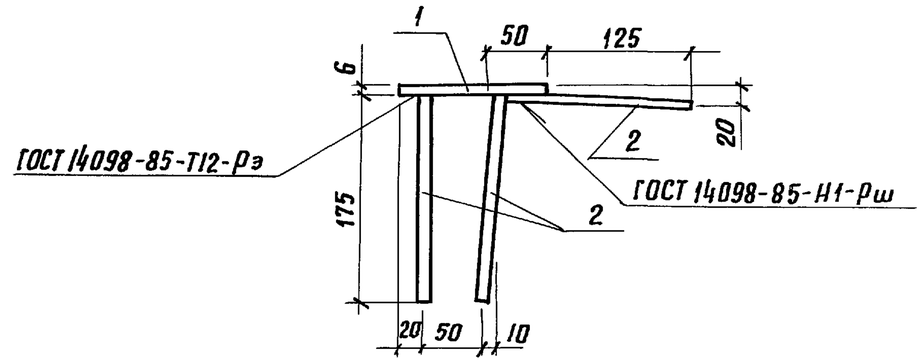

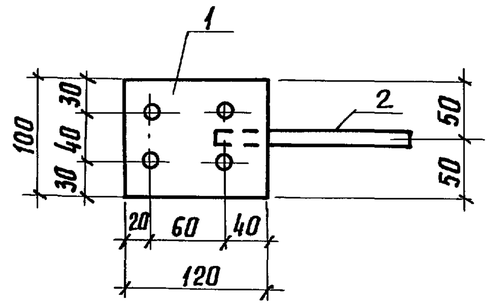

Поз.	Наименование	Кол.	Масса ед.,кг
1	Полоса $\frac{8\times100\ ГОСТ\ 103-76}{Ст3пс5-1\ ГОСТ\ 535-88}$; $\ell=120$	1	0,75
2	10-А III, $\ell=175$	5	0,11

Арматура: класса А-III по ГОСТ 5781-82.
Масса закладного изделия 1,30 кг.

Привязан

Инв. №

Гл. инж. пр.	Дмитриев		
Н. контр.	Шеренова		
Нач. отд.	Михайлов		
Нач. гр.	Шеренова		
Инж. III кат.	Устинова		
Инж. I кат.	Журавлева		

501-7-014.91 КЖИ 24

Изделие закладное МН-7

Стадия	Лист	Листов
Р		1

Гипропромтрансстрой

Инв. № подл. | Подпись и дата | Взам. инв. №

копир. 25452-02 20 формат А4

Альбом 2

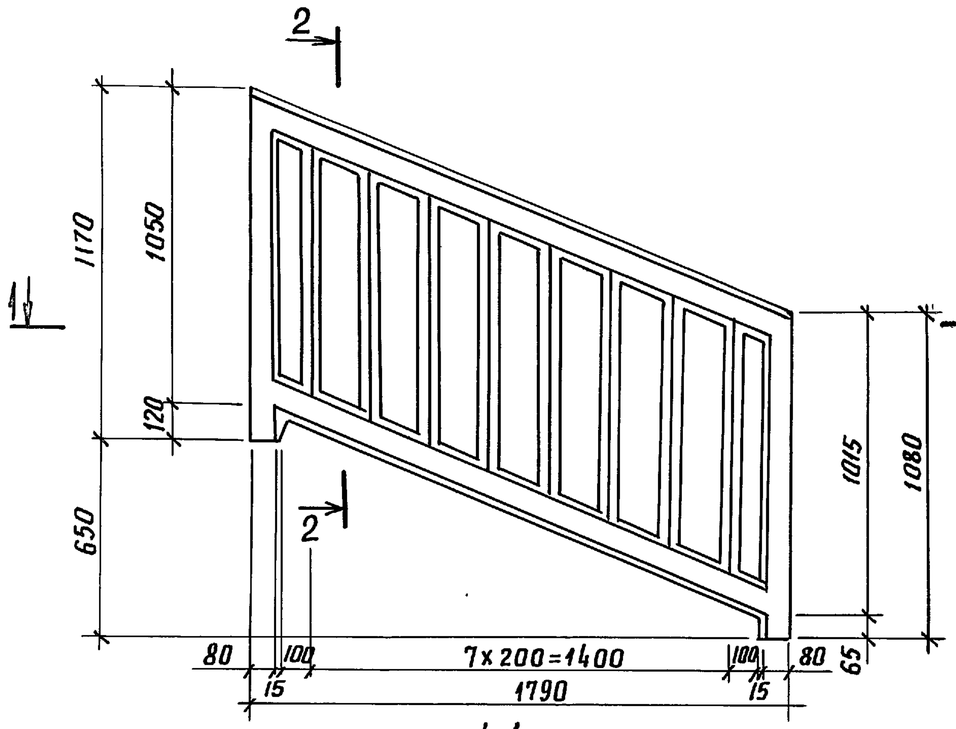

2-2

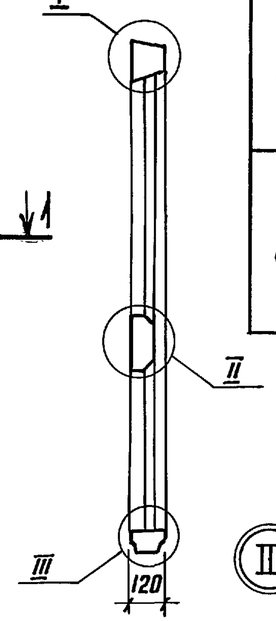

1-1

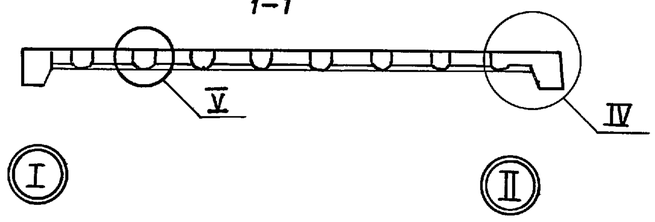

Марка	Поз.	Наименование	Кол.	Обозначение документа	Масса, кг
ОЛ 18.12П	1	Каркас КП 1	1	501-7-014.91 КЖИ 26	225
		Бетон тяжелый			
		класса В 25, $м^3$	0,09		
ОЛ 18.12Л	1	Каркас КП2	1	501-7-014.91 КЖИ 26	225
		Бетон тяжелый			
		класса В 25, $м^3$	0,09		

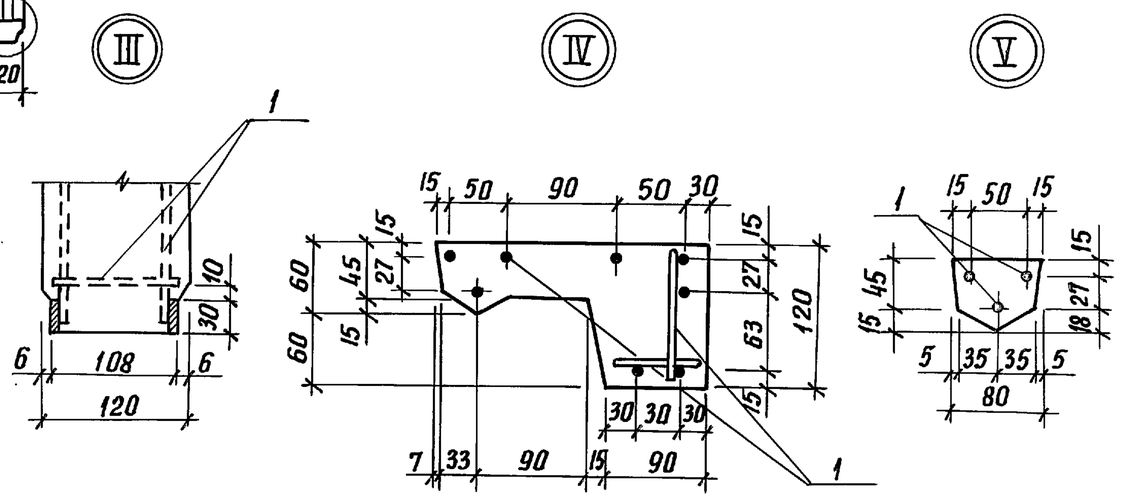

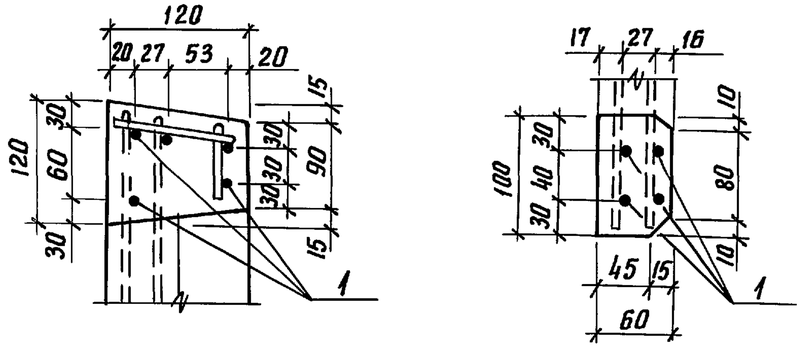

Привязан

Инв. №

Гл. инж. пр.	Дмитриев		
Н. контр.	Шеренова		
Нач. гр.	Михайлов		
Нач. гр.	Шеренова		
Инж. II к.	Ковальчук		
Инж. III к.	Устинова		

501-7-014.91 КЖИ 25

Панель лестничного ограждения ОЛ-18.12П; ОЛ 18.12Л

Стадия	Лист	Листов
Р		1

Гипропромтрансстрой

копир. Лавр-

25452-02 21

формат А3

Инв. № подл. | Подпись и дата | Взам. инв. №

Альбом 2

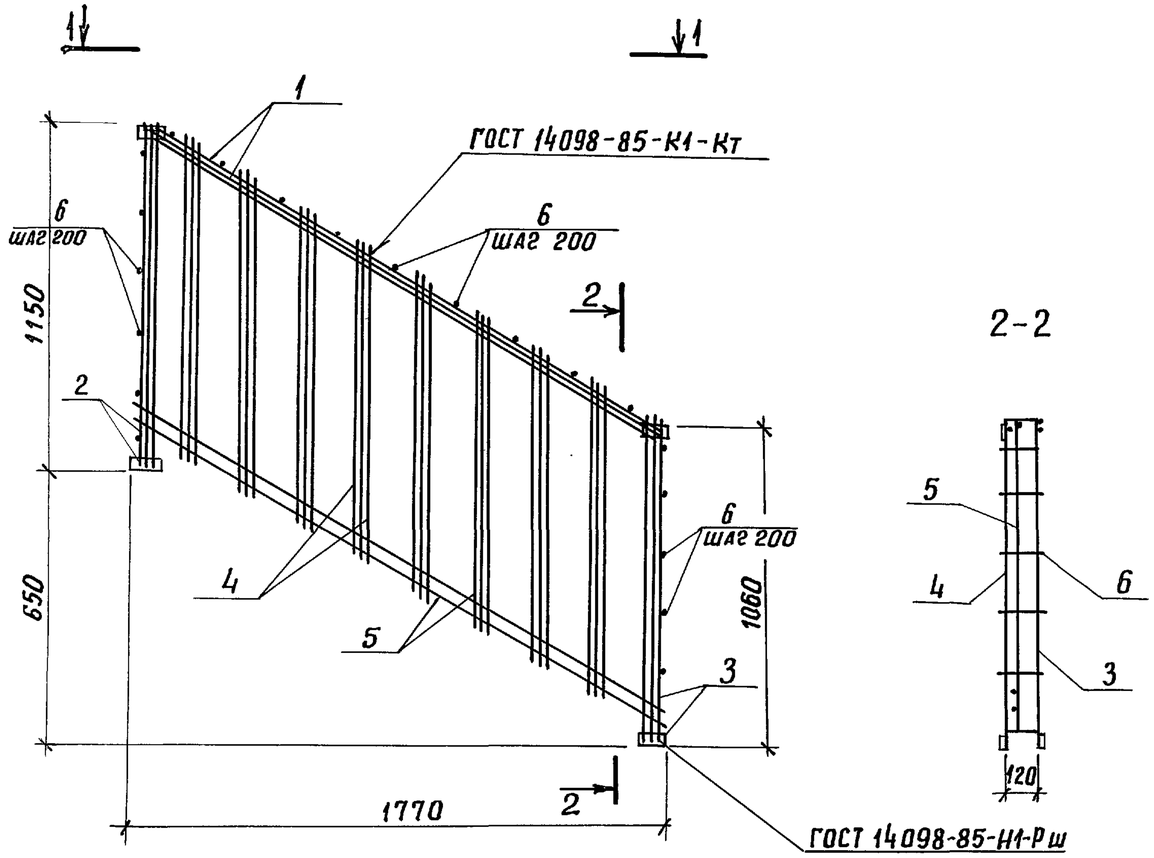

Марка	Поз.	Наименование	Кол.	Обозначение документа	Масса, кг
КП1; КП2	1	Сетка С-16	1	501-7-014.91 КЖИ 27	12,32
	2	Сетка С-17	1	КЖИ 28	
	3	Сетка С-18	1	КЖИ 28	
	4	Сетка С-19	1	КЖИ 29	
	5	Сетка С-20	1	КЖИ 30	
	6	Проволока 4Вр1, ℓ=100; 0,01кг	22	без черт.	

Арматура класса Вр1 по ГОСТ 6727-80.
Каркас КП2-зеркальное отображение КП1.

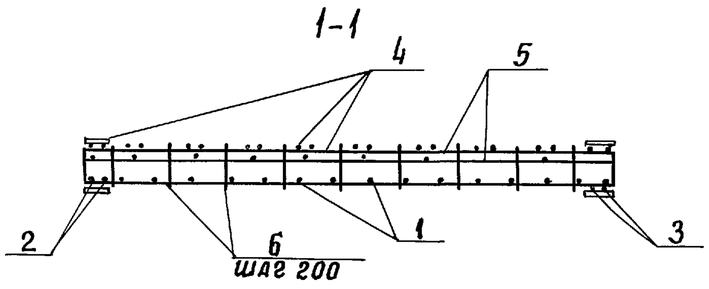

Привязан

Инв. №

Гл.инж.пр.	Дмитриев		501-7-014.91 КЖИ 26
Н.контр.	Шеренова		
Нач.отд.	Михайлов		Каркас КП1; КП2
Нач.гр.	Шеренова		
Инж.II кат.	Ковальчук		
Инж.III кат.	Устинова		

Стадия	Лист	Листов
Р		1

Гипропромтрансстрой

Инв. N подл. | Подпись и дата | Взам. инв. №

копир.

25452-02 22 формат А3

Альбом 2

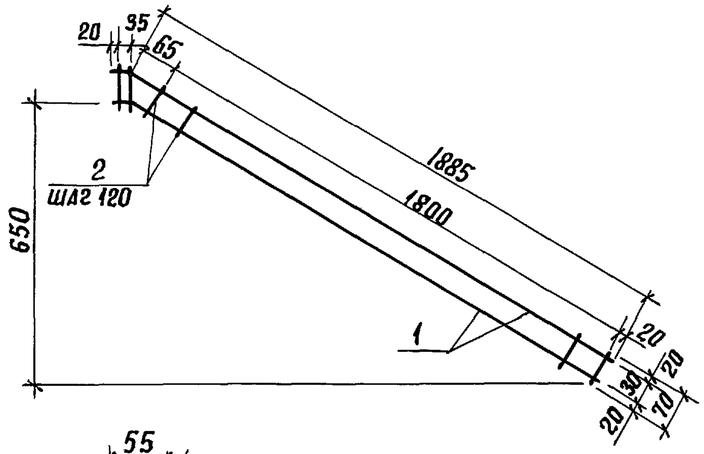

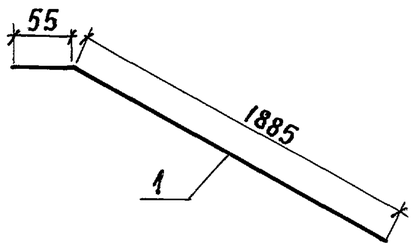

Поз.	Наименование	Кол.	Масса ед., кг
1	8-А-I; ℓ=1940	2	0,77
2	Проволока 4Вр1; ℓ=70	18	0,01

Арматура: класса А-I по ГОСТ 5781-82;
Вр1 по ГОСТ 6727-80.

Масса сетки 1,72 кг.

Привязан

Инв.№

Гл.инж.пр.	Дмитриев		
Н.контр.	Шеренова		
Нач.отд.	Михайлов		
Нач.гр.	Шеренова		
Инж.II к.	Ковальчук		
Инж.III к.	Устинова		

501-7-014.91 КЖИ 27

Сетка С-16

Стадия	Лист	Листов
Р		1

Гипропромтрансстрой

Взам.инв.№ | Подпись и дата | Инв.№ подл.

копир. | формат А4

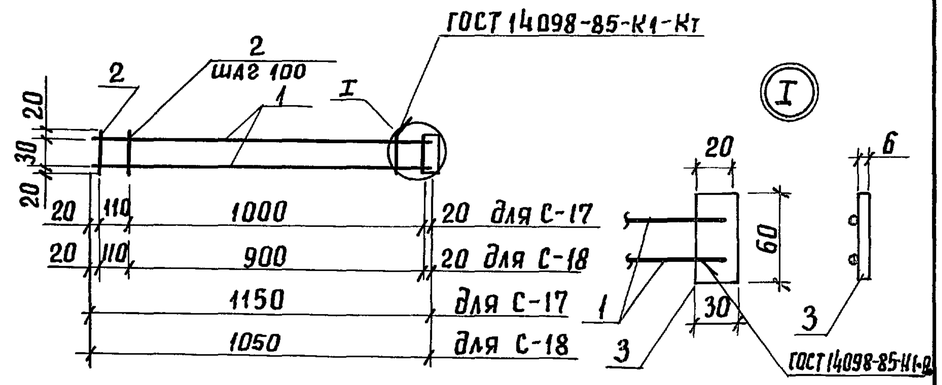

Марка сетки	Поз.	Наименование	Кол.	Масса ед., кг	Масса сетки, кг
С-17	1	8-А-I; ℓ=1150	2	0,45	1,11
	2	Проволока 4Вр1; ℓ=70	12	0,01	
	3	Полоса $\frac{6\times30\ ГОСТ\ 103-76}{Ст3пс5-1\ ГОСТ\ 535-88}$; ℓ=60	1	0,09	
С-18	1	8-А-I; ℓ=1050	2	0,42	1,04
	2	Проволока 4Вр1; ℓ=70	11	0,01	
	3	Полоса $\frac{6\times30\ ГОСТ\ 103-76}{Ст3пс5-1\ ГОСТ\ 535-88}$; ℓ=60	1	0,09	

Арматура: класса А-I по ГОСТ 5781-82;
Вр1 по ГОСТ 6727-80.

Привязан

Инв.№

Гл.инж.пр.	Дмитриев		
Н.контр.	Шеренова		
Нач.отд.	Михайлов		
Нач.гр.	Шеренова		
Инж.II кат.	Ковальчук		
Инж.III кат.	Устинова		

501-7-014.91 КЖИ 28

Сетка С-17; С-18

Стадия	Лист	Листов
Р		1

Гипропромтрансстрой

Взам.инв.№ | Подпись и дата | Инв.№ подл.

копир. | 25452-02 23 | формат А4

Альбом 2

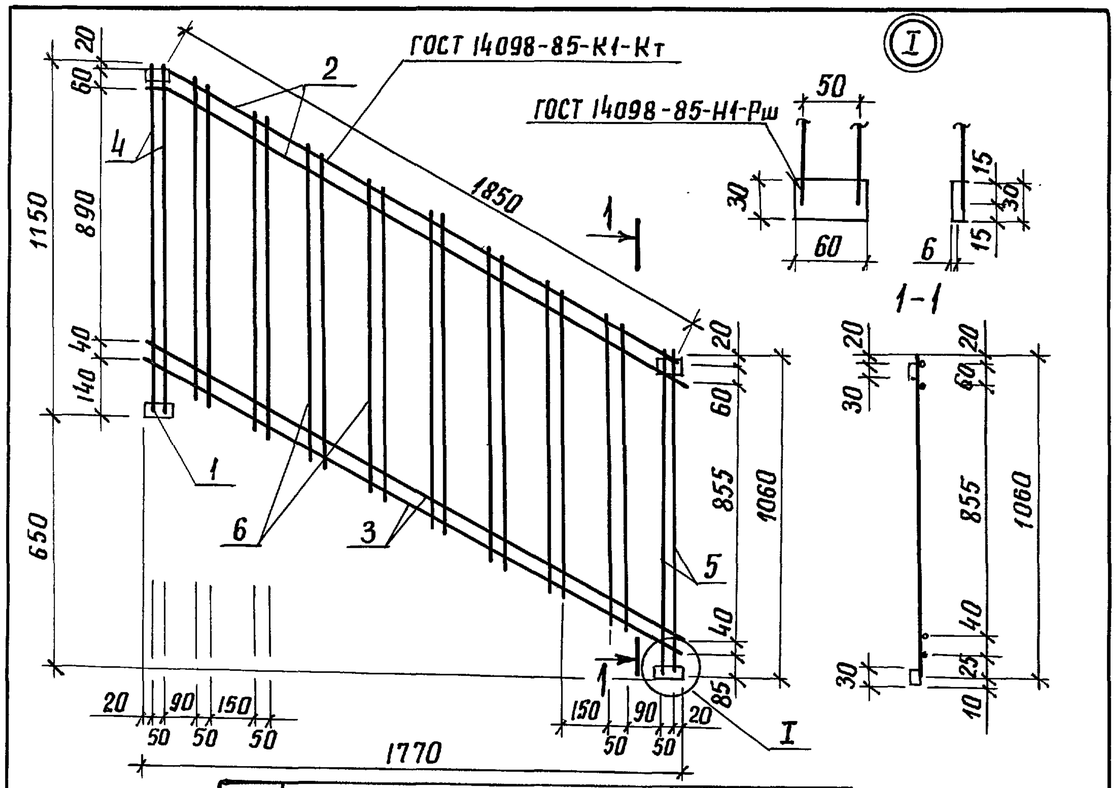

Поз.	Наименование	Кол.	Масса ед. кг
1	Полоса $\frac{6\times30\ ГОСТ\ 103-76}{Ст3пс5-1\ ГОСТ\ 535-88}$ $\ell=60$	4	0,09
2	8-AI, $\ell=1940$	2	0,77
3	6-AI, $\ell=1940$	2	0,43
4	8-AI, $\ell=1150$	2	0,45
5	8-AI, $\ell=1060$	2	0,42
6	Проволока 4Вр1, $\ell=980$	16	0,09

Арматура: класса А-I по ГОСТ 5781-82, Вр1 по ГОСТ 6727-80.

Масса сетки 5,94кг

Привязан

Инв.№

Взам.инв.№ | подпись и дата | Инв.№ подл.

Гл.инж.пр.	Дмитриев	
Н.контр.	Шеренова	
Нач.отд.	Михайлов	
Нач.гр.	Шеренова	
Инж. II к.	Ковальчук	
Инж. III к.	Устинова	

501-7-014.91 КЖИ 29

Сетка С-19

Стадия	Лист	Листов
Р		1

Гипропромтрансстрой

копир.

формат А4

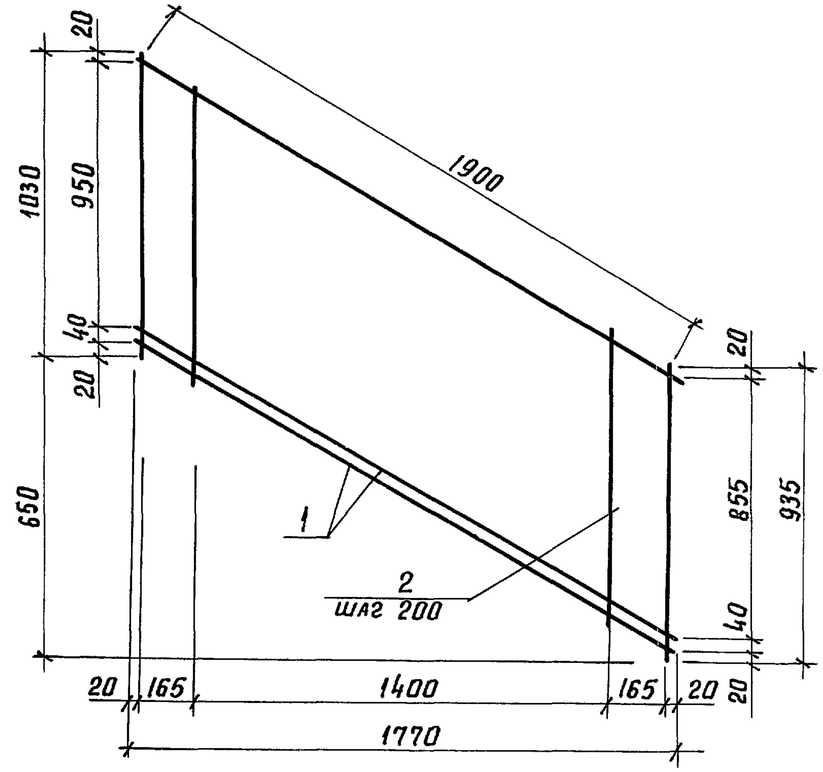

Поз.	Наименование	Кол.	Масса ед., кг
1	6-AI, $\ell=1940$	3	0,43
2	Проволока 4Вр1, пм	9,82	0,90

Арматура: класса А-I по ГОСТ 5781-82, Вр1 по ГОСТ 6727-80.

Масса сетки 2,29кг.

Привязан

Инв.№

Взам.инв.№ | подпись и дата | Инв.№ подл.

Гл.инж.пр.	Дмитриев	
Н.контр.	Шеренова	
Нач.отд.	Михайлов	
Нач.гр.	Шеренова	
Инж. II кат.	Ковальчук	
Инж. III кат.	Устинова	

501-7-014.91 КЖИ 30

Сетка С-20

Стадия	Лист	Листов
Р		1

Гипропромтрансстрой

копир.

25452-02 24

формат А4

Альбом 2

1-1

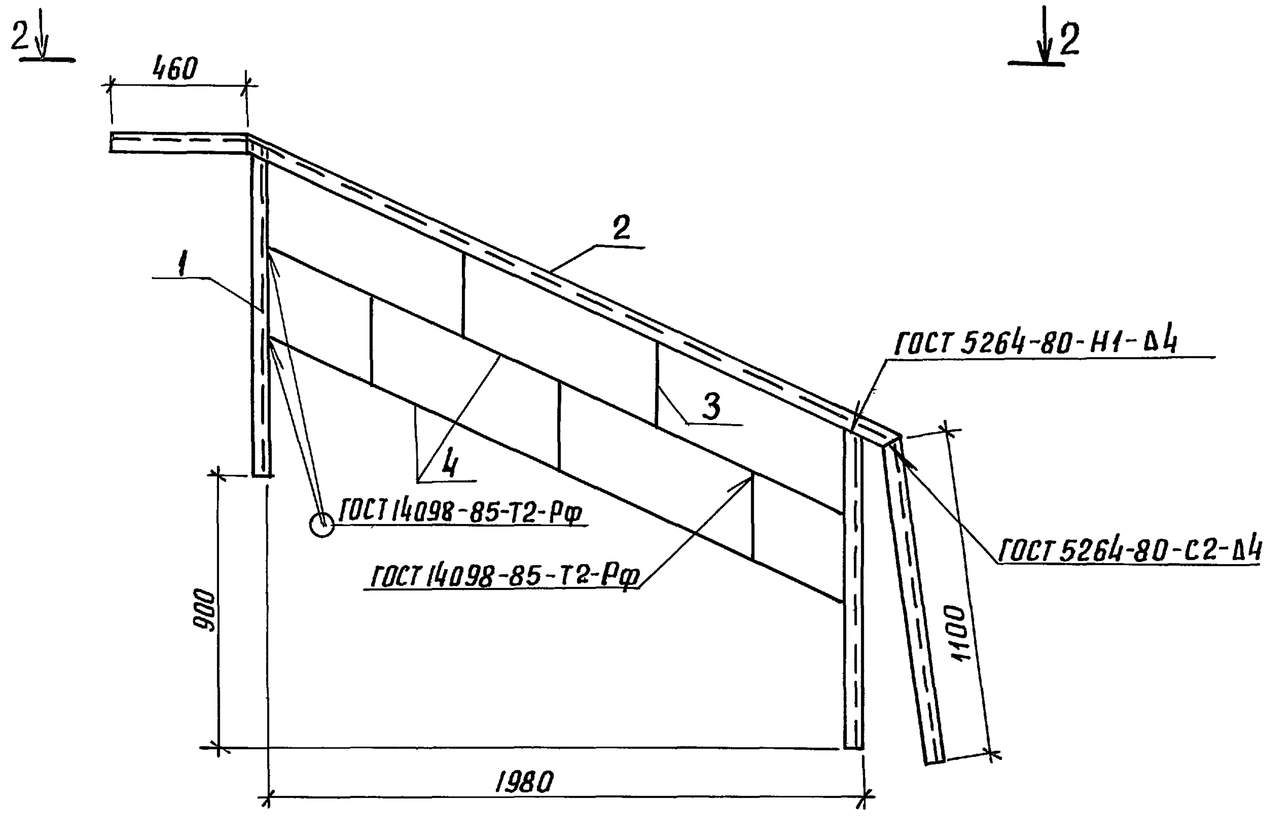

2-2

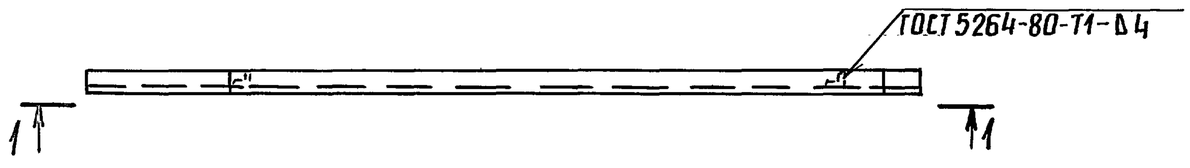

Поз.	Наименование	Кол.	Масса ед, кг
	Уголок $\frac{63\times40\times4\ ГОСТ\ 8510-86}{Ст\ 3пс5-1\ ГОСТ\ 535-88}$		
1	ℓ=1100	2	3.49
2	ℓ=3960	1	12.55
	10-А-Т ГОСТ 5781-82		
3	ℓ=350	5	0,22
4	ℓ=2190	2	1,35

На чертеже приведено правое ограждение, левое делается зеркально.

Масса ограждения 23.33 кг.

Гл.инж.пр.	Дмитриев		
Н.контр.	Шеренова		
Нач.отд.	Михайлов		
Нач.гр.	Шеренова		
Инж. II к.	Ковальчук		
Вед.инж.	Долженкова		

Привязан

Инв. №

501-7-014.91 КЖИ 31

Ограждение металлическое лестничных маршей

Стадия	Лист	Листов
Р		1

Гипропромтрансстрой

Инв. N подл. | Подпись и дата | Взам. инв. №

копир.

25452-02 25

формат А3

Марка элемента	Изделия арматурные												Изделия закладные												Общий расход кг
	Арматура класса												Арматура класса					Прокат марки							
	Вр-1				А-I				А-III			Всего	А-III			Вр-1		Ст3пс5-1						Всего	
	ГОСТ 6727-80				ГОСТ 5781-82				ГОСТ 5781-82				ГОСТ 5781-82			ГОСТ 6727-80		ГОСТ 8509-86		ГОСТ 103-76					
	ф3	ф4	ф5	итого	ф6	ф8	ф10	итого	ф10	ф20	итого		ф8	ф10	итого	ф5	итого	40х40х4	итого	-6х36	-6х30	-8х100	итого		
БСТ-30			18,04	18,04		1,16		1,16				19,20				0,40	0,40	7,21	7,21					7,61	26,81
БСТ-40			21,98	21,98		1,16		1,16				23,14				0,52	0,52	9,63	9,63					10,15	33,29
ПО-15		2,64	1,80	4,44	0,40			0,40				4,84													4,84
ПО-20		3,60	2,43	6,03	0,40			0,40				6,43													6,43
СОР	0,07	0,64	1,92	2,63								2,63													2,63
СОУ	0,07	0,64	1,92	2,63								2,63													2,63
ФБС 9.3.6И						0,76		0,76				0,76				0,12	0,12			1,50			1,50	1,62	2,38
ФБС 24.3.6И							1,46	1,46				1,46				0,32	0,32			4,05			4,05	4,37	5,83
ЛМ 36.15л ЛМ 36.15п		2,80	5,46	8,26	4,62	3,04		7,66	1,82	18,94	20,76	36,68	5,76	2,53	8,29			43,44	43,44			3,75	3,75	55,48	92,16
ОЛ 18.12л ОЛ 18.12п		3,07		3,07	2,15	6,56		8,71				11,78									0,54		0,54	0,54	12,32

Альбом 2

Инв. № подл. | Подпись и дата | Взам. инв. №

Привязан

Инв. №

Гл. инж. пр.	Дмитриев	
Н. контр.	Шеренова	
Нач. отд.	Михайлов	
Нач. гр.	Шеренова	
Инж. II кат.	Ковальчук	
Вед. инж.	Долженкова	

501-7-014.91 КЖИ РС

Ведомость расхода стали на элемент

Стадия	Лист	Листов
Р		1

Гипропромтрансстрой