ТИПОВЫЕ КОНСТРУКЦИИ ИЗДЕЛИЯ И УЗЛЫ ЗДАНИЙ И СООРУЖЕНИЙ

СЕРИЯ 1.090.1-7с

СБОРНЫЕ ЖЕЛЕЗОБЕТОННЫЕ КОНСТРУКЦИИ МЕЖВИДОВОГО ПРИМЕНЕНИЯ ДЛЯ КРУПНОПАНЕЛЬНЫХ ОБЩЕСТВЕННЫХ, АДМИНИСТРАТИВНЫХ И БЫТОВЫХ ЗДАНИЙ С ВЫСОТОЙ ЭТАЖА 3,3 М ДЛЯ СТРОИТЕЛЬСТВА В РАЙОНАХ СЕЙСМИЧНОСТЬЮ 7, 8 И 9 БАЛЛОВ

ВЫПУСК 2-6

ПАНЕЛИ НАРУЖНЫХ СТЕН ТРЕХСЛОЙНЫЕ НА ЖЕСТКИХ СВЯЗЯХ ТОЛЩИНОЙ 400 ММ ДЛЯ ПРИМЕНЕНИЯ В РАЙОНАХ СЕЙСМИЧНОСТЬЮ 9 БАЛЛОВ

РАБОЧИЕ ЧЕРТЕЖИ

1991-05
Цена 36-46

ТИПОВЫЕ КОНСТРУКЦИИ, ИЗДЕЛИЯ И УЗЛЫ ЗДАНИЙ И СООРУЖЕНИЙ

СЕРИЯ 1.090.1-7с

СБОРНЫЕ ЖЕЛЕЗОБЕТОННЫЕ КОНСТРУКЦИИ МЕЖВИДОВОГО ПРИМЕНЕНИЯ ДЛЯ КРУПНОПАНЕЛЬНЫХ ОБЩЕСТВЕННЫХ, АДМИНИСТРАТИВНЫХ И БЫТОВЫХ ЗДАНИЙ С ВЫСОТОЙ ЭТАЖА 3,3 М ДЛЯ СТРОИТЕЛЬСТВА В РАЙОНАХ СЕЙСМИЧНОСТЬЮ 7, 8 И 9 БАЛЛОВ

ВЫПУСК 2-6

ПАНЕЛИ НАРУЖНЫХ СТЕН ТРЕХСЛОЙНЫЕ НА ЖЕСТКИХ СВЯЗЯХ ТОЛЩИНОЙ 400 ММ ДЛЯ ПРИМЕНЕНИЯ В РАЙОНАХ СЕЙСМИЧНОСТЬЮ 9 БАЛЛОВ

РАБОЧИЕ ЧЕРТЕЖИ

РАЗРАБОТАН
ТбилЗНИИЭП

ДИРЕКТОР ИНСТИТУТА Э. ЭДИБЕРАШВИЛИ
ГЛ. КОНСТР. ИНСТИТУТА А. ЧИКОЕАВА
НАЧАЛЬНИК ОТДЕЛА Д. БАХТАДЗЕ
ГЛ. ИНЖ. ПРОЕКТА Д. БУРДЖАНАДЗЕ

УТВЕРЖДЕНЫ
Госкомархитектуры. Приказ №148
от 13.05.91
ВВЕДЕНЫ В ДЕЙСТВИЕ
ТбилЗНИИЭП с 01.02.92
Приказ № 12[illegible] от 1[illegible].09.91

Обозначение документа	Наименование	Стр.
I.090.I-А.2-6 ТТ	Технические требования	4
0I	Панель 1ПСО 30.33.4-1ПТ-С9 1ПСО 30.33.4-2ПТ-С9, 2ПСО 30.33.4-1ПТ-С9 2ПСО 30.33.4-2ПТ-С9	8
02	Панель 3ПСО 30.33.4-1ПТ-С9 3ПСО 30.33.4-2ПТ-С9, 4ПСО 30.33.4-1ПТ-С9 4ПСО 30.33.4-2ПТ-С9	II
03	Панель 5ПСО 30.33.4-2ПТ-С9	I4
04	Панель 6ПСО 30.33.4-2ПТ-С9	I6
05	Панель 7ПСО 30.33.4-2ПТ-С9	I8
06	Панель 1ПСО 33.33.4-1ПТ-С9 1ПСО 33.33.4-2ПТ-С9	20
07	Панель 2ПСО 33.33.4-1ПТ-С9 2ПСО 33.33.4-2ПТ-С9	22
08	Панель 1ПСО 60.33.4-1ПТ-С9 1ПСО 60.33.4-2ПТ-С9, 2ПСО 60.33.4-1ПТ-С9 2ПСО 60.33.4-2ПТ-С9	24
09	Панель 3ПСО 60.33.4-1ПТ-С9 3ПСО 60.33.4-2ПТ-С9	27
I0	Панель 1ПСБ 30.33.4-1ПТ-С9 1ПСБ 30.33.4-2ПТ-С9, 2ПСБ 30.33.4-1ПТ-С9 2ПСБ 30.33.4-2ПТ-С9	30
II	Панель ПСЛ 30.33.4-2ПТ-С9	33
I2	Панель 1ПСД 30.33.4-2ПТ-С9 2ПСД 30.33.4-2ПТ-С9	35
I3	Панель 3ПСД 30.33.4-2ПТ-С9	38
I4	Панель 4ПСД 30.33.4-1ПТ-С9 4ПСД 30.33.4-2ПТ-С9	40
I5	Панель ПСД 30.33.4-2ПТ-С9	42
I6	Панель ПС 30.33.4-1ПТ-С9 ПС 24.33.4-1ПТ-С9, ПС I8.33.4-1ПТ-С9	44
I7	Панель ПС I2.33.4-1ПТ-С9	48
I8	Панель ПС 30.I6.4-1ПТ-С9	49
I.090.I-7с.2-6 I9	Панель 1ПС 33.33.4-1ПТ-С9 2ПС 33.33.4-1ПТ-С9	50
20	Панель 1ПС I5.33.4-1ПТ-С9 2ПС I5.33.4-1ПТ-С9	53
ДI	Узлы опалубочные	56
Д2	Узлы арматурные	65
2I	Каркас укрупнительной сборки СКРI, СКР2, СКР4	76
22	Каркас укрупнительной сборки СКР3	77
23	Каркас укрупнительной сборки СКР5	78
24	Сетка СI...СI5	79
25	Сетка СI6...СI9	80
26	Сетка С20,С2I	80
27	Сетка С22...С25	8I
28	Сетка С26...С28	8I
29	Сетка С29...С3I	82
30	Сетка С32, С33	82
3I	Сетка С34...С48	83
32	Сетка С49...С53	84
33	Сетка С54...С53	84
34	Каркас КРI, КР2	85
35	Каркас КР4	85
36	Каркас КР3, КР5	86
37	Каркас КР6...КРI2, КРI4	87
38	Каркас КРI3, КРI5	87

Разраб.	Салькова		
Проверил	Шелия		
ГИП	Бурджанадзе		
Нач.отд.	Бахтадзе		
Н.контр.	Маркарян		

I.090.I-7с.2-6

СОДЕРЖАНИЕ

Стадия	Лист	Листов
Р	I	2

ТбилЗНИИЭП

Инв. № подл. | Подпись и дата | Взам. инв. №

т.п. 1.090.1-7с. вып. 2-6

Копировал

Формат А3

Обозначение документа	Наименование	Стр.
I.090.I-7с.2-6 39	Каркас КР16...КР18	88
40	Каркас КР19	88
41	Каркас КР20...КР25	89
42	Каркас КР26	89
43	Изделие закладное МН1	90
44	Изделие закладное МН2	90
45	Стержень анкерный АН1,АН2	91
46	Стержень анкерный АН3...АН5	91
47	Петля строповочная СП1...СП4	92
48	Расход стали	93

Инв. № подл. | Подпись и дата | Взам. инв. №

Т.п.1090.1-7с. вып.6

I. Общие данные

Выпуск 2-6 "Панели наружных стен трехслойные на жестких связях толщиной 400 мм для применения в районах сейсмичностью 7 баллов. Рабочие чертежи." входит в состав серии I.090.I-7с. "Индустриальные железобетонные конструкции массового применения для гражданских общественных, административных и бытовых зданий высотой этажа 3,3 м для строительства в районах сейсмичностью 7, 8 и 9 баллов.

Выпуск содержит: технические требования, спецификации, сборочные чертежи панелей, арматурных изделий, расход стали, узлы.

Панели запроектированы в соответствии с требованиями СНиП 2.03.01-84* "Бетонные и железобетонные конструкции. Нормы проектирования", постановления Госстроя СССР от 11 марта 1981 г. "О повышении расчетных сопротивлений металлопроката, используемого при изготовлении строительных конструкций". "Пособия по проектированию жилых зданий. Выпуск 3. Конструкции жилых зданий" (к СНиП 2.08.01-85) и "Указаний по расчету и проектированию крупнопанельных общественных зданий и вспомогательных зданий промпредприятий для строительства в сейсмических районах." (ЦНИИЭП, 1989 г.)

2. Конструкция панелей.

Панели запроектированы с наружным и внутренним железобетонными слоями и расположенным между ними слоем эффективного утеплителя. Материал наружного и внутреннего слоев – легкий бетон на пористых заполнителях класса по прочности на сжатие В10. В качестве заполнителя применен гравий керамзитовый по ГОСТ 9759-83.

Марка бетона по морозостойкости F50, плотность бетона в панелях принята 1200 кг/м^3. Толщина наружного слоя – 80 мм, внутреннего слоя – 220 мм.

В рабочих чертежах изделий в качестве утеплителя принята плита из пенопласта полистирольного плотностью 40 кг/м^3 по ГОСТ 15588-83.

Толщина слоя утеплителя 100 мм.

Наружная поверхность панелей предусмотрена с применением декоративных отделочных материалов. Способы отделки наружных панелей см. вып. 0-I

Наружный и внутренний железобетонные слои соединены между собой жесткими связями толщиной 60 мм, которые армированы плоскими каркасами. На верхней грани панели устанавливаются строповочные петли, привязанные к каркасу. На вертикальных и горизонтальных гранях внутреннего слоя панели предусмотрены шпонки и арматурные выпуски для соединения панелей между собой, с внутренними стенами и перекрытиями. Для крепления деревянных коробок дверей и окон в панелях предусмотрены деревянные антисептированные пробки.

В панелях предусмотрено устройство непрерывных арматурных поясов – обвязок в виде расположенных в теле стеновых панелей продольных арматурных элементов из двух стержней. Арматурные элементы поясов – обвязок расположены в двух уровнях – в верхней и нижней частях внутреннего слоя панели. Арматура поясов в местах стыка панелей сваривается между собой.

Устройство непрерывных по всему контуру здания арматурных поясов – обвязок в наружных стеновых панелях в уровнях перекрытий повышает надежность связи в единое целое вертикальных стен – диафрагм и горизонтальных дисков перекрытий, повышая тем самым общую пространственную жесткость здания.

Панели без проемов и простенки шириной более 450 мм панелей с проемами армированы конструктивно. Простенки шириной 450 мм и перемычки панелей армированы по расчету на унифицированные нагрузки 600 кг/м^2 (5,88 кПа) и 800 кг/м^2 (7,84 кПа) на перекрытие пролетом 7,2 м.

Армирование панелей производится каркасами укрупнительной сборки, сетками, плоскими каркасами и отдельными стержнями.

Арматурная сталь принята в соответствии со СНиП 2.03.01-84* и письмом Госстроя СССР от 15 апреля 1980 г. № 42-Д "О мерах по предотвращению перерасхода арматурной стали при проектировании и изготовлении железобетонных конструкций для промышленного, жилищно-гражданского и сельского строительства": сталь класса А-III марки 35ГС по ГОСТ 5781-82* и класса Вр-I по ГОСТ 6727-80; для монтажных петель (анкеров) – сталь класса А-I марки ВСт3сп2 по ГОСТ 5781-82*; для строповочных петель – сталь класса Ас-II марки 10ГТ по ГОСТ 5781-82* и сталь класса А-I марки ВСт3сп2 по ГОСТ 5781-82*. Для закладных деталей – сталь класса А-II

Разраб.	Салтыкова		10.09.	I.090.I-7с.2-6 ТТ		
Проверил	Шевяк		10.09.			
ГИП	Бурмаченко		10.09.			
Нач.отд.	Бахтадзе		10.09.	ТЕХНИЧЕСКИЕ ТРЕБОВАНИЯ	Стадия	Лист	Листов
					Р	I	4
					ТбилЗНИИЭП		
Н.контр.	Маркарян		10.09.				

Инв. № подл. | Подпись и дата | Взам. инв. №

Т.К. I.090.I-7с вып. 2-6

Копировал

Формат А3

марки 35ГС по ГОСТ 5781-82* и полосовая сталь по ГОСТ 103-76* марки ВСт3пс6 по ГОСТ 380-71**.

Отклонения от основных проектных размеров не должны превышать установленных ГОСТ 11024-84*. Масса панелей при отпуске потребителю не должна превышать проектную массу более чем на 7%.

3. Изготовление панелей.

Панели должны изготавливаться в соответствии с требованиями ГОСТ 11024-84* по рабочим чертежам в инвентарной заводской оснастке. При этом необходимо выполнять следующие требования.

Панели изготавливаются в горизонтальных формах фасадной стороной вниз. Перед монтажом каркасов на дно формы укладывается материал облицовки наружного слоя.

Порядок изготовления панелей:

в опалубку устанавливаются сетки наружного слоя, каркасы укрупнительной сборки или сетки верхнего зуба, плоские каркасы жестких связей, строповочные петли;

все установленные изделия фиксируются и крепятся в проектном положении с помощью вязальной проволоки;

укладывается и уплотняется бетон наружного слоя толщиной 80 мм;

укладываются пакеты утеплителя;

после укладки утеплителя устанавливаются плоские каркасы внутреннего слоя, закладные изделия, анкера, отдельные стержни;

все установленные изделия фиксируются и крепятся в проектном положении с помощью вязальной проволоки;

далее производится укладка, уплотнение и заглаживание бетона внутреннего слоя.

Разрыв во времени между бетонированием нижнего и верхнего слоев не должен превышать двух часов.

Заполнение проемов столярными изделиями производится на заводе после термообработки изделий. Столярные изделия приняты для толщины панелей 400 мм по ГОСТ 11214-86.

Лицевая поверхность закладных изделий должна быть покрыта антикоррозийной обмазкой 0,5 мм.

Минимальная прочность бетона к моменту отпуска изделия с завода, если она не оговорена в проекте, должна быть не менее 80% проектной марки бетона, влажность панелей не должна быть более 12%.

При отпуске с завода панели должны иметь максимальную готовность в соответствии с требованиями ГОСТ 11024-84*, а именно: офактуренную наружную поверхность; поверхность с внутренней стороны, подготовленную под окраску или оклейку обоями; проемы в панелях должны быть заполнены оконными и дверными остекленными блоками с установленными подоконными досками и сливами. Оконные и дверные блоки по наружному контуру в местах примыкания к бетону панелей должны быть герметизированы.

Приемка панелей ОТК завода-изготовителя и контрольная выборочная проверка производится в соответствии с требованиями ГОСТ 11024-84*. При освоении производства панелей и при изменении технологии их изготовления рекомендуется произвести испытания панелей и оценку их прочности, трещиностойкости по ГОСТ 8829-85 "Конструкции и изделия железобетонные сборные. Методы испытаний и оценка прочности, жесткости и трещиностойкости". Схемы испытания и контрольные нагрузки приведены ниже.

Предел огнестойкости панелей - 2,5 часа.

4. Указания по транспортировке и складированию.

Хранение и транспортировка панелей должны выполняться в соответствии с требованиями ГОСТ 11024-84*. Перемещение и монтаж панелей следует производить с применением самобалансирующих траверс, обеспечивающих вертикальное положение панелей, наклон строп к вертикали допускается не более 15°. Опирание панелей при хранении и транспортировании должно производиться на специальные прокладки (деревянные, резиновые и т. п.)

5. Маркировка панелей.

Маркировка панелей выполнена в соответствии с ГОСТ 23009-78* "Конструкции и изделия бетонные и железобетонные сборные. Условные обозначения (марки)". Марка содержит обозначение основных характеристик панели и состоит из буквенно-цифровых групп. Первая группа обозначает:

- в панелях с оконными и дверными проемами - отличие в размерах или расположении проема, отличие в расположении вертикальных швов панели (зеркальность);
- в панелях без проемов - отличие в расположении вертикальных торцов панели (зеркальность).

п.к. 1.090.1-7с вып 2-6

Инв. № подл. | Подпись и дата | Взам. инв. №

Группа букв означает:
ПСО - панель стеновая с оконным проемом;
ПСЛ - панель стеновая для лестничных клеток;
ПСД - панель стеновая с дверным проемом;
ПСБ - панель стеновая с балконным проемом;
ПС - панель стеновая без проема (глухая);

Группа цифр (записаны через точку) обозначает габарит панели (длина, высота, толщина) в дециметрах.

Вторая группа букв "Пл" означает - трехслойная панель из бетона на пористых заполнителях.

Последняя цифра в марке означает тип несущей способности перемычки панели:

1 - унифицированная нагрузка 600 кг/м^2 (5,98кПа) на перекрытие пролетом 7,2 м;

2 - унифицированная нагрузка 800 кг/м^2 (7,84кПа) на перекрытие пролетом 7,2 м.

Индекс "С9" в конце марки означает: для применения в районах сейсмичностью 9 баллов.

Трехслойные стеновые панели применять совместно с однослойными парапетными панелями. Рабочие чертежи парапетных панелей см. выпуск 2-5 настоящей серии.

Марки проставляются на чертежах и спецификациях проектов, в заказах заводам-изготовителям и на изделиях.

Каждая изготовленная панель должна иметь маркировку согласно ГОСТ 13015.2-81*, выполненную несмываемой краской.

Внесение изменений в обозначение марок не допускается.

6. Расчетные нагрузки на панели.

Панели наружных стен рассчитаны по указаниям СНиП II-7-81, СНиП 2.03.01-84* и "Пособия по проектированию жилых зданий. Выпуск 3. Конструкции жилых зданий (к СНиП 2.08.01-85).

Несущая способность панелей без проемов (глухих и простенков панелей с проемами) определяется несущей способностью опорных сечений (комбинированным стыком).

Несущая способность перемычки определена на изгиб от вертикальной нагрузки (от опирающихся на перемычку перекрытий) и на усилия от перекоса, равного 1/2000 пролета перемычки, возникающего при изгибе стены в собственной плоскости. При типе несущей способности перемычки 1 -погонная нагрузка равна 3,35т/м, при типе 2 - 4,07 т/м.

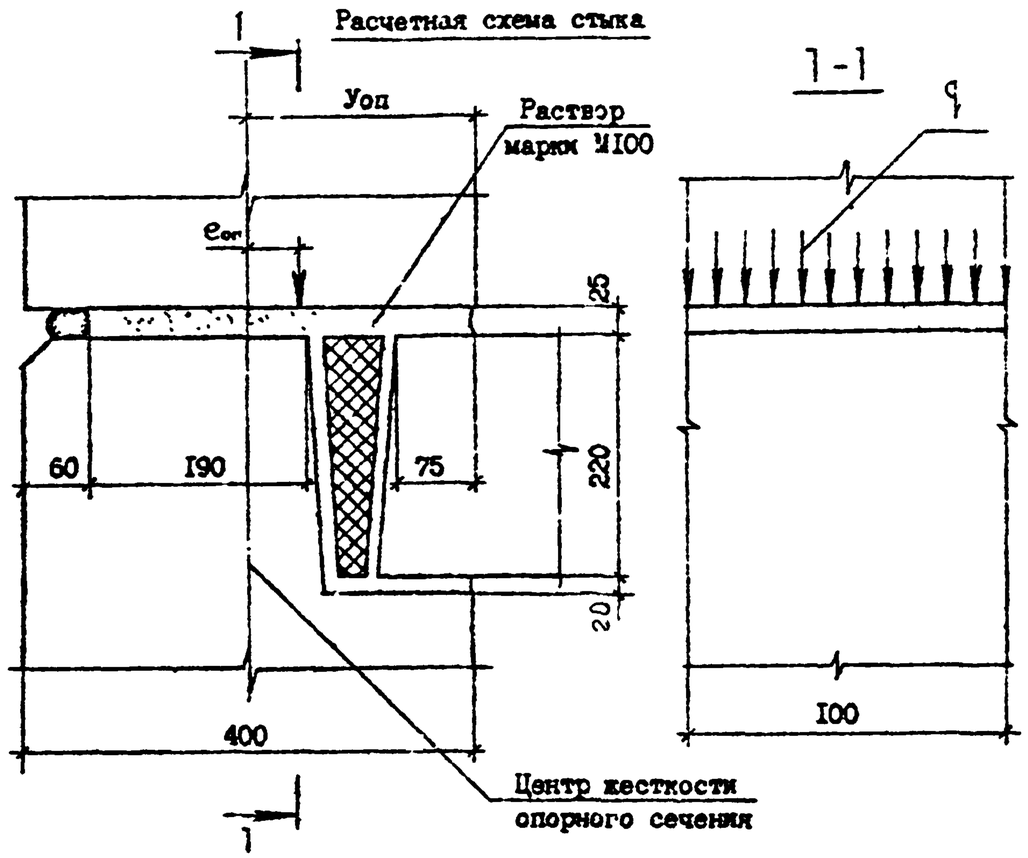

Расчетные нагрузки на стык панелей
($У_{оп}$=17,2см; $Н_к$=15см; $П_{пл}$=7,5см)

$e_{оп}$,см	q, тс/м	$e_{оп}$, см	q, тс/м
0	117,2	0	117,2
1	109,9	-1	118,2
2	102,3	-2	125,9
3	95,2	-3	141,5
4	90,9	-4	145,7
5	89,2	-5	144,7
		-6	138,9
		-7	123,8
		-8	106,3
		-9	95,6
		-10	83,1

7. Схемы испытаний и контрольные нагрузки.

Испытание панелей и оценку их прочности и трещиностойкости производить в соответствии с требованиями ГОСТ 8829-85 нагружением конструкции до контролируемого предельного состояния путем силового воздействия. Панели признаются годными, если результаты испытаний отобранных конструкций удовлетворяют всем требованиям по прочности, трещиностойкости и жесткости.

Контрольная ширина раскрытия трещин равна 0,25 мм.

Величина коэффициента С для определения контрольных нагрузок по проверке прочности в зависимости от возможного характера разрушения принята согласно ГОСТ 8829-85 и письма Госстроя СССР от 12 февраля 1982 г. № 17-Д "Об оценке прочности изгибаемых железобетонных элементов при испытании их в соответствии с ГОСТ 8829-85".

Тип несущей способности перемычки	Пролет перемычки L (см)	Контрольные нагрузки q при испытании (т/м)				
		по прочности		по трещиностойкости	по жесткости	
		С=1,25	С=1,6		q	контрольный прогиб в середине пролета (см)
1	211,0	4,19	5,36	3,35	3,35	0,15
	181,0	4,19	5,36	3,35	3,35	0,07
2	211,0	5,09	6,51	4,07	4,07	0,16
	181,0	5,09	6,51	4,04	4,07	0,08
	151,0	5,09	6,51	4,04	4,07	0,04
	91,0	5,09	6,51	4,04	4,07	0,01

Схемы опирания и загружения панелей при испытании.

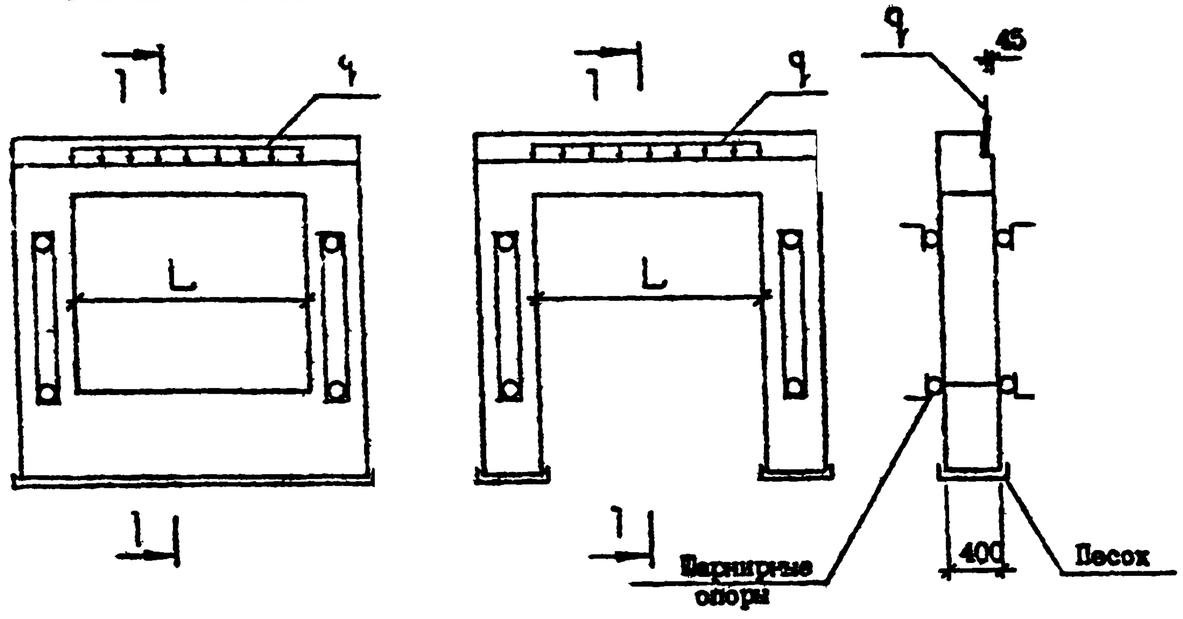

РИС.1

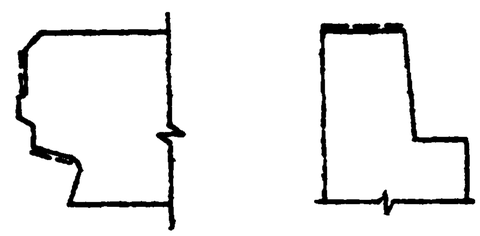

Пунктирной линией обозначена грунтуемая часть верхней и боковых поверхностей. Материалы для грунтовки должны применяться в соответствии с данным конкретного проекта и в соответствии с табл. 1 вып. 0-1.

Т.К 1.090 1-7с вып 2-6
Инв. № подл. | Подпись и дата | Взам. инв. №

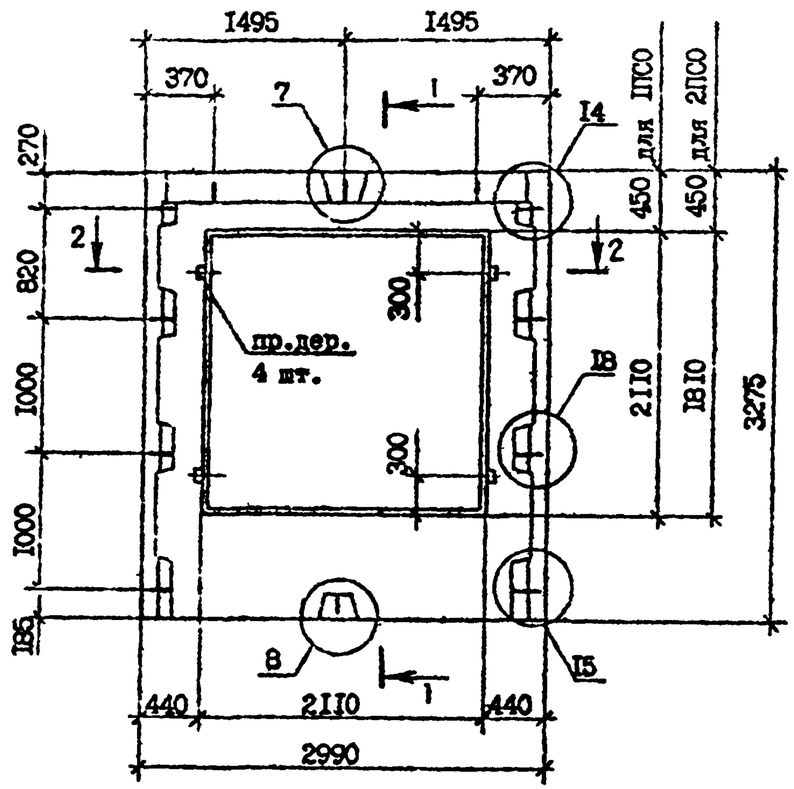

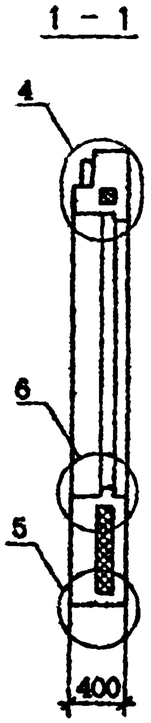

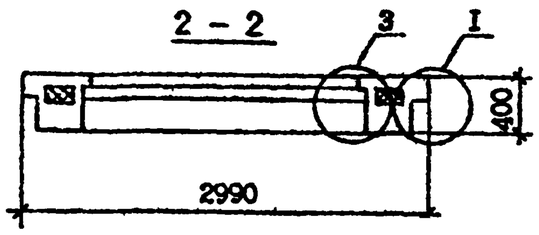

Марка панели	Расход материалов, м³			Масса, т
	Бетон легкий класса В 10; D 1200	Пенопласт полистирольный,	Древесина	
1ПСО 30.33.4-1ПТ-С9	1,60	0,23	0,002	1,94
1ПСО 30.33.4-2ПТ-С9	1,60	0,23	0,002	1,94
2ПСО 30.33.4-1ПТ-С9	1,79	0,28	0,002	2,16
2ПСО 30.33.4-2ПТ-С9	1,79	0,28	0,002	2,16

Технические требования см. I.090.I-7с.2-6 ТТ.

Опалубочные узлы см. I.090.I-7с.2-6 ДI.

Армирование панелей см. I.090.I-7с.2-6 0I л.2,л.3

Пробки деревянные 50х100, L=100 по ГОСТ 8486-66*.

Пенопласт полистирольный по ГОСТ 15588-86.

Разраб.	Салтыкова			I.090.I-7с.2-6 0I			
Проверил	Шевцов			Панель 1ПСО 30.33.4-1ПТ-С9 1ПСО 30.33.4-2ПТ-С9 2ПСО 30.33.4-1ПТ-С9 2ПСО 30.33.4-2ПТ-С9	Стадия	Лист	Листов
ГИП	Бураженцева				Р	I	3
Нач.отд.	Бахтадзе				ТСилЗНИИЭП		
Н.контр.	Маркарян						

Копировал

Формат А3

Инв. № подл. | Подпись и дата | Взам. инв. №

т.п 1.090.1-7с вып.2-6

Армирование панелей ЛПС0 30.33.4-ЛПТ-С9 ЛПС0 30.33.4-2ПТ-С9

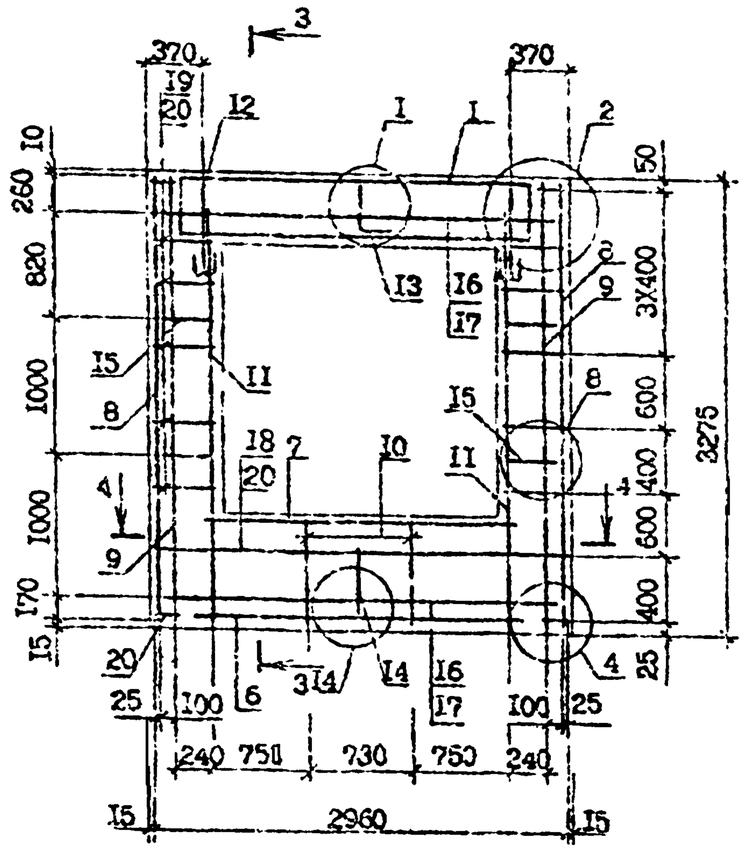

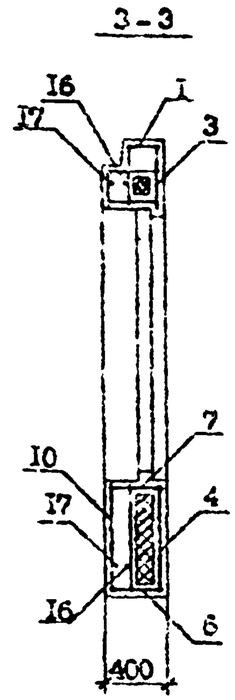

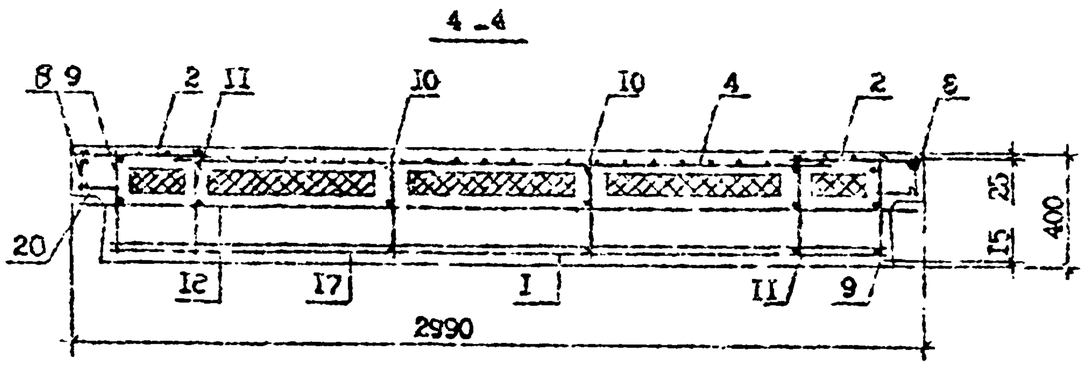

Поз.	Наименование	Кол. на панель ЛПС0 30.33.4-ЛПТ-С9	Кол. на панель ЛПС0 30.33.4-2ПТ-С9	Обозначение документа
I	Каркас укр.сборки СКРI	I	-	I.090.I-7с.2-6 2I
	Каркас укр.сборки СКР2	-	I	2I
2	Сетка СI	2	2	24
3	СI6	I	I	25
4	С2I	I	I	26
5	С33	4	4	30
6	С35	I	I	3I
7	С37	I	I	3I
8	КРI	2	2	34
9	КР3	2	2	36
I0	КР8	2	2	37
II	КРI3	2	2	38
I2	Петля строповочная СП2	2	2	47
I3	Стержень анкерный АНI	I	I	45
I4	АН2	I	I	45
I5	АН3	4	4	46
I6	⌀I4А-I, L=2950; 3,57кг	2	2	без чертежа
I7	⌀I4А-I, L=2770; 3,35кг	2	2	без чертежа
I8	⌀4Вр-I, L=2730; 0,27кг	2	2	без чертежа
I9	⌀4Вр-I, L=260; 0,02кг	20	20	без чертежа
20	⌀4Вр-I, L=I20; 0,0Iкг	I6	I6	без чертежа
	Масса стали:	36,II	90,0I	

Технические требования см. I.090.I-7с.2-6 ТТ.

Арматурные узлы см. I.090.I-7с.2-6 Д2.

Арматура класса А-I по ГОСТ 5781-82*.

Арматура класса Вр-I по ГОСТ 6727-80*.

I.090.I-7с.2-6 0I

Копировал

Формат А3

Т.к. 1.090.1-7с. вып. 2-6

Инв. № подл. | Подпись и дата | Взам. инв. №

Армирование панелей 2ПС0 30.33.4-1ПТ-С9, 2ПС0 30.33.4-2ПТ-С9

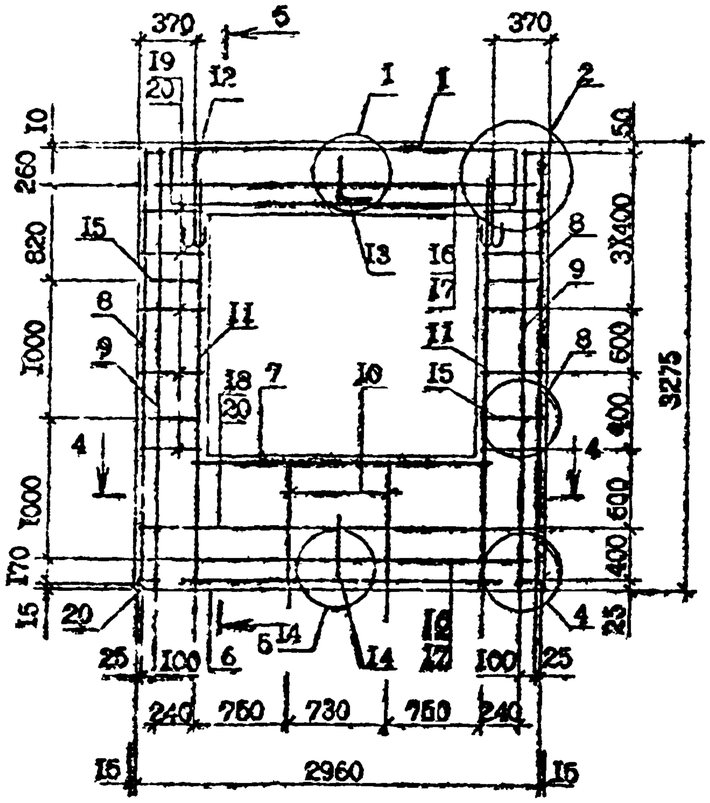

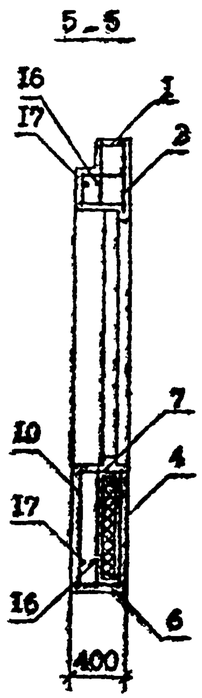

Технические требования см. I.090.I-7с.2-6 ТТ.
Сечение 4-4 см. I.09 I-7с.2-6 0I л.2.
Арматурные узлы см. I.090.I-7с.2-6 Д2.
Арматура класса А-I по ГОСТ 5781-82*.
Арматура класса Вр-I по ГОСТ 6727-80*.

Поз.	Наименование	Кол. на панель 2ПС0 30.33.4-1ПТ-С9	Кол. на панель 2ПС0 30.33.4-2ПТ-С9	Обозначение документа
I	Каркас укр.сборки СКРI	I	–	I.090.I-7с.2-6 2I
	СКР2	–	I	2I
2	Сетка СI	2	2	24
3	СI6	I	I	25
4	С20	I	I	26
5	С33	4	4	30
6	С35	I	I	3I
7	С37	I	I	3I
8	Каркас КРI	2	2	34
9	КР3	2	2	36
I0	КР10	2	2	37
II	КР13	2	2	38
I2	Петля строповочная СП2	2	2	47
I3	Стержень анкерный АНI	I	I	45
I4	АН2	I	I	45
I5	АН3	4	4	46
I6	⌀I4А-I, L=2950; 3,57кг	2	2	без чертежа
I7	⌀I4А-I, L=2770; 3,35кг	2	2	без чертежа
I8	⌀4Вр-I, L=2730; 0,27кг	2	2	без чертежа
I9	⌀4Вр-I, L=260; 0,02 кг	20	20	без чертежа
20	⌀4Вр-I, L=I20; 0,0I кг	I6	I6	без чертежа
	Масса стали:	88,02	9I,95	

Инв. № подл. | Подпись и дата | Взам. инв. №

т.к. I.090.I-7с. вып. 2-6

Копировал
Формат А3

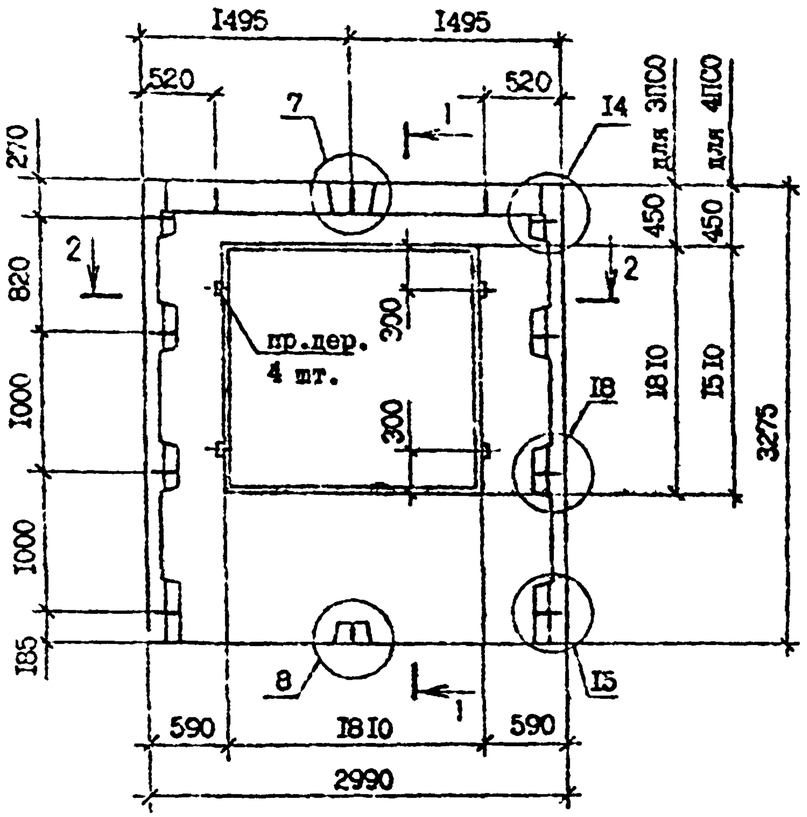

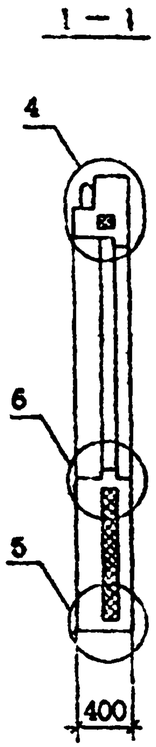

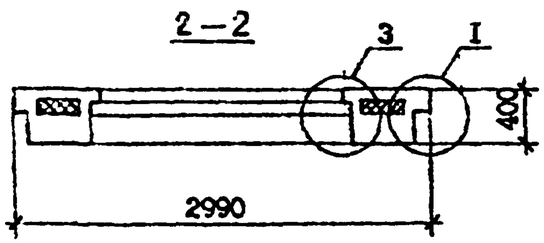

Марка панели	Расход материалов, м³			Масса т
	Бетон легкий класса В 10; D 1200	Пенопласт полистирольный,	Древесина	
3ПС0 30.33.4-1ПТ-С9	1,95	0,34	0,002	2,35
3ПС0 30.33.4-2ПТ-С9	1,95	0,34	0,002	2,35
4ПС0 30.33.4-1ПТ-С9	2,12	0,39	0,002	2,56
4ПС0 30.33.4-2ПТ-С9	2,12	0,39	0,002	2,56

Технические требования см. I.090.I-7с.2-6 ТТ.

Вид панелей дан с внутренней стороны.

Армирование панелей см. I.090.I-7с.2-6 02 л.2,л.3.

Опалубочные узлы см. I.090.I-7с.2-6 ДI.

Пробки деревянные 50х100, L=100 по ГОСТ 8486-66*.

Пенопласт полистирольный по ГОСТ 15588-86.

Разраб.	Салихова			I.090.I-7с.2-6 02			
Проверил	Шепия						
ГИП	Бурджанадзе						
Нач.отд.	Бахтадзе			Панель 3ПС0 30.33.4-1ПТ-С9	Стадия	Лист	Листов
				3ПС0 30.33.4-2ПТ-С9	Р	I	3
				4ПС0 30.33.4-1ПТ-С9	ТбилЗНИИЭП		
				4ПС0 30.33.4-2ПТ-С9			
Н.контр	Маркарян						

Копировал

Формат А3

Т.п. 1090 I-7с вып. 2-6

Инв. № подл. | Подпись и дата | Взам. инв. №

Армирование панелей 3ПС0 30.33.4-1ПТ-С9, 3ПС0 30.33.4-2ПТ-С9

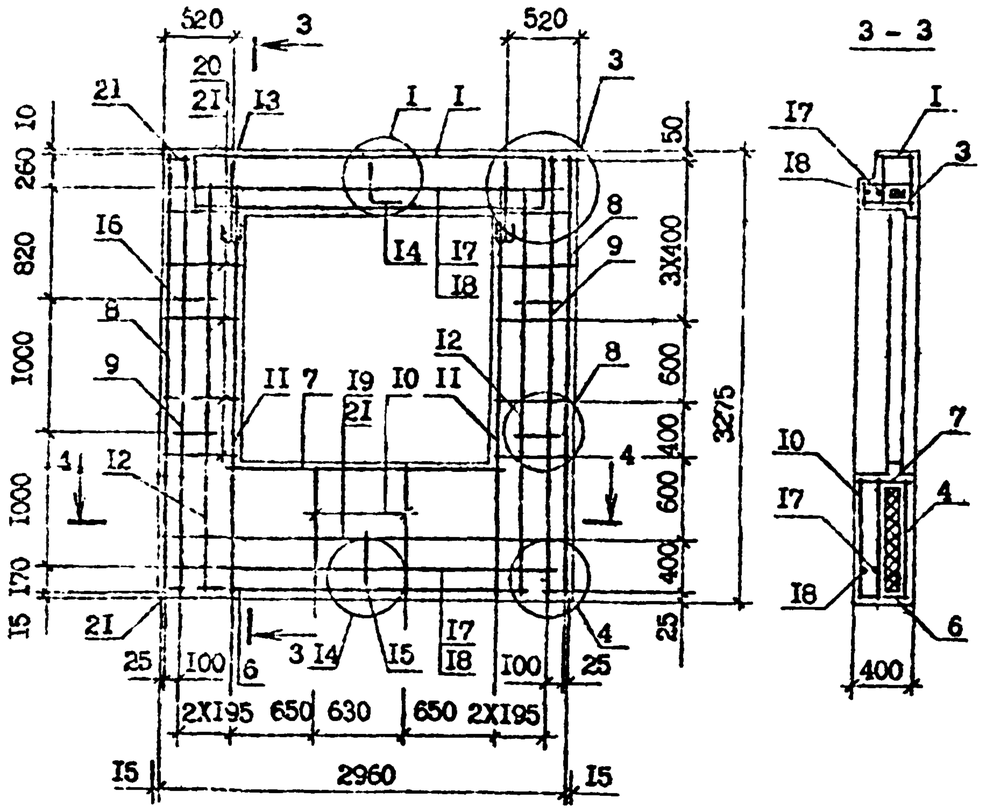

3 – 3

4 – 4

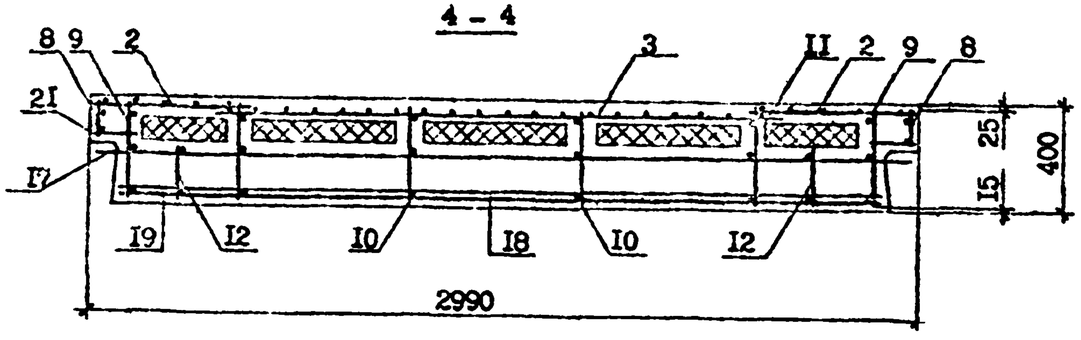

Поз.	Наименование	Кол. на панель 3ПС0 30.33.4-1ПТ-С9	Кол. на панель 3ПС0 30.33.4-2ПТ-С9	Обозначение документа
I	Каркас укр.сборки СКР3	I	–	I.090.I-7с.2-6 22
	СКР4	–	I	2I
2	Сетка С2	2	2	24
3	СI7	I	I	25
4	С23	I	I	27
5	С33	4	4	30
6	С35	I	I	3I
7	С38	I	I	3I
8	Каркас КРI	2	2	34
9	КР3	2	2	36
I0	КРI0	2	2	37
II	КРI3	2	2	38
I2	КРI5	2	2	39
I3	Петля строповочная СП2	2	2	47
I4	Стержень анкерный АНI	I	I	45
I5	АН2	I	I	45
I6	АН4	4	4	46
I7	⌀I4А-I, L=2950; 3,57 кг	2	2	без чертежа
I8	⌀I4А-I, L=2770; 3,35 кг	2	2	без чертежа
I9	⌀4Вр-I, L=2730; 0,27 кг	2	2	без чертежа
20	⌀4Вр-I, L=4I0; 0,04 кг	20	20	без чертежа
2I	⌀4Вр-I, L=I20; 0,0Iкг	I6	I6	без чертежа
	Масса стали:	9I,58	97,27	

Технические требования см. I.090.I-7с.2-6 ТТ.
Арматурные узлы см. I.090.I-7с.2-6 Д2.
Арматура класса А-I по ГОСТ 578I-82*.
Арматура класса Вр-I по ГОСТ 6727-80*.

Т.к. I.090.I-7с. вып. 2-6
Инв. № подл. | Подпись и дата | Взам. инв. №
Копировал
Формат А3

Армирование панелей 4ПСО 30.33.4-1ПТ-С9, 4ПСО 30.33.4-2ПТ-С9

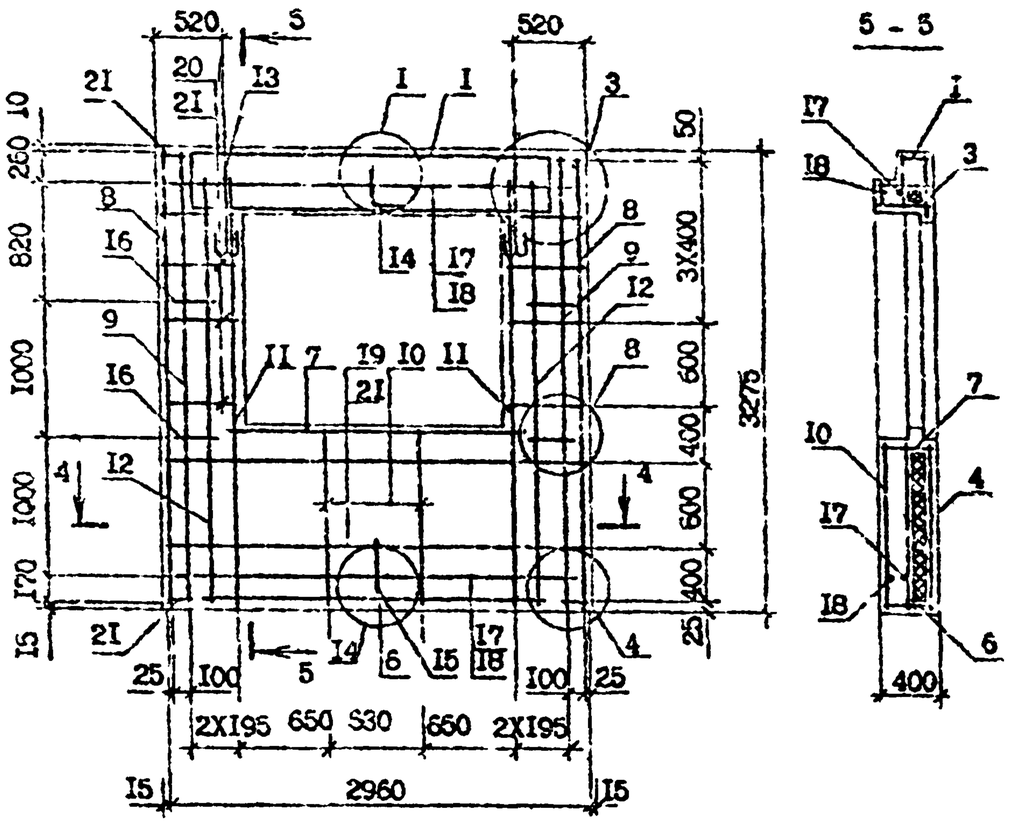

Технические требования см. I.090.I-7с.2-6 ТТ.

Сечение 4-4 см. I.090.I-7с.2-6 02 л.2.

Арматурные узлы см. I.090.I-7с.2-6 Д2

Арматура класса А-I по ГОСТ 5781-82*.

Арматура класса Вр-I по ГОСТ 6727-80*.

Поз.	Наименование	Кол. на панель 4ПСО 30.33.4-1ПТ-С9	Кол. на панель 4ПСО 30.33.4-2ПТ-С9	Обозначение документа
I	Каркас укр.сборки СКР3	I	-	I.090.I-7с.2-6 22
	СКР4	-	I	22
2	Сетка С2	2	2	28
3	С17	I	I	25
4	С22	I	I	27
5	С33	4	4	30
6	С35	I	I	3I
7	С38	I	I	3I
8	Каркас КРI	2	2	34
9	КР3	2	2	36
I0	КРII	2	2	37
II	КРI3	2	2	38
I2	КРI5	2	2	38
I3	Петля строповочная СП2	2	2	47
I4	Стержень анкерный АНI	I	I	45
I5	АН2	I	I	45
I6	АН4	4	4	46
I7	⌀I4А-I, L=2960; 3,57 кг	2	2	без чертежа
I8	⌀I4А-I, L=2770; 3,35 кг	2	2	без чертежа
I9	⌀4Вр-I, L=2730; 0,27 кг	4	4	без чертежа
20	⌀4Вр-I, L=4I0; 0,04 кг	I6	I6	без чертежа
2I	⌀4Вр-I, L=I20; 0,0I кг	I5	I5	без чертежа
	Масса стали:	93,25	99,94	

I.090.I-7с.2-6 02

Инв. № подл. | Подпись и дата | Взам. инв. №

Копировал | Формат А3

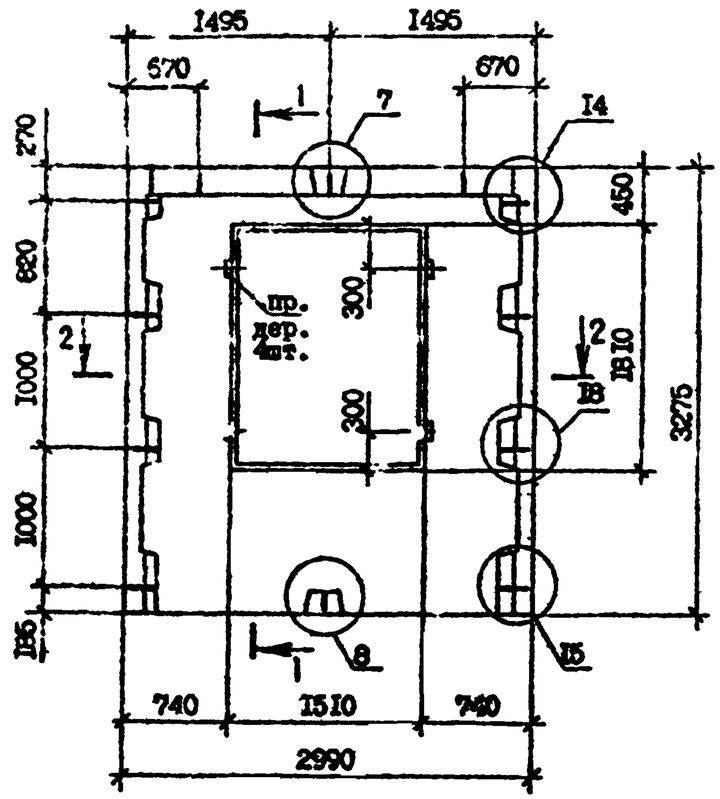

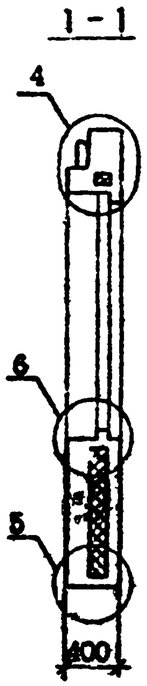

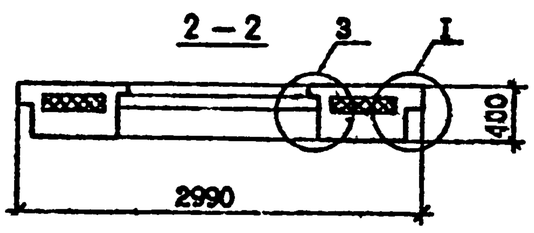

Марка панели	Расход материалов, м³			Масса, т
	Бетон легкий класса В 10 ; D 1200	Пенопласт полистирольный,	Древесина	
5ПСО 30.33.4-2ПТ-С9	2,11	0,40	0,002	2,55

Технические требования см. I.090.I-7с.2-6 ТТ.

Вид панели дач с внутренней стороны.

Опалубочные узлы см. I.090.I-7с.2-6 Д2.

Армирование панели см. I.09 I-7с.2-6 03 л.2.

Пробки деревянные 50хI00, L =I00 по ГОСТ 8486-66$^{ж к}$.

Пенопласт полистирольный по ГОСТ 15588-86.

Разраб.	Селижев			I.090.I-7с.2-6 03		
Проверил	Шелля					
ГИП	Бурдзиладзе					
Нач.отд.	Бахтадзе			ПАНЕЛЬ 5ПСО 30.33.4-2ПТ-С9	Стадия	Лист	Листов
					Р	I	2
					ТбилЗНИИЭП		
Н.контр.	Маркарян						

Копировал

Формат А3

Инв. № подл. | Подпись и дата | Взам. инв. №

т.п. I.090.I-7с. вып. 2-6

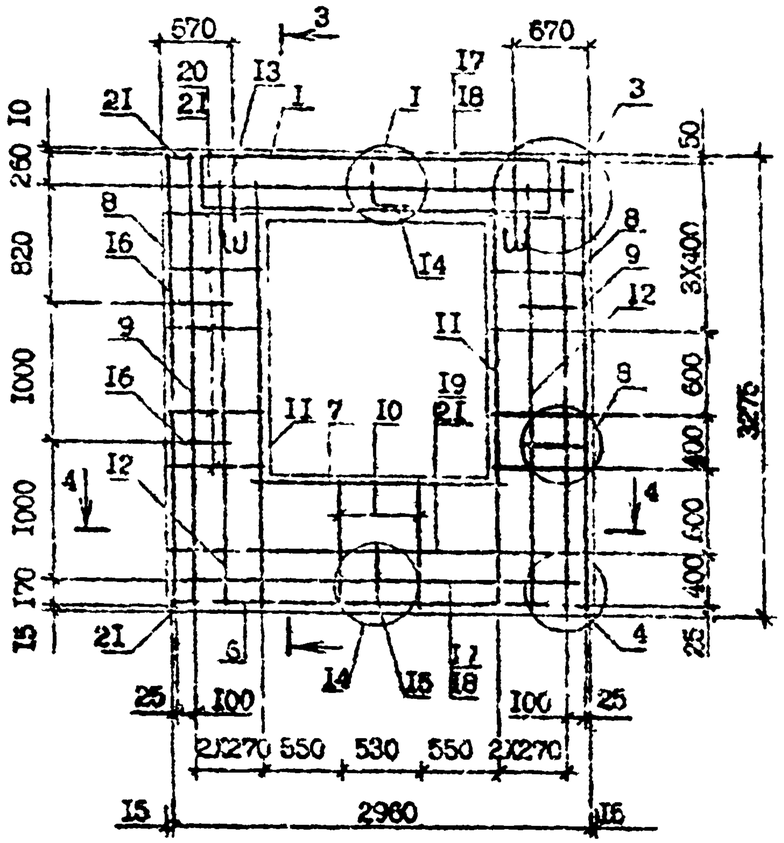

3 - 3

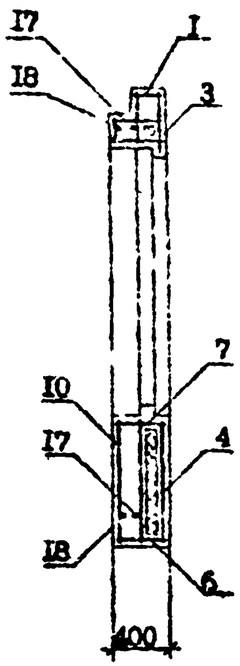

4 - 4

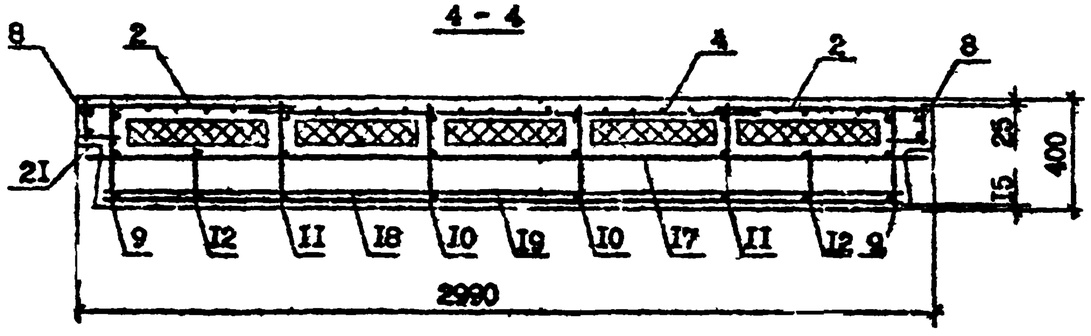

Поз.	Наименование	Кол.	Обозначение документа
I	Каркас укр.сборки СКР5	I	I.090.I-7с.2-6 23
2	Сетка С3	2	24
3	С18	I	25
4	С27	I	28
5	С33	4	30
6	С35	I	3I
7	С39	I	3I
8	Каркас КР1	2	34
9	КР3	2	36
I0	КР10	2	37
II	КР13	2	38
I2	КР15	2	38
I3	Петля строповочная СП2	2	47
I4	Стержень анкерный АН1	I	45
I5	АН2	I	45
I6	АН4	4	45
I7	Ф14А-I, L=2960; 3,57кг	2	без чертежа
I8	Ф14А-I, L=2770; 3,35кг	2	без чертежа
I9	Ф4Вр-I, L=2730; 0,27кг	2	без чертежа
20	Ф4Вр-I, L=560; 0,05 кг	20	без чертежа
2I	Ф4Вр-I, L=I20; 0,0I кг	I6	без чертежа
	Масса стали:	9I,5I	

Технические требования см. I.090.I-7с.2-6 ТТ.
Узлы арматурные см. I.090.I-7с.2-6 Д2.
Арматура классов А-I по ГОСТ 5781-82*.
Арматура классов Вр-I по ГОСТ 6727-80*.

т.к. 1.090.1-7с. вып. 2-6

Инв. № подл. | Подпись и дата | Взам. инв. №

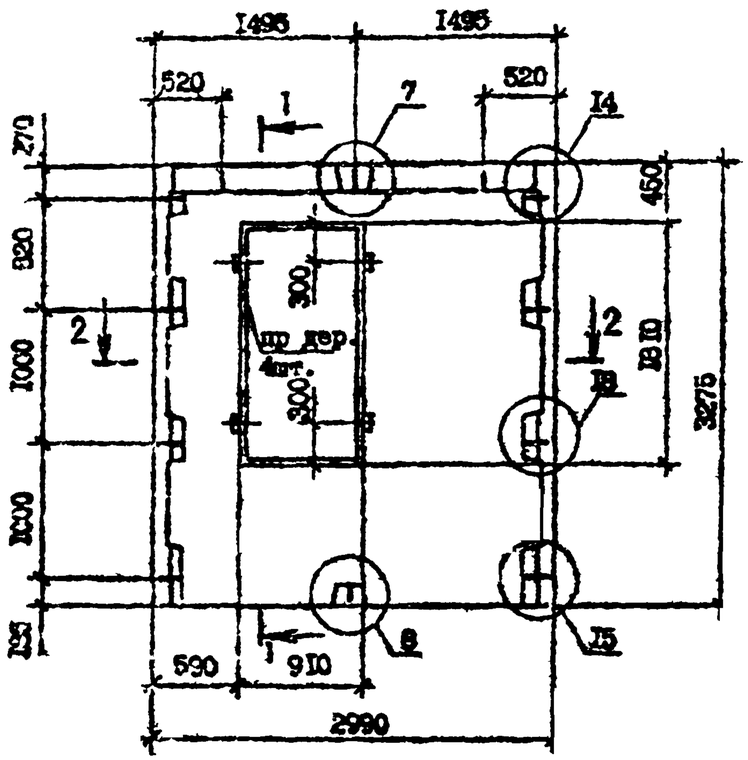

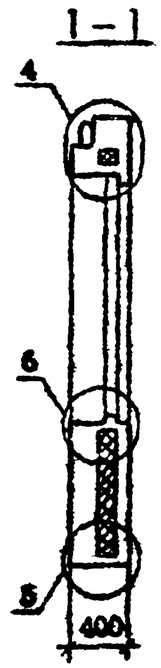

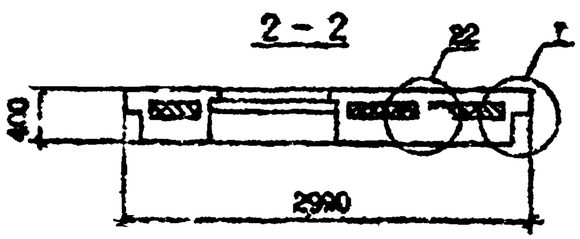

Марка панели	Расход материалов, м³			Масса, т
	Бетон легкий класса В 10; D 1200	Пенопласт полистирольный,	Древесина	
6ПС0 30.33.4-2ПТ-С9	2,42	0,51	0,002	2,92

Технические требования см. I.090.I-7с.2-6 ТТ.

Вид панели дан с внутренней стороны.

Опалубочные узлы см. I.090.I-7с.2-6 ДI.

Армирование панели см. I.090.I-7с.2-6 04 л.2.

Пробки деревянные 50х100 L=100 по ГОСТ 8486-66*.

Пенопласт полистирольный по ГОСТ 15588-86.

Разраб.	Сагикова		
Проверил	Шулия		
ГИП	Бурдахмадов		
Нач.отд.	Бектадзе		
Н.контр.	Мардасов		

I.090.I-7с.2-6 04

ПАНЕЛЬ 6ПС0 30.33.4-ПТ-С9

Стадия	Лист	Листов
Р	I	2

ТбилЗНИИЭП

Копировал

Формат А3

Инв. № подл. | Подпись и дата | Взам. инв. №

7.к. I.090.I-7с. вып. 2-6

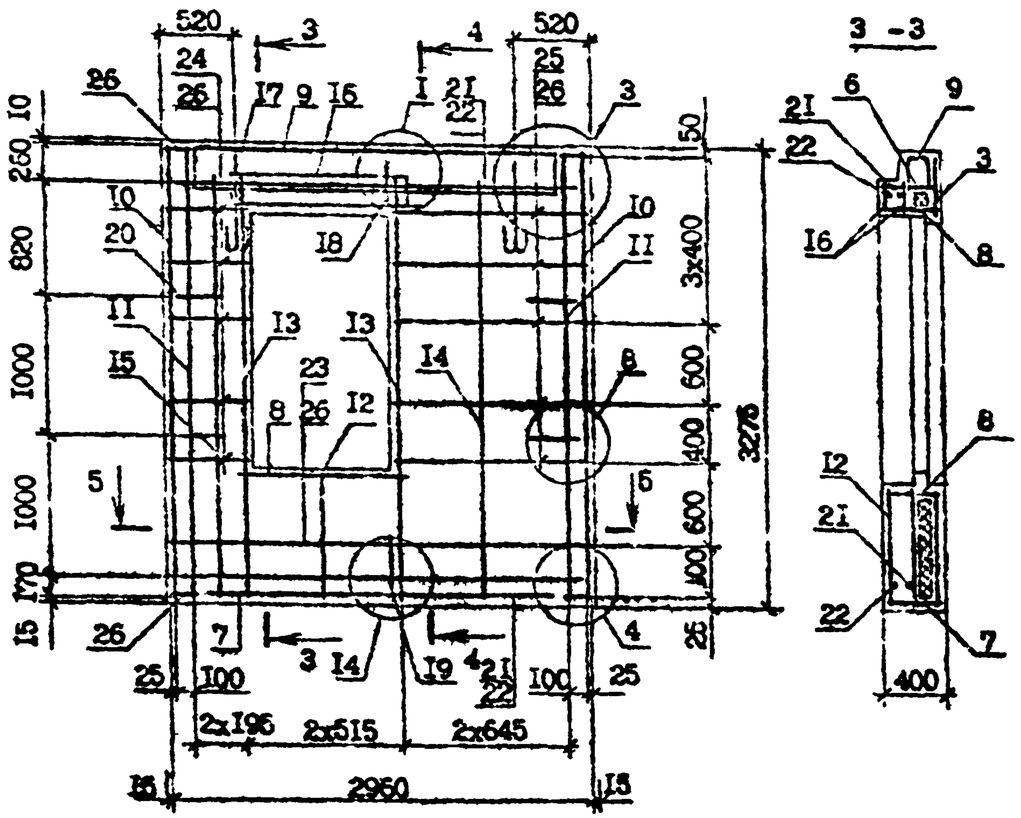

5 -5

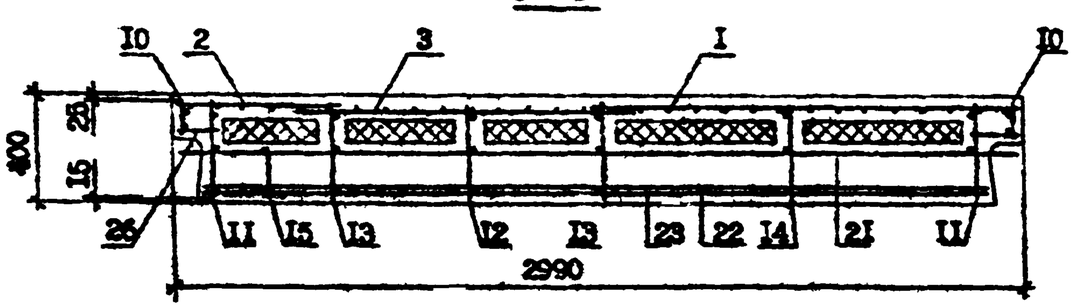

Технические требования см. I.090.I-7с.2-6 ТТ.
Сечение 4-4 см. I.090.I-7с.2-6 СО л.2.
Узлы арматурные см. I.090.I-7с.2-6 Д2.

Поз.	Наименование	Кол.	Обозначение документа
I	Сетка С2	I	I.090.I-7с.2-6 24
2	СI0	I	24
3	СI9	I	25
4	С30	I	29
5	С33	4	30
6	С34	I	3I
7	С35	I	3I
9	С44	2	3I
9	С49	I	32
I0	Каркас КРI	2	34
II	КР3	2	36
I2	КРI0	I	37
I3	КРI3	2	38
I4	КРI4	I	37
I5	КРI5	I	38
I6	КР26	2	42
I7	Петля строповочная СП3	2	47
I8	Стержень анкерный АНI	I	45
I9	АН2	I	45
20	АН4	4	46
2I	⌀I4А-I, L=2950; 3,57кг	2	без чертежа
22	⌀I4А-I, L=2770; 3,35кг	2	без чертежа
23	⌀4Вр-I, L=2730; 0,27кг	2	без чертежа
24	⌀4Вр-I, L=4I0; 0,04кг	I0	без чертежа
25	⌀4Вр-I, L=I3I0; 0,I3кг	I0	без чертежа
26	⌀4Вр-I, L=I20; 0,0Iкг	I6	без чертежа
	Масса стали:	91,38	

Арматура класса А-I по ГОСТ 5781-82*.
Арматура класса Вр-I по ГОСТ 6727-80*.

I.090.I-7с.2-6 04

Лист 2

Копировал

Формат А3

Т.п. 1090 I-7с вып. 2-6

Инв. № подл. | Подпись и дата | Взам. инв. №

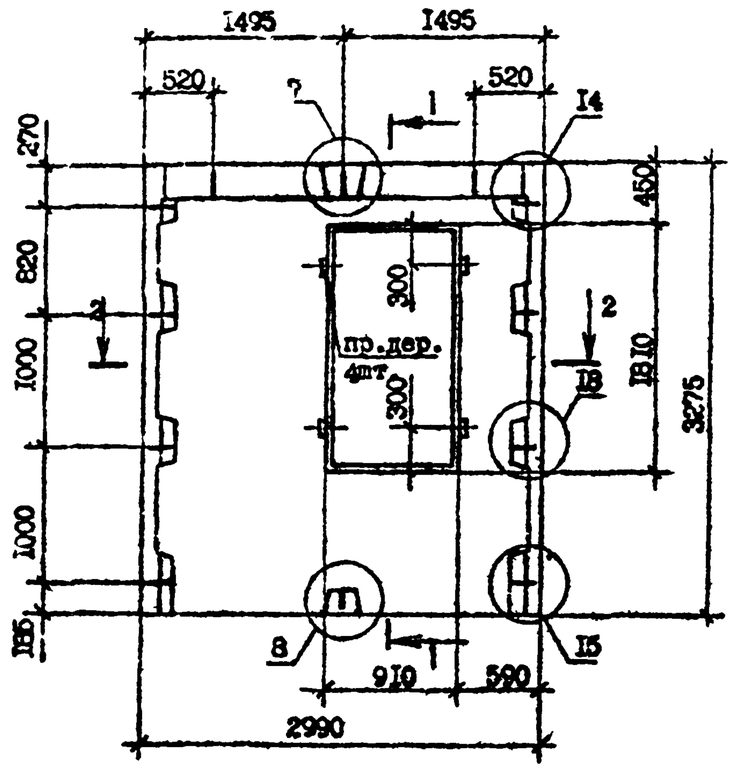

I – I

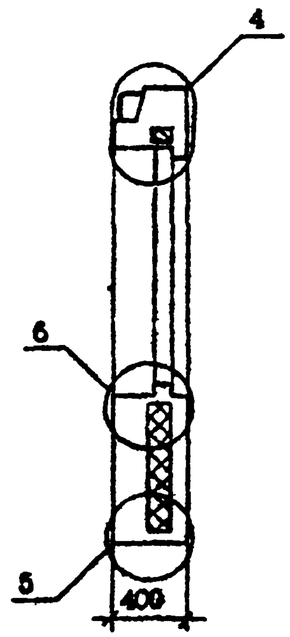

2 – 2

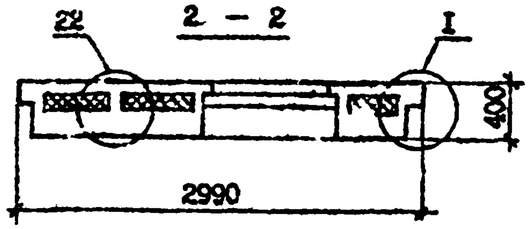

Марка панели	Расход материалов, м³			Масса, т
	Бетон легкий класса В 10, D 1200	Пенопласт полистирольный,	Древесина	
7ПС0 30.33.4-2ПТ-С9	2,42	0,5I	0,002	2,92

Технические требования см. I.090.I-7с.2-6 ТТ.

Вид панели дан с внутренней стороны.

Опалубочные узлы см. I.090.I-7с.2-6 ДI.

Армирование панели см. I.090.I-7с.2-6 05 л.2.

Пробки деревянные 50хI00 L=I00 по ГОСТ 8486-66*.

Пенопласт полистирольный по ГОСТ I5588-86.

Разраб.	Салихова			I.090.I-7с.2-6 05			
Проверил	Шевля						
ГИП	Будкевичуте						
Нач.отд.	Бахтадзе			ПАНЕЛЬ 7ПС0 30.33.4-2ПТ-С9	Стадия	Лист	Листов
					Р	I	2
Н.контр.	Маркарян				ТбилЗНИИЭП		

Копировал

Формат А3

Инв. № подл. | Подпись и дата | Взам. инв. №

т.п. 1090.1-7с вып. 2-6

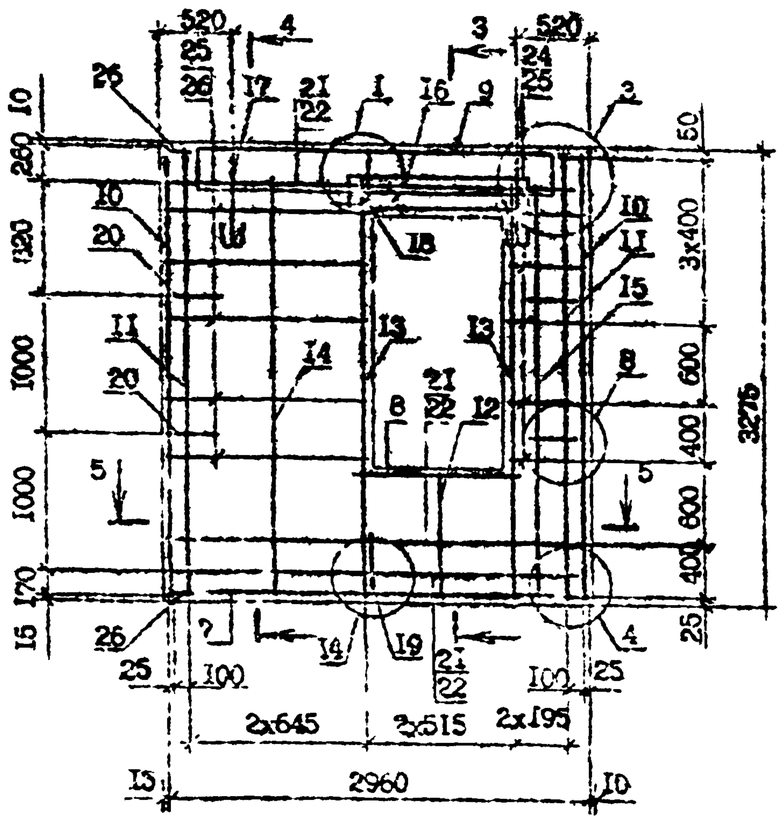

4 - 4

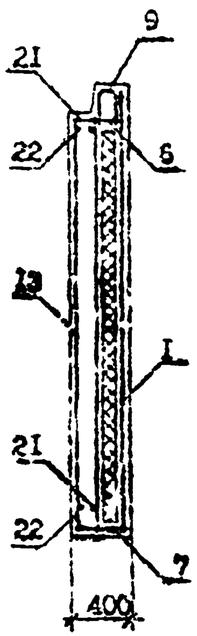

5 - 5

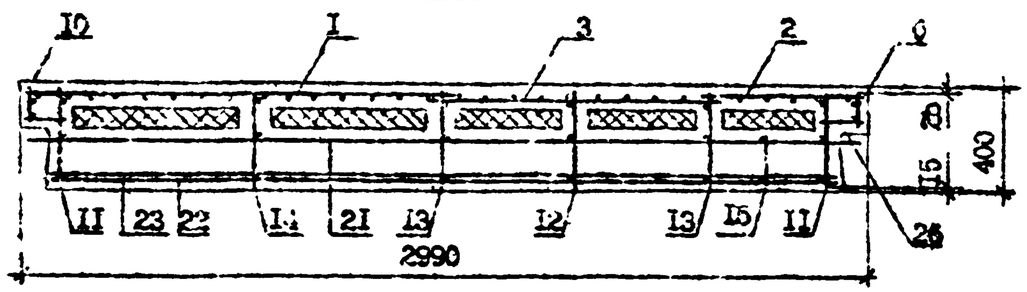

Технические требования см. I.090.I-7с.2-6 ТТ.
Сечение 3-3 см. I.090.I-7с.2-5 04 л.2
Арматурные узлы см. I.090.I-7с.2-6 Д2

Поз.	Наименование	Кол.	Обозначение документа
I	Сетка С2	I	I.090.I-7с.2-6 24
2	С10	I	24
3	С19	-	28
4	С30	I	29
5	С33	4	30
6	С34	I	31
7	С35	I	31
8	С44	2	31
9	С49	I	22
I0	Каркас КР1	2	34
II	КР3	2	36
I2	КР10	I	37
I3	КР13	2	38
I4	КР14	I	37
I5	КР15	I	38
I6	КР26	2	42
I7	Петля строповочная СП3	2	47
I8	Стержень анкерный АН1	I	45
I9	АН2	I	45
20	АН4	4	46
2I	⌀I4А-I, L=2950; 3,57кг	2	без чертежа
22	⌀I4А-I, L=2770; 3,35кг	2	без чертежа
23	⌀4Вр-I, L=2730; 0,27кг	2	без чертежа
24	⌀4Вр-I, L=4I0; 0,4Iкг	I0	без чертежа
25	⌀4Вр-I, L=I3I0; 0,I3кг	I0	без чертежа
26	⌀4Вр-I, L=I20; 0,0Iкг	I6	без чертежа
	Масса стали:	91,38	

Арматуры класса А-I по ГОСТ 5781-82*.
Арматура класса Вр-I по ГОСТ 6727-80*.

I.090.I-7с.2-6 СО

Лист 5

Т.К 1090 1-7с. вып. 2-6

Инв. № подл. | Подпись и дата | Взам. инв. №

Кватровая | Формат А3

Марка панели	Расход материалов, м³			Масса, т
	Бетон тяжелый класса В,10 D 12 00	Пенопласт полистирольный	Древесина	
ПСО-33.33.4-ПТ-С9	2,19	0,31	0,002	2,64
ПСО 33.33.4-2ПТ-С9	2,19	0,31	0,002	2,64

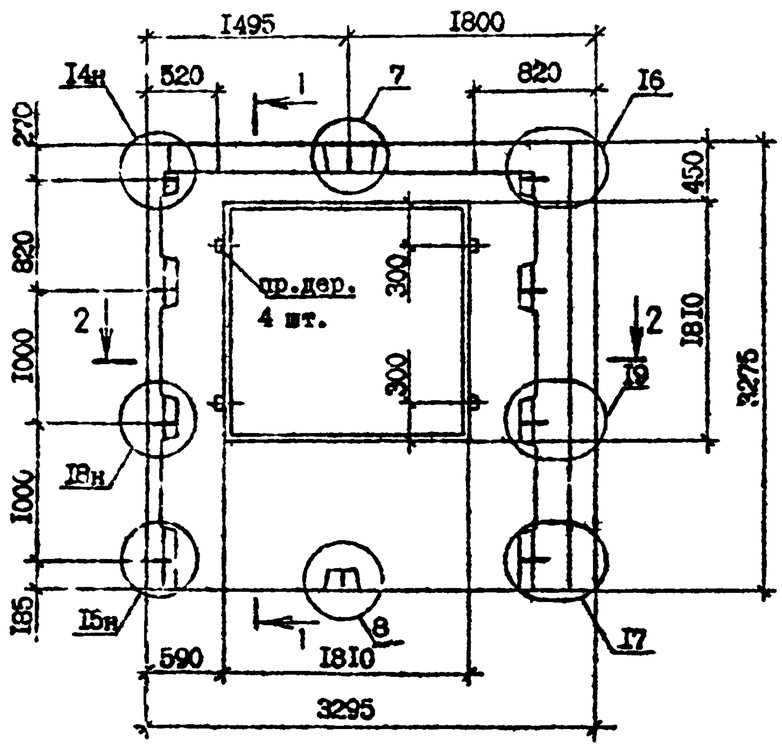

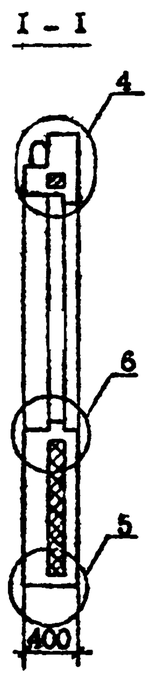

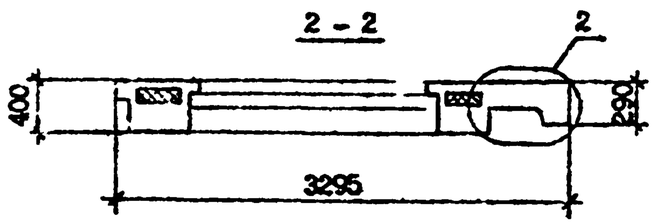

Технические требования см. I.090.I-7с.2-6 ТТ.

Вид панелей дан с внутренней стороны.

Опалубочные узлы см. I.090.I-7с.2-6 ДI.

Армирование панелей см. I.090.I-7с.2-6 06 л.2.

Пробки деревянные 50х100, L=100 по ГОСТ 8486-66*.

Пенопласт полистирольный по ГОСТ 15588-86.

Разраб.	Салихова			I.090.I-7с.2-6 06		
Проверил	Шелия					
ГИП	Бурджанадзе					
Нач.отд.	Бахтадзе			ПАНЕЛЬ ПСО 33.33.4-ПТ-С9 ПСО 33.33.4-2ПТ-С9	Стадия Р	Лист I / Листов 2
Н.контр.	Мовсесян				ТбилЗНИИЭП	

Копировал Формат А3

т.к. 1.090 I-7с вып. 2-6

Инв. № подл. | Подпись и дата | Взам. инв. №

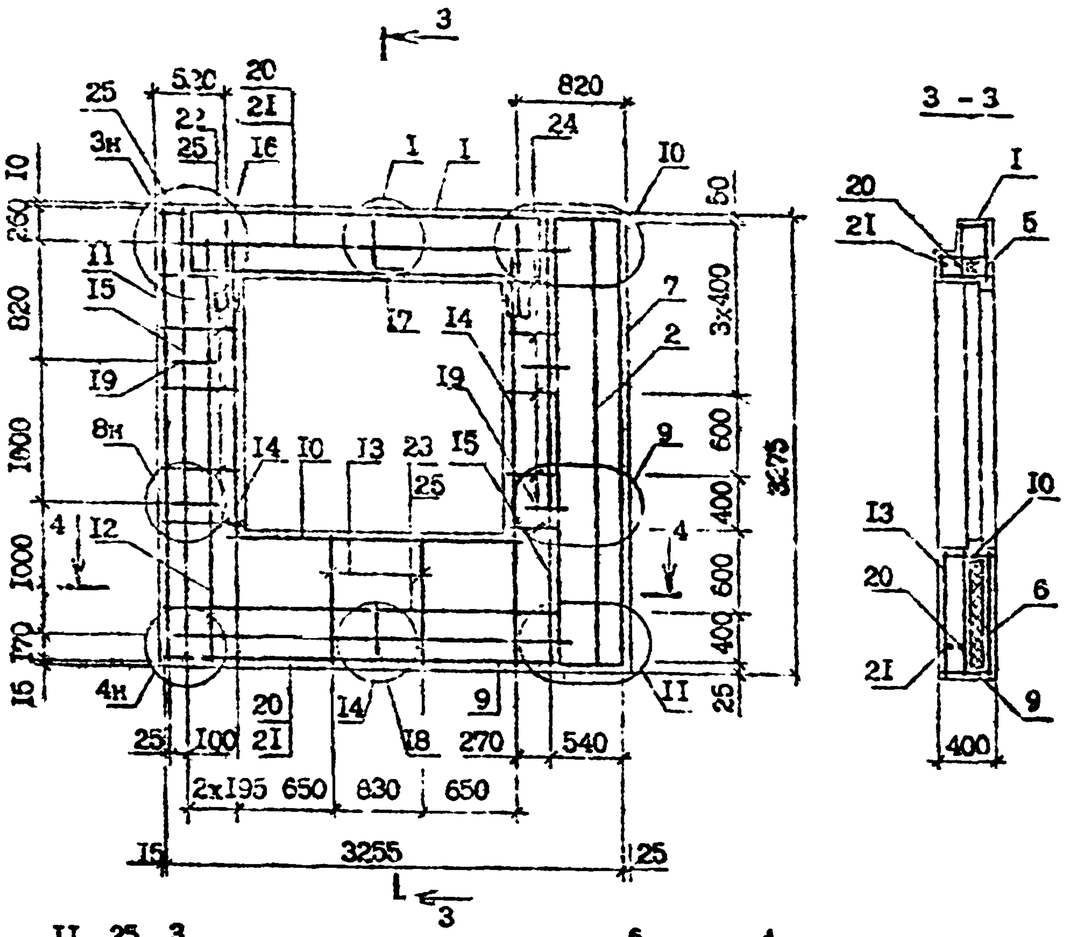

Поз.	Наименование	Кол. на панель 1.090.1-7с-КЖТ-С9	Кол. на панель 1.090.1-7с-2КТ-С9	Обозначение документа
I	Каркас укр.сборки СКР3	I	-	I.090.I-7с.2-6 22
	СКР4	-	I	2I
2	Сетка СI	I	I	24
3	С2	I	I	24
4	С4	I	I	24
5	СI7	I	I	25
6	С23	I	I	27
7	С32	I	I	30
8	С33	4	4	30
9	С36	I	I	3I
I0	С38	I	I	3I
II	Каркас КРI	I	I	34
I2	КР3	2	2	36
I3	КРI0	2	2	37
I4	КРI3	2	2	38
I5	КРI5	I	I	38
I6	Петля строповочная СП2	2	2	47
I7	Стержень анкерный АНI	I	I	45
I8	АН2	I	I	45
I9	АН4	4	4	46
20	⌀I4А-I, L=2835; 3,43кг	2	2	без чертежа
2I	⌀I4А-I, L=2655; 3,2Iкг	2	2	без чертежа
22	⌀4Вр-I, L=2640; 0,26кг	2	2	без чертежа
23	⌀4Вр-I, L=4I0; 0,04кг	I0	I0	без чертежа
24	⌀4Вр-I, L=320; 0,03кг	I0	I0	без чертежа
25	⌀4Вр-I, L=I20; 0,0Iкг	I6	I6	без чертежа
	Масса стали:	92,7	98,39	

Технические требования см. I.090.I-7с.2-6 ТТ.

Арматурные узлы см. I.090.I-7с.2-6 Д2.

Арматура класса А-I по ГОСТ 578I-82*.

Арматура класса Вр-I по ГОСТ 6727-80*.

т.к. I.090.I-7с. вып. 2-6

Инв. № подл. | Подпись и дата | Взам. инв. №

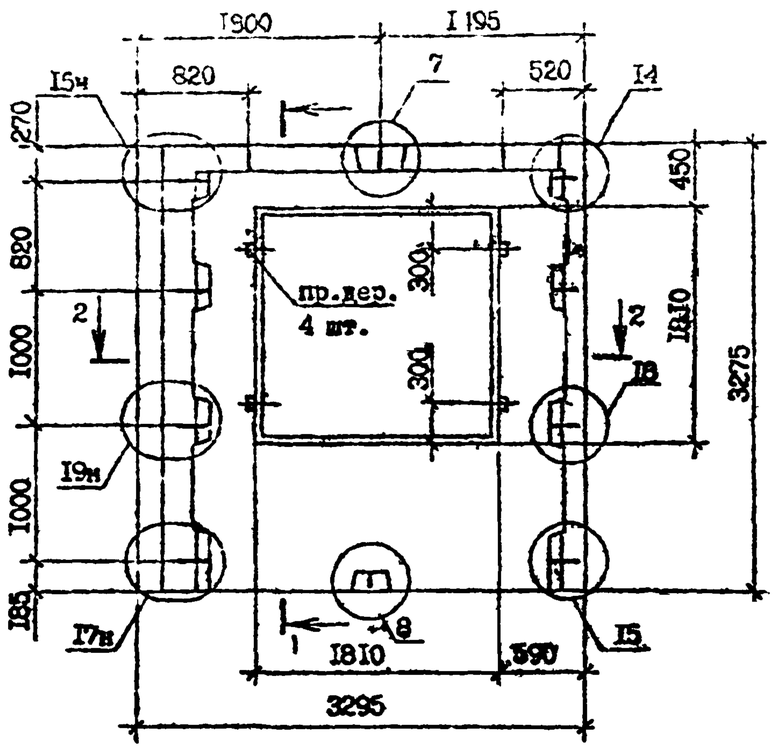

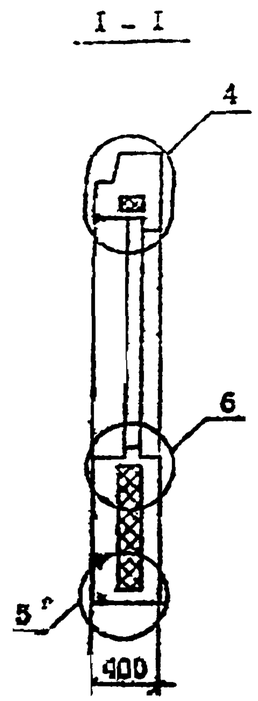

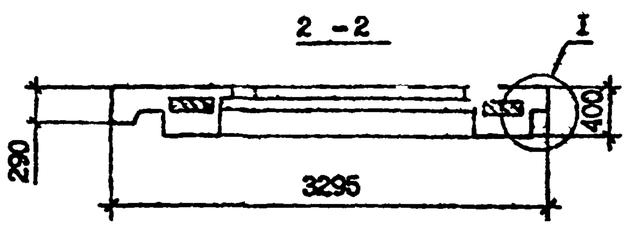

Марка панели	Расход материалов, м³			Масса, т
	Бетон легкий класса В 10 D 1200	Пенопласт полистирольный,	Древесина	
2ПС0 33.33.4-IIIT-C9	2,19	0,31	0,002	2,64
2ПС0 33.33.4-2IIT-C9	2,19	0,31	0,002	2,64

Технические требования см. I.090.I-7с.2-6 ТТ.

Вид панелей дан с внутренней стороны.

Опалубочные узлы см. I.090.I-7с.2-6 ДI.

Армирование панелей см. I.090.I-7с.2-6 07 л.2.

Пробки деревянные 50х100, L=100 по ГОСТ 8486-66*.

Пенопласт полистирольный по ГОСТ 15588-86.

Разраб.	Салихова			I.090.I-7с.2-6 07		
Проверил	Шевня					
ГИП	Бурд[illegible]			ПАНЕЛЬ 2ПС0 33.33.4-IIIT-C9 2ПС0 33.33.4-2IIT-C9	Стадия	Лист	Листов
Нач.отд.	Бахтадзе				Р	I	2
Н.контр.	Маркарян				ТбилЗНИИЭП		

Копировал

Формат А3

Инв. № подл. | Подпись и дата | Взам. инв. №

ТК 1090 I-7с вып 2-6

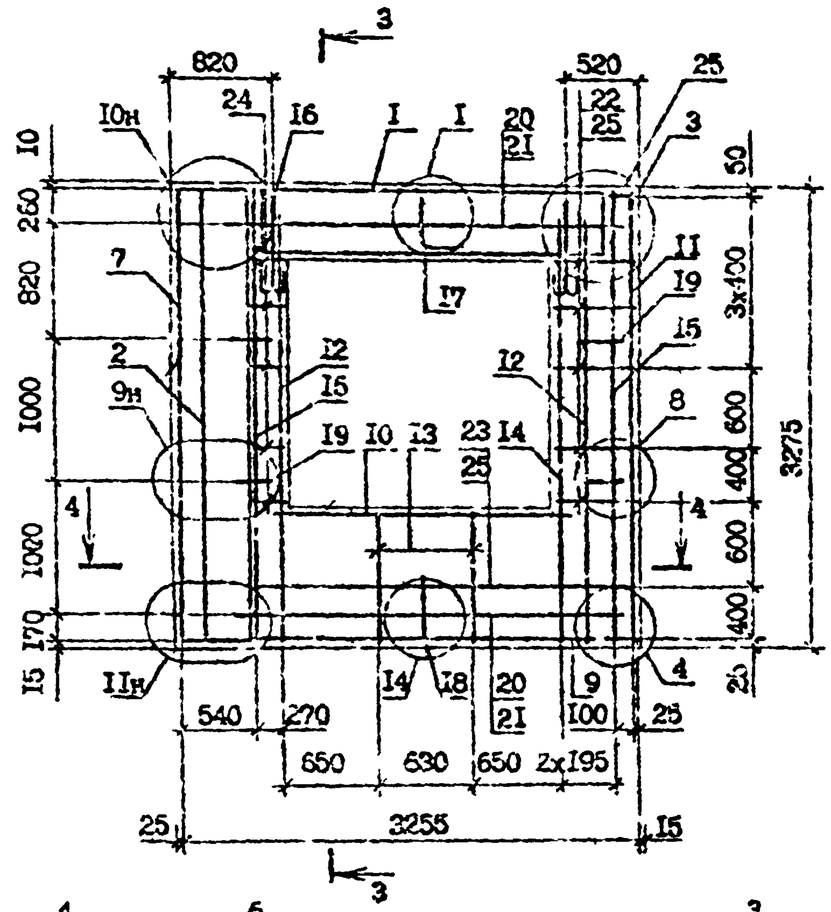

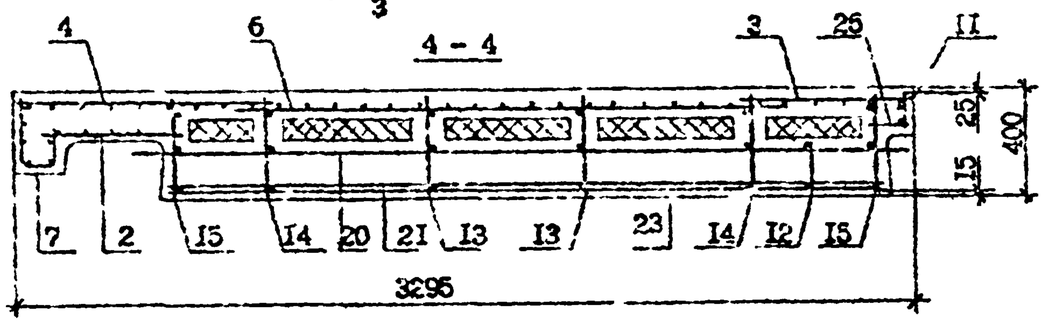

Поз.	Наименование	Кол. на панель ПКЖ 31.24-4 -III(-СУ)	Кол. на панель ПКЖ 31.24-4 2III(-СУ)	Обозначение документа
I	Каркас укр.сборкг СКР3	I	-	I.090.I-7с.2-6 22
	СКР4	-	I	21
2	Сетка СI	I	I	24
3	С2	I	I	24
4	С4	I	I	24
5	СI7	I	I	26
6	С22	I	I	27
7	С32	I	I	30
8	С33	4	4	30
9	С36	I	I	31
I0	С38	I	I	31
II	Каркас КРI	I	I	34
I2	КР3	2	2	36
I3	КРI0	2	2	37
I4	КРI3	2	2	38
I5	КРI5	I	I	38
I6	Петля строповочная СП2	2	2	47
I7	Стержень анкерный АНI	I	I	45
I8	АН2	I	I	45
I9	АН4	4	4	46
20	ФI4А-I, L=2835; 3,43кг	2	2	без чертежа
2I	ФI4А-I, L=2655; 3,2Iкг	2	2	без чертежа
22	Ф4Зр-I, L=2640; 0,26кг	2	2	без чертежа
23	Ф4Вр-I, L=4I0; 0,26кг	I0	I0	без чертежа
24	Ф4Вр-I, L=320; 0,03кг	I0	I0	без чертежа
25	Ф4Вр-I, L=120; 0,0Iкг	I6	I6	без чертежа
	Масса стали:	92,7	98,39	

Технические требования см. I.090.I-7с.2-6 ТТ.
Сечение 3-3 см. I.090.I-7с.2-6 06 л.2.
Арматурные узлы см. I.090.I-7с.2-6 Д2.
Арматура класса А-I по ГОСТ 5781-82*.
Арматура класса Вр-I по ГОСТ 6727-80*.

Инв. N подл. | Подпись и дата | Взам. инв. N
т.п. 1090 I-7с. вып 2-6
Копировал
Формат А3

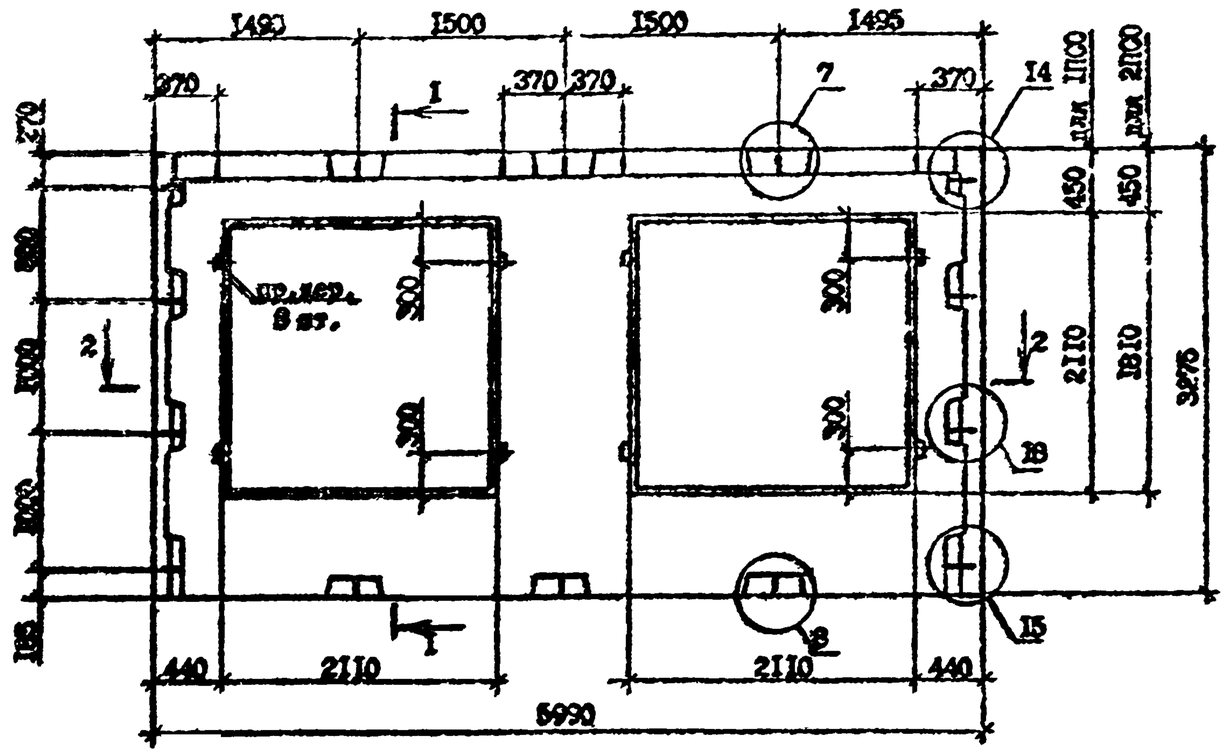

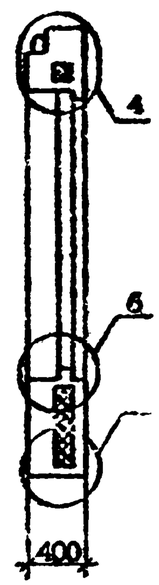

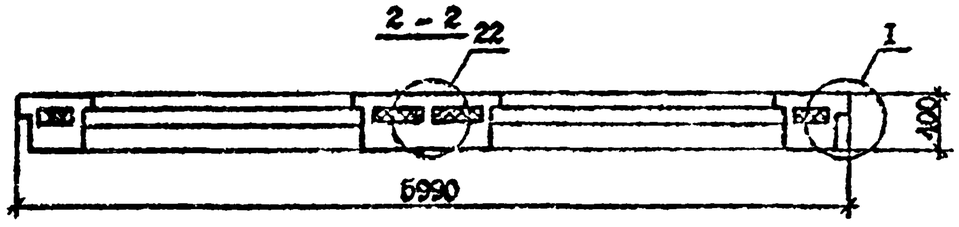

Технические требования см. I.090.I-7с.2-6 ТТ.
Вид панелей дан с внутренней стороны.
Опалубочные узлы см. I.090.I-7с.2-6 ДЛ.
Армирование панелей см. I.090.I-7с.2-6 08 л.2.
Пробки деревянные по ГОСТ 8486-66*.
Пенопласт полистирольный по ГОСТ 15588-86.

Марка панели	Расход материалов, м³			Масса, т
	Тяж легкий класса В 10 D 1200	Пенопласт полистирольный,	Древесина	
1ПС0 60.33.4-1ПТ-С9	3,32	0,51	0,04	4,00
1ПС0 60.33.4-2ПТ-С9	3,32	0,51	0,04	4,00
2ПС0 60.33.4-1ПТ-С9	3,88	0,63	0,04	4,44
2ПС0 60.33.4-2ПТ-С9	3,88	0,63	0,04	4,44

Разраб.	Селикова			I.090.I-7с.2-6 08
Проверил	Шочка			
ГИП	Бурдюгладзе			Панель 1ПС0 60.33.4-1ПТ-С9 / 1ПС0 60.33.4-2ПТ-С9 / 2ПС0 60.33.4-1ПТ-С9 / 2ПС0 60.33.4-2ПТ-С9
Нач.отд.	Бектадзе			Стадия: Р; Лист: I; Листов: 3
Н.контр.	Мариарян			ТбилЗНИИЭП

Инв. N подл. | Подпись и дата | Взам. инв. N

т.п. I.090.I-7с вып.2-6

Копировал

Формат А3

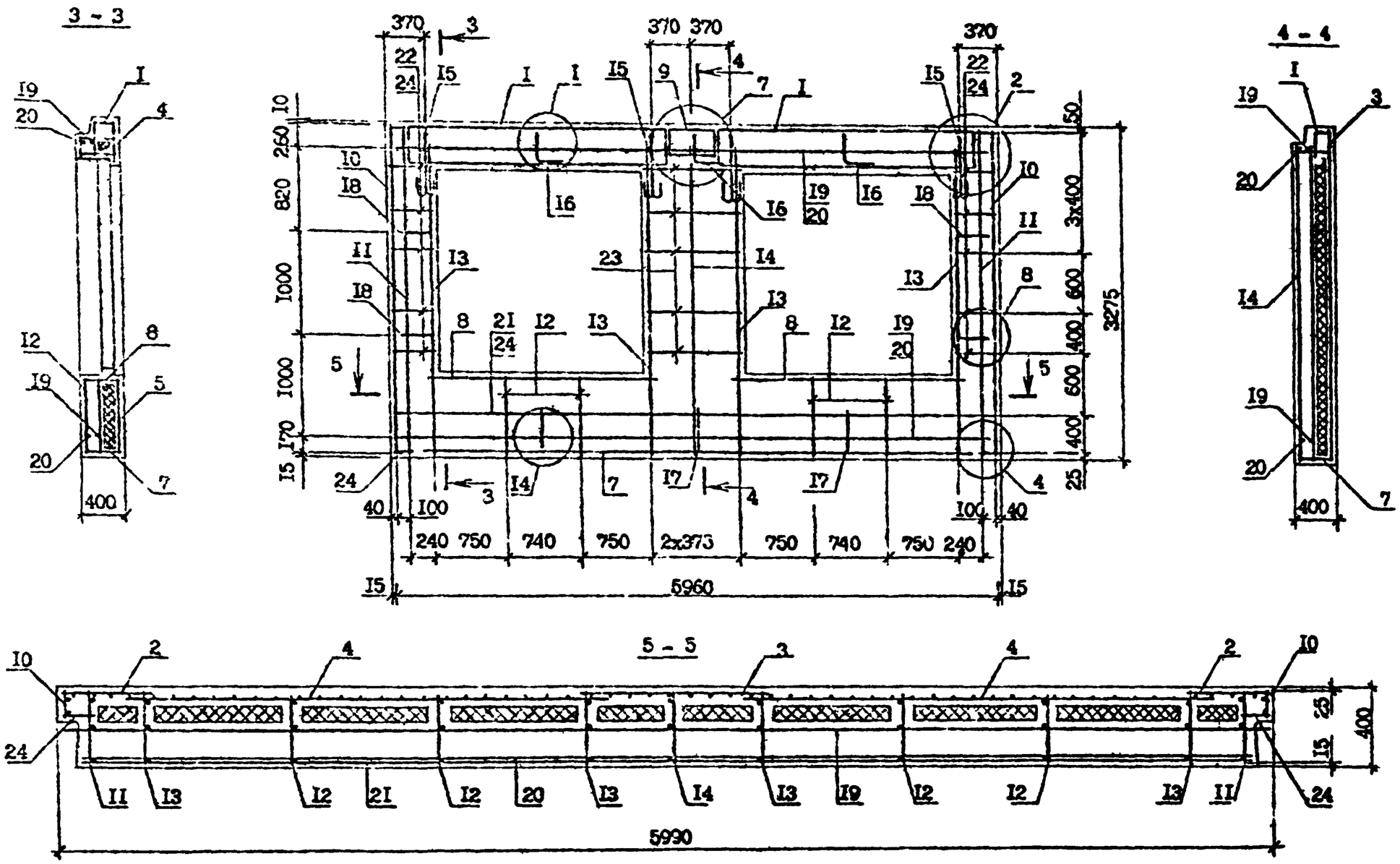

Спецификацию арматуры см. I.090.I-7с.2-6 08 л.3.
Арматурные узлы см. I.090.I-7с.2-6 ДI.

I.090.I-7с.2-6 08	Лист 2

Копировал Формат А3

Инв. N подл. | Подпись и дата | Взам. инв. N

Поз.	Наименование	Количество на панель				Обозначение
		2ПС0 60.33.4 -1ПТ-С9	1ПС0 60.33.4 -2ПТ-С9	2ПС0 60.33.4 -1ПТ-С9	2ПС0 60.33.4 -2ПТ-С9	
I	Каркас укр.сборки СКРI	2	-	2	-	I.090.I-7с.2-6 2I
	СКР2	-	2	-	2	2I
2	Сетка СI	2	2	2	2	24
3	С5	I	I	I	I	24
4	СI6	2	2	2	2	25
5	С2I	2	2	-	-	26
	С20	-	-	2	2	26
6	С33	8	8	8	8	30
7	С35	2	2	2	2	3I
8	С37	2	2	2	2	3I
9	С47	I	I	I	I	3I
I0	Каркас КРI	2	2	2	2	34
II	КР3	2	2	2	2	36
I2	КР6	4	4	-	-	37
	КРI0	-	-	4	4	37
I3	КРI3	4	4	4	4	38
I4	КРI4	I	I	I	I	37
I5	Петля строповочная СП3	4	4	-	-	47
	СП4	-	-	4	4	47
I6	Стержень анкерный АНI	2	2	2	2	45
I7	АН2	2	2	2	2	45
I8	АН3	4	4	4	4	46
I9	⌀I4А-I, L=5950; 7,20кг	2	2	2	2	без чертежа
20	⌀I4А-I, L=5770; 6,98кг	2	2	2	2	без чертежа
2I	⌀4Вр-I, L=5730; 0,56кг	2	2	2	2	без чертежа
22	⌀4Вр-I, L=260; 0,02кг	20	20	20	20	без чертежа
23	⌀4Вр-I, L=790; 0,08кг	I0	I0	I0	I0	без чертежа
24	⌀4Вр-I, L=I20; 0,0Iкг	I6	I6	I6	I6	без чертежа
	Масса стали:	I62,7	I70,5	I68,37	I76,I3	

Технические требования см. I.090.I-7с.2-6 ТТ.

Армирование см. I.090.I-7с.2-6 08 л.2.

Арматура класса А-I по ГОСТ 578I-82*.

Арматура класса Вр-I по ГОСТ 6727-80*.

т.п. I090.I-7с. вып. 2-6

Инв. № подл. | Подпись и дата | Взам. инв. №

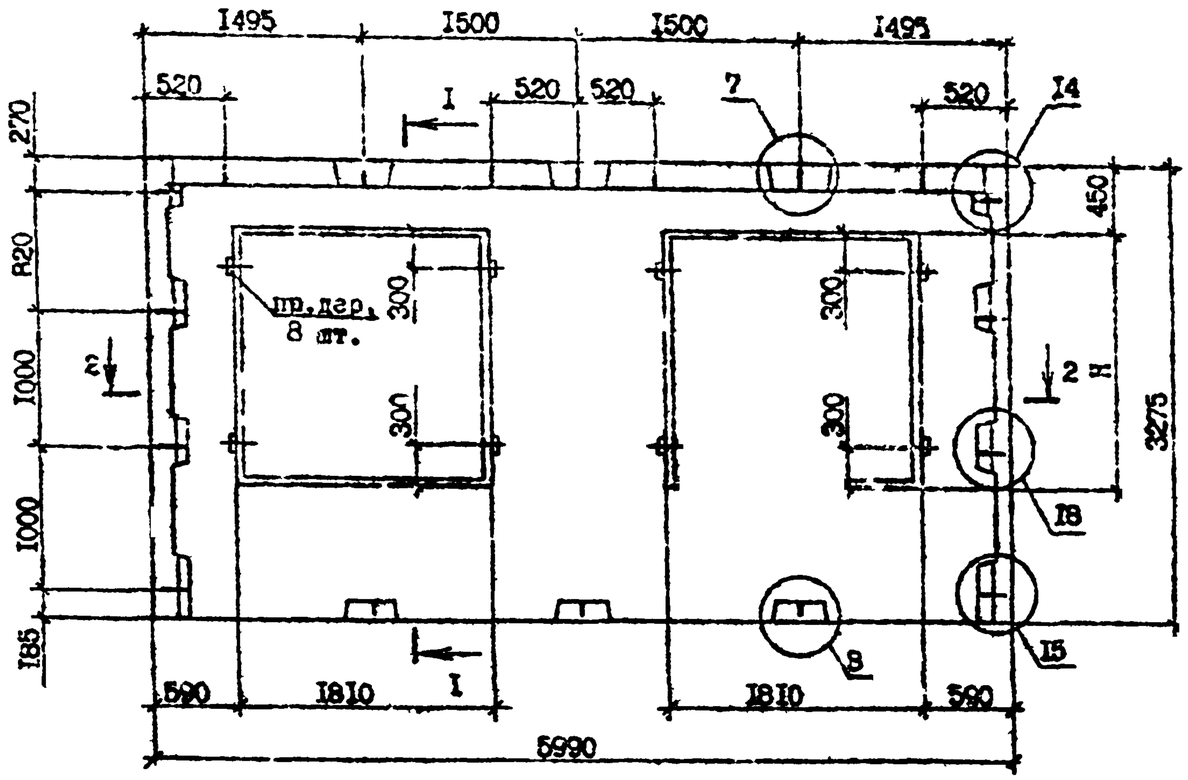

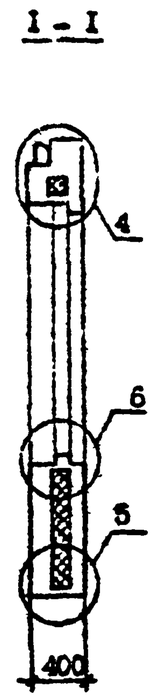

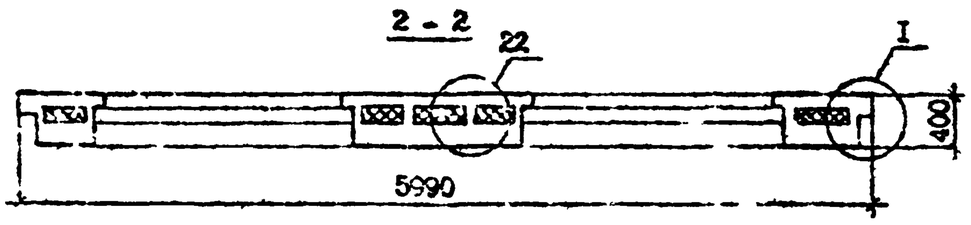

Технические требования см. I.090.I-7с.2-6 ТТ.
Опалубочные узлы см. I.090.I-7с.2-8 ДI.
Армирование см. I.090.I-7с.2-6 09 л.2.
Вид панелей дан с внутренней стороны.
Пробки деревянные 50х100, L=100 по ГОСТ 8486-66**.
Пенопласт полистирольный по ГОСТ 15588-86.

Марка панели	Расход материалов, м³			Масса, т
	Бетон легкий класса В 10, D 1200	Пенопласт полистирольный,	Деревянные	
3ПС0 60.33.4-1ПТ-С9	4,00	0,76	0.04	4,83
3ПС0 60.33.4-2ПТ-С9	4,00	0,76	0,04	4.83

Разраб.	Селтхоева			I.090.I-7с.2-5 09
Проверил	Шония			
ГИП	Бурджанадзе			
Нач.отд.	Бахтадзе			
Контроль	Мирхарян			

ПАНЕЛЬ
3ПС0 60.33.4-1ПТ-С9
3ПС0 60.33.4-2ПТ-С9

Стадия	Лист	Листов
Р	I	3

ТбилЗНИИЭП

Т.к. 1090 I-7с вып. 2-6

Инв. № подл. | Подпись и дата | Взам. инв. №

Контрольная

Формат А3

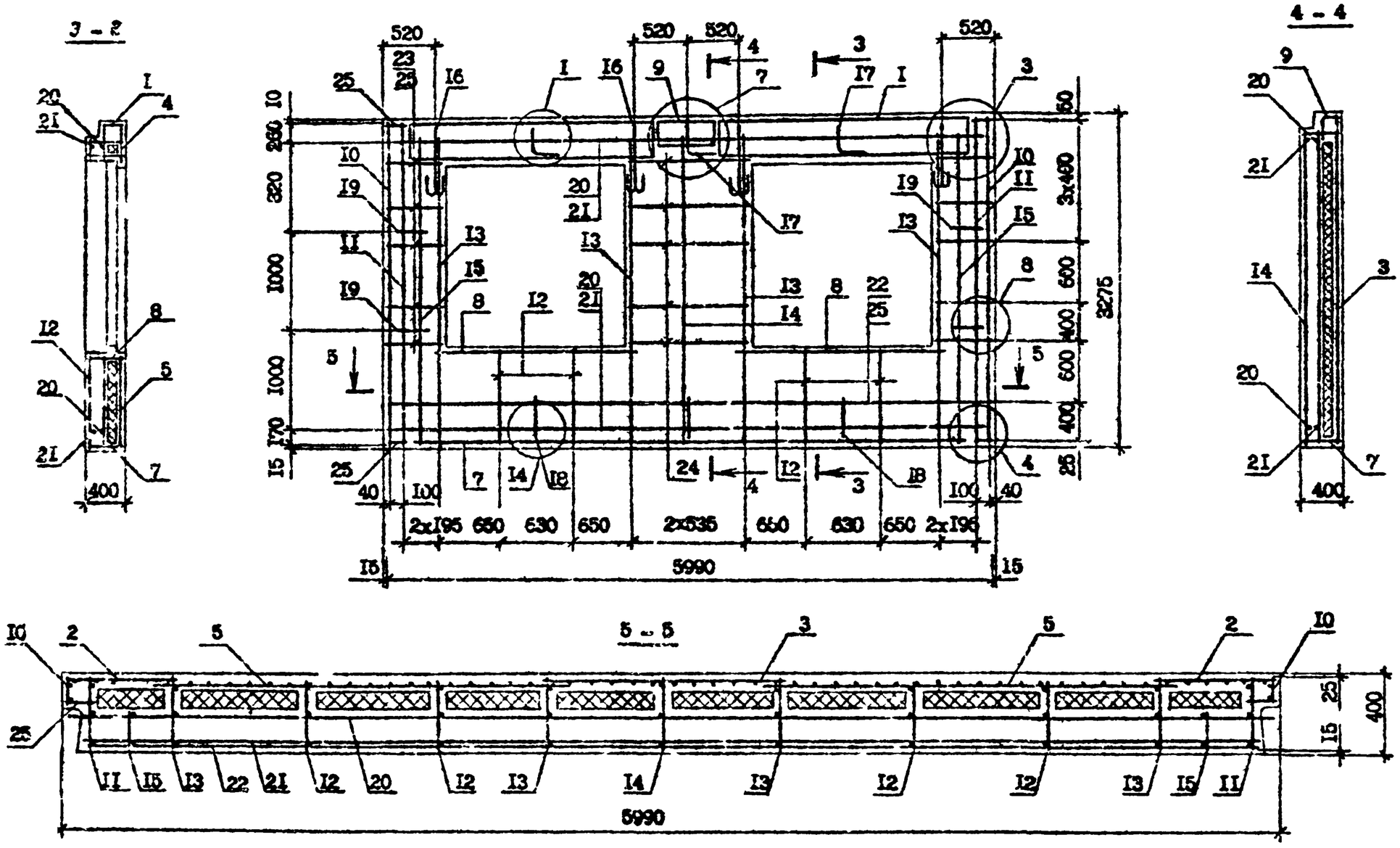

Спецификацию арматуры см. I.090.I-7с.2-6 09 л.3.
Узлы арматурные см. I.090.I-7с.2-6 Д2.

Инв. № подл. | Подпись и дата | Взам. инв. №

Поз.	Наименование	Кол. на панель		Обозначение
		3ПС0 60 33.4 -1ПТ-09	3ПС0 60 33.4 -2ПТ-09	
I	Каркас укр. сборки СКР3	2	-	I.090.I-7с.2-6 22
	СКР4	-	2	21
2	Сетка С2	2	2	24
3	С7	I	I	24
4	СГ7	2	2	27
5	С23	2	2	27
6	С33	8	8	30
7	С35	2	2	31
8	С38	2	2	31
9	С47	I	I	31
10	Каркас КР1	2	2	34
II	КР3	2	2	36
I2	КР10	4	4	37
I3	КР13	4	4	38
I4	КР14	I	I	37
I5	КР15	2	2	38
I6	Шкаф строповочный МН4	4	4	47
I7	Анкерный АН1	2	2	45
I8	АН2	2	2	45
I9	МН4	4	4	15
20	Ф14А-I, L=5550, 7,20кг	2	2	без чертежа
2I	Ф14А-I, L=5770; 6,98кг	2	2	без чертежа
22	Ф12Вр-I, L=5750; 0,56кг	2	2	без чертежа
23	Ф5Вр-I, L=4I0 ; 0,04кг	20	20	без чертежа
24	Ф4Вр-I, L=I090; 0,II кг	I0	I0	без чертежа
25	Ф4Вр-I, L=I20; 0,0I кг	I6	I6	без чертежа
	Масса стали:	I74,04	I30,66	

Технические требования см. I.090.I-7с.2-5 ТТ.

Арматура класса А-I по ГОСТ 5781-82*.

Арматура класса Вр-I по ГОСТ 6727-80*.

Т.К. I.090.I-7с вып. 2-5

Инв. № подл. | Подпись и дата | Взам. инв. №

1ПСБ 30.33.4-1ПТ-С9, 1ПСБ 30.33.4-2ПТ-С9

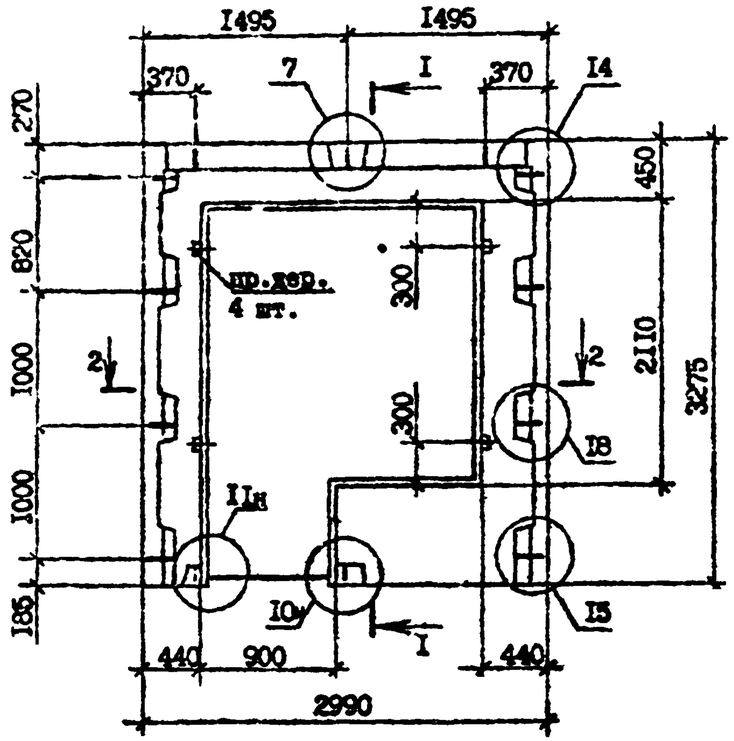

I - I

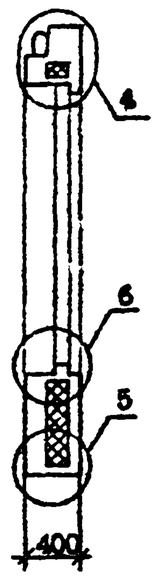

2ПСБ 30.33.4-1ПТ-С9, 2ПСБ 30.33.4-2ПТ-С9

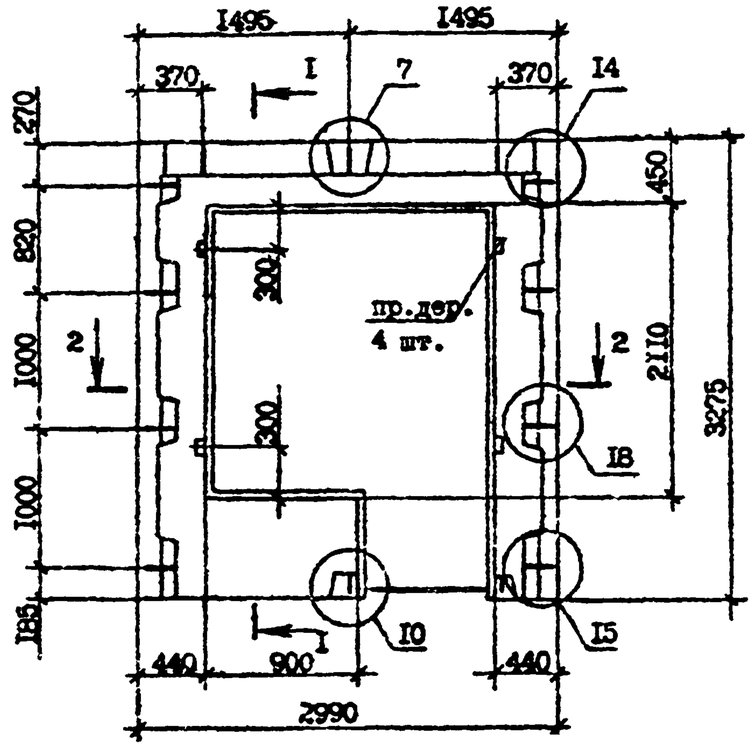

2 - 2

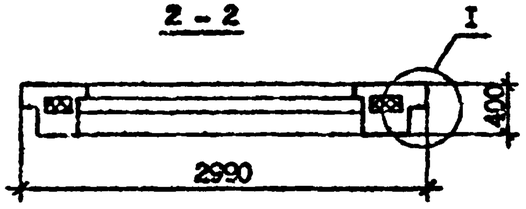

Технические требования см. I.090.I-7с.2-6 ТТ
Армирование панелей см. I.090.I-7с.2-6 I0 л.2.

Пробки деревянные 50хI00, L=I00 по ГОСТ 8486-66*.
Опалубочные узлы см. I.090.I-7с.2-6 ДI.

Вид панелей дан с внутренней стороны.

Пенопласт полистирольный по ГОСТ I5588-86.

Марка панели	Расход материалов, м³			Масса, т
	Бетон легкий класса В 10; D 1200	Пенопласт полистирольный	Древесина	
1ПСБ 30.33.4-1ПТ-С9	I,40	0,I7	0,002	I,69
1ПСБ 30.33.4-2ПТ-С9	I,40	0,I7	0,002	I,69
2ПСБ 30.33.4-1ПТ-С9	I,40	0,I7	0,002	I,69
2ПСБ 30.33.4-2ПТ-С9	I,40	0,I7	0,002	I,69

Разраб.	Салихова		I.I.90	I.090.I-7с.2-6 I0			
Проверил	Шылин		I.I.90				
ГИП	Бурдиашвили		I.I.90				
Нач.отд.	Бахтадзе		I.I.90	Панель 1ПСБ 30.33.4-1ПТ-С9	Стадия	Лист	Листов
				1ПСБ 30.33.4-2ПТ-С9	Р	I	3
				2ПСБ 30.33.4-1ПТ-С9	ТбилЗНИИЭП		
Н.контр.	Маркарян		I.I.90	2ПСБ 30.33.4-2ПТ-С9			

Т.к. 1.090.1-7с.2-6

Инв.№ подл. | Подпись и дата | Взамен инв.№

Копировал | Формат А3

Армирование панели

1ПСБ 30.33.4-1ПТ-С9, 1ПСБ 30.33.4-2ПТ-С9

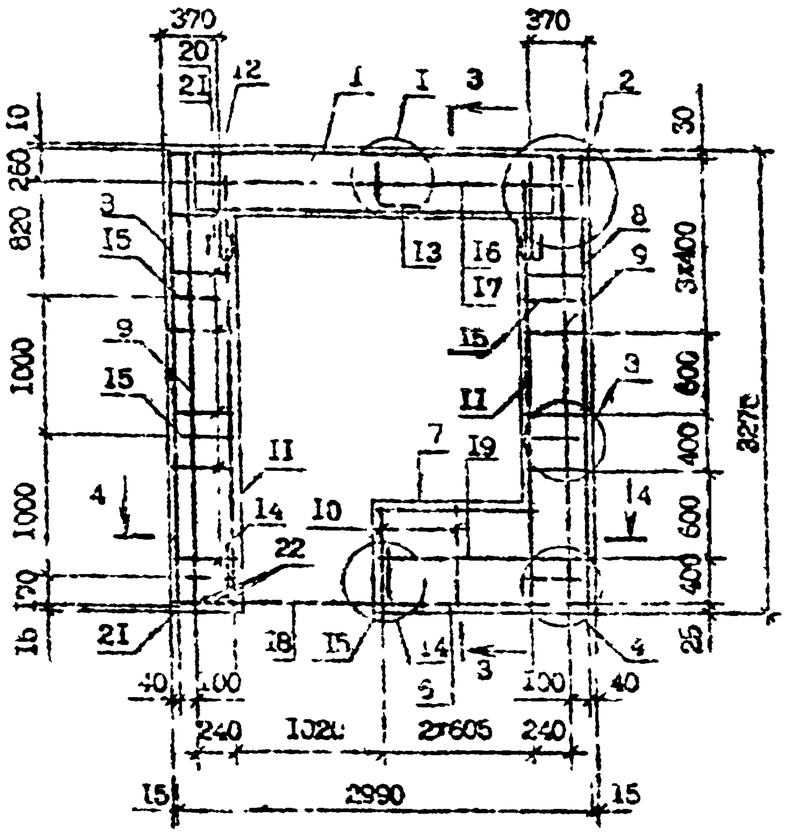

3 - 3

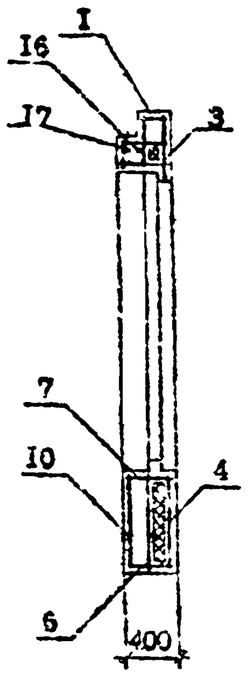

Армирование панели

2ПСБ 30.33.4-1ПТ-С9, 2ПСБ 30.33.4-2ПТ-С9

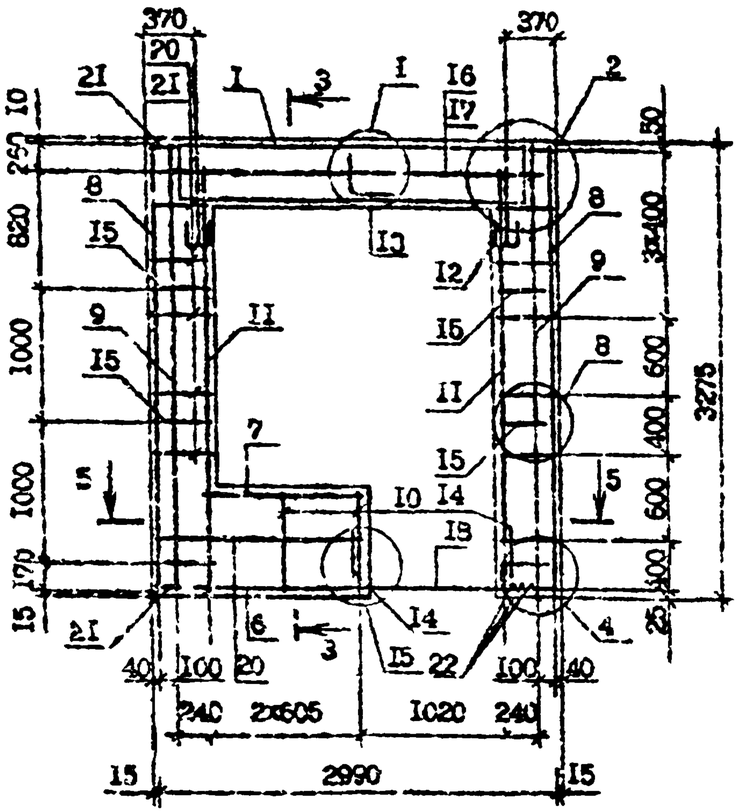

4 - 4

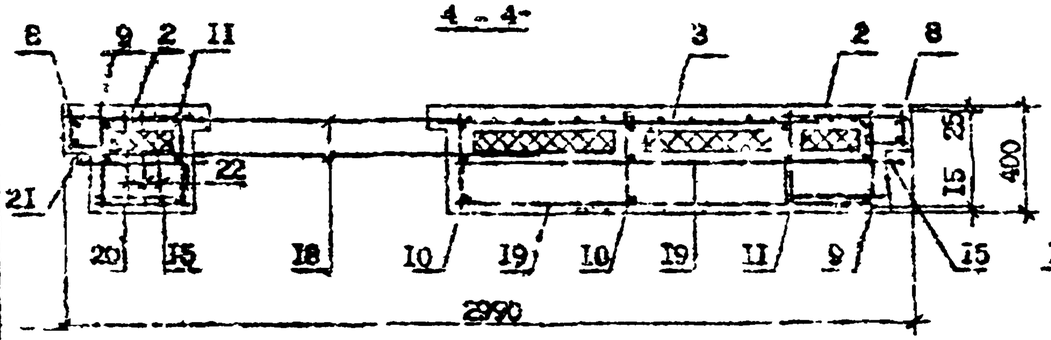

5 - 5

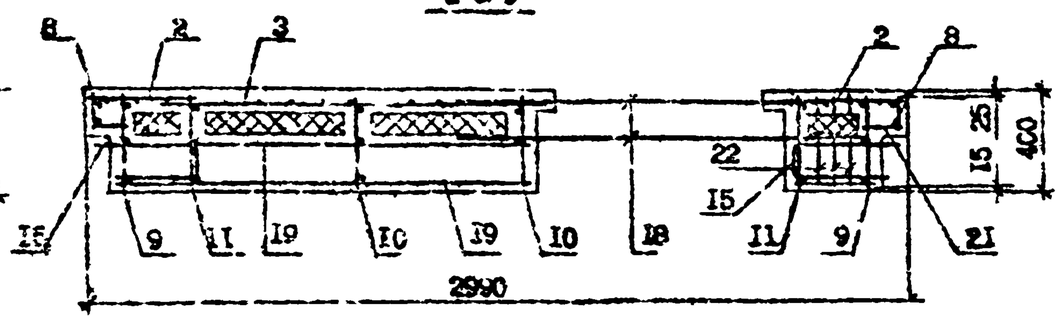

Спецификация арматуры см. 1.090.1-7с.2-6 10 и С

1.090.1-7с.2-6 10	Лист 2

Копировал

Формат А3

Инв. N подл. | Подпись и дата | Взам. инв. N

т.п. 1.090.1-7с вып. 3-6

Поз.	Наименование	Количество на панель				Обозначение
		1ПСБ 30.33.4 -1ПТ-С9	1ПСБ 30.33.4 -2ПТ-С9	2ПСБ 30.33.4 -1ПТ-С9	2ПСБ 30.33.4 -2ПТ-С9	
1	Каркас укр.сборки СКР1	1	-	1	-	1.090.1-7с.2-6 21
	СКР2	-	1	-	1	21
2	Сетка С1	2	2	2	2	24
3	С16	1	1	1	1	25
4	С31	1	1	1	1	29
5	С33	4	4	4	4	30
6	С40	1	1	1	1	31
7	С41	1	1	1	1	31
8	Каркас КР1	2	2	2	2	34
9	КР3	2	2	2	2	36
10	КР8	2	2	2	2	37
11	КР13	2	2	2	2	38
12	Петля строповочная СП1	2	2	2	2	47
13	Стержень анкерный АН1	1	1	1	1	45
14	АН2	2	2	2	2	45
15	АН3	4	4	4	4	46
16	Ф14А-1, L =2950; 3,57 кг	1	1	1	1	без чертежа
17	Ф14А-1, L =2770; 3,35 кг	1	1	1	1	без чертежа
18	Ф10А-1, L =1500; 0,93 кг	2	2	2	2	без чертежа
19	Ф4Вр-1, L =1470; 0,14 кг	2	2	2	2	без чертежа
20	Ф4Вр-1, L =260; 0,02 кг	22	22	22	22	без чертежа
21	Ф4Вр 1, L =120; 0,01 кг	16	16	16	16	без чертежа
22	Ф4Вр-1, L =360; 0,03 кг	3	3	3	3	без чертежа
	Масса стали:	76,92	80,82	76,92	80,82	

Технические требования см. 1.090.1-7с.2-6 ТТ.
Армирование панелей см. 1.090.1-7с.2-6 10 л.2.
Арматура класса А-1 по ГОСТ 5781-82*.
Арматура класса Вр-1 по ГОСТ 6727-80*.

7 к 1090.1-7с вып. 2-6

Инв. № подл. | Подпись и дата | Взам. инв. №

Копировал | Формат А3

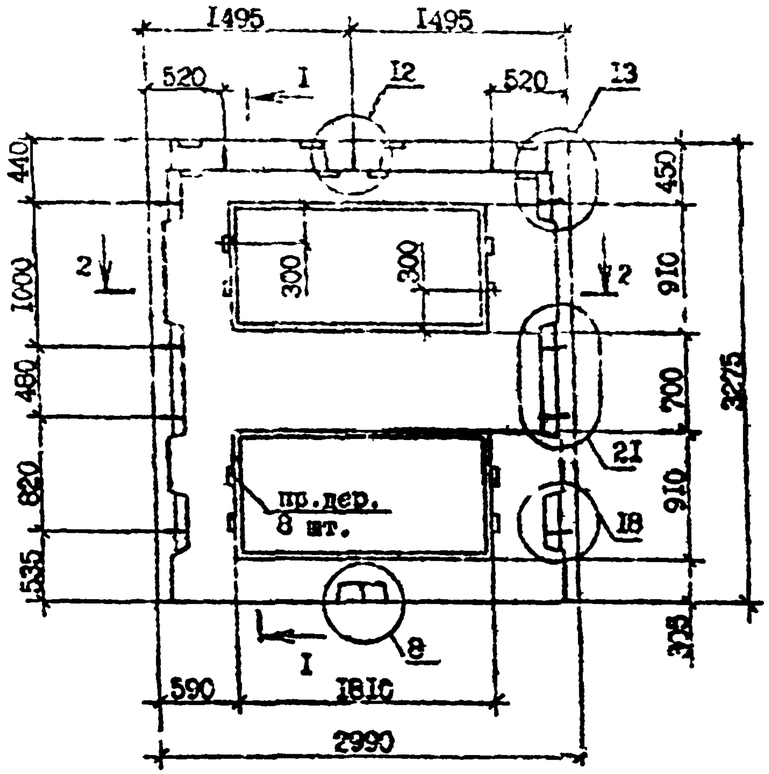

I - I

2 - 2

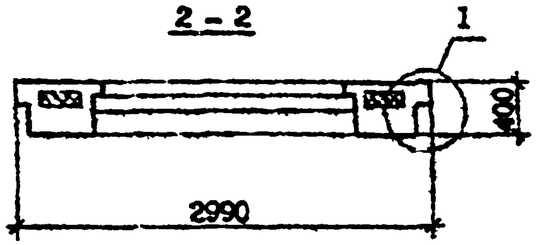

Технические требования см. I.090.I-7с.2-6 ТТ.

Армирование панели см. I.090.I-7с.2-6 II л.2.

Опалубочные узлы см. I.090.I-7с.2-6 ДI.

Вид панели дан с внутренней стороны.

Пробки деревянные 50хI00, L=I00 по ГОСТ 8486-86*.

Пенопласт полистирольный по ГОСТ I5588-86.

Марка панели	Расход материалов м³			Масса, т
	Бетон легкий класса В30; D 1200	Пенопласт полистирольный	Древесина	
ПСЛ 30.33.4-2ПГ-С9	I,96	0,33	0,004	2.37

Разраб.	Слихова			I.090.I-7с.2-6 II		
Проверил	Шопин					
ГИП	Бурдиманадзе					
Нач.отд.	Бахтадзе			Панель ПСЛ 30.33.4-2ПГ-С9	Стадия	Лист	Листов
					Р	I	2
					ТПиЗНИИЭП		
Н.контр.	Маркарян						

Контрольная

Формат А3

т.п. 1.090.1-7с вып. 2-6

Взам.инв.№

Подпись и дата

Инв.№подл.

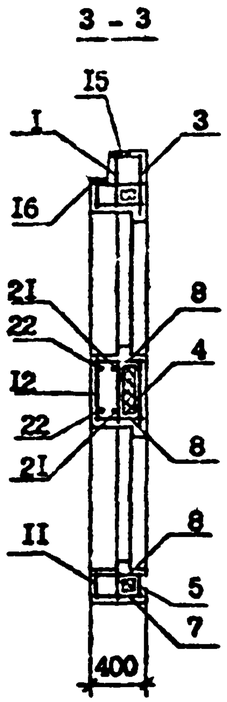

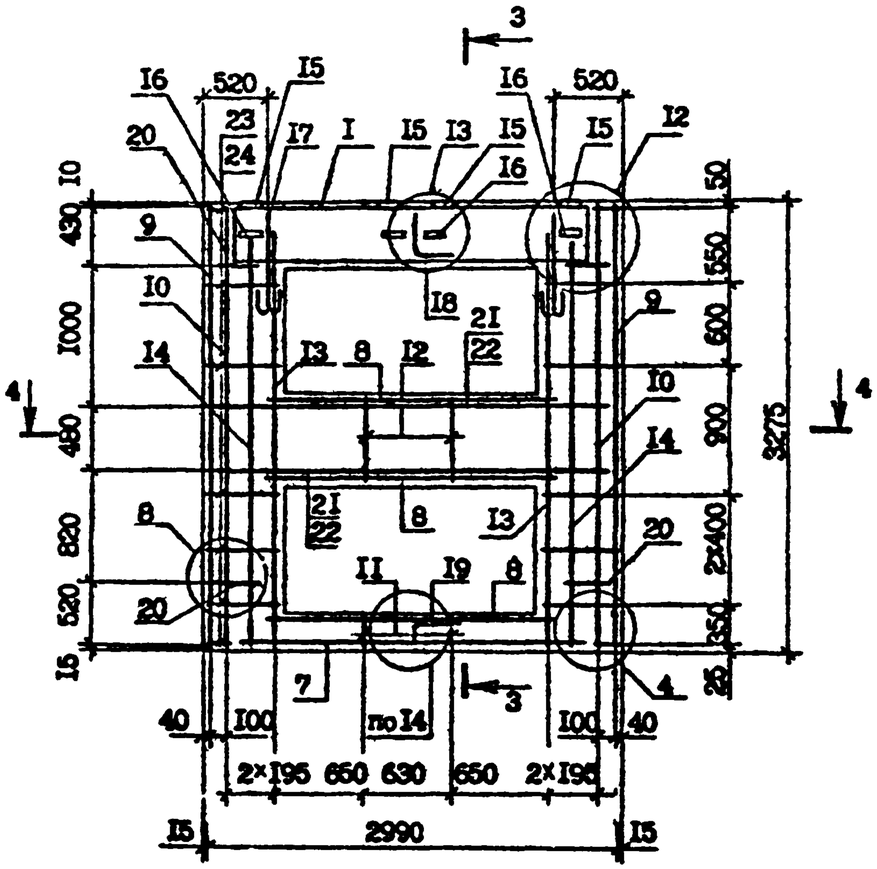

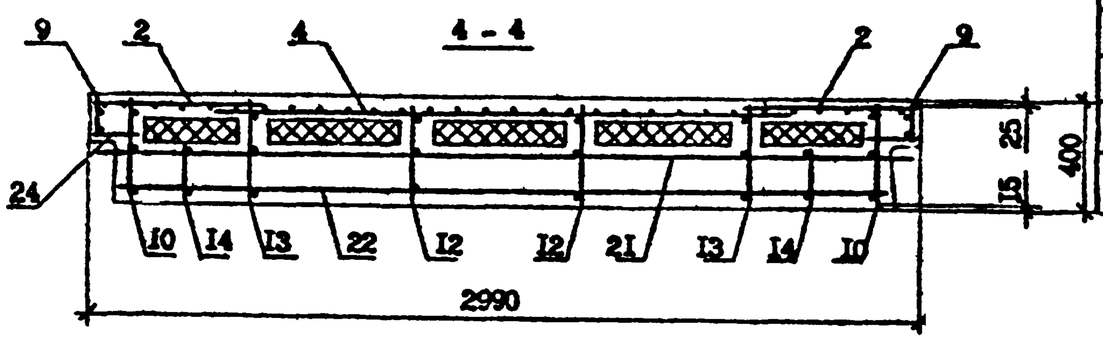

Поз.	Наименование	Кол.	Обозначение документа
I	Каркас укр. сборки СКР4	I	I.090.I-7с.2-6 2I
2	Сетка С2	2	24
3	СI7	I	25
4	С24	I	27
5	С25	I	27
6	С33	8	30
7	С35	I	3I
8	С38	3	3I
9	Каркас КРI	2	34
I0	КР5	2	36
II	КР6	2	37
I2	КР7	2	37
I3	КРI3	2	38
I4	КРI5	2	38
I5	Изделие закладное МНI	4	43
I6	МН2	4	44
I7	Петля строповочная СП2	2	47
I8	Стержень анкерный АНI	I	45
I9	АН5	I	46
20	АН4	4	46
2I	⌀I4А-I, L=2850; 3,57кг	2	без чертежа
22	⌀I4А-I, L=2770; 3,35кг	2	без чертежа
23	⌀4Вр-I, L=4I0; 0,04кг	20	без чертежа
24	⌀4Вр-I, L=I20; 0,0Iкг	I4	без чертежа
	Масса стали:	III,I9	

Арматура класса А-I по ГОСТ 578I-82*.
Арматура класса Вр-I по ГОСТ 6727-80*.

Технические требования см. I.090.I-7с.2-6 ТТ.
Арматурные узлы см. I.090.I-7с.2-6 ДР.

т.п. 1090.1-7с. вып. 2-6
Инв. № подл. | Подпись и дата | Взам. инв. №

Панель 1ПСД 30.33.4-2ПТ-С9

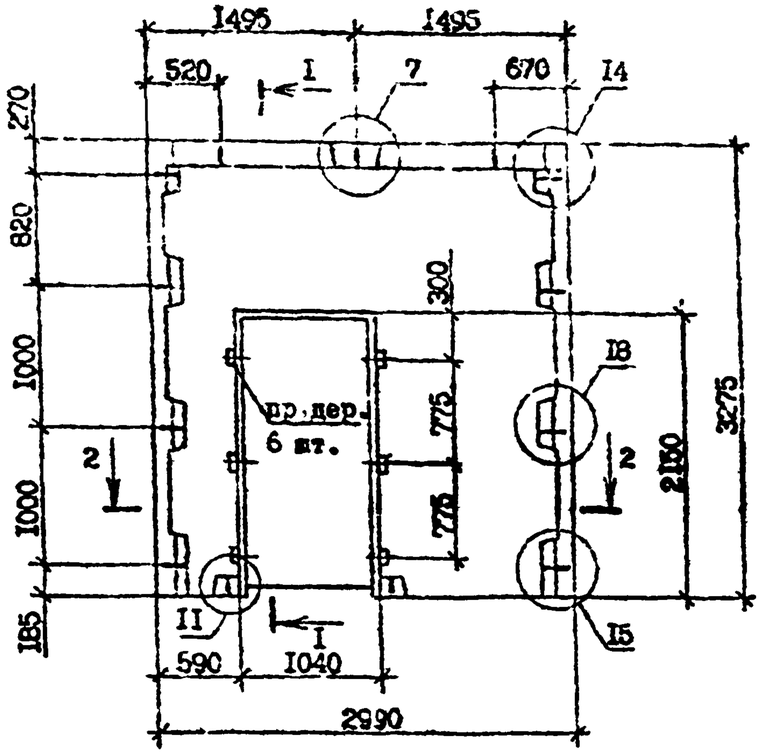

I - I

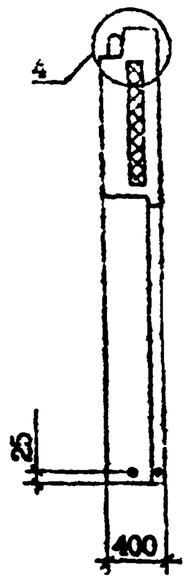

Панель 2ПСД 30.03.4-2ПТ-С9

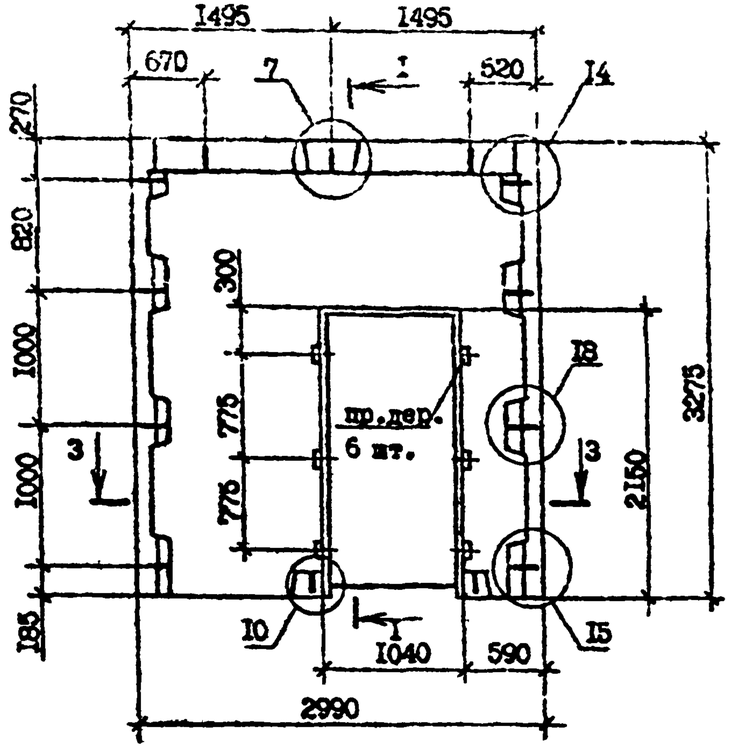

2 - 2

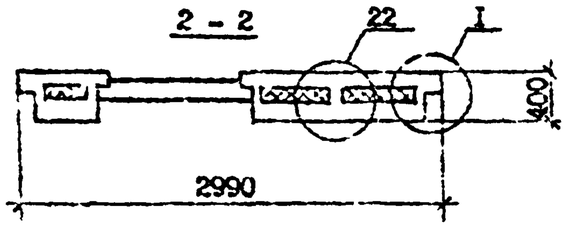

3 - 3

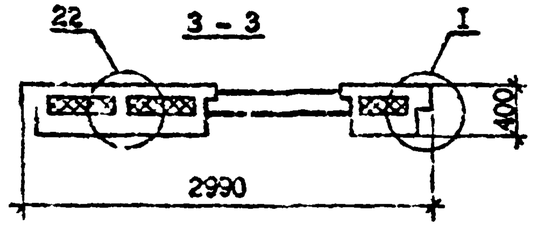

Вид панелей дан с внутренней стороны.

Марка панели	Расход материалов, м³			Масса, т
	Бетон легкий класса В40 D1200	Пенопласт полистирольный	Древесина	
1ПСД 30.33.4-2ПТ-С9	2,24	0,46	0,008	2,71
2ПСД 30.33.4-2ПТ-С9	2,24	0,46	0,008	2,71

Технические требования см. I.090.I-7с.2-6 ТТ.
Опалубочные узлы см. I.090.I-7с.2-6 ДI.

Пробки деревянные 50х100, L=100 по ГОСТ 8486-66*.

Пенопласт полистирольный по ГОСТ 15588-86.

Разраб.	Сорокова		1.90	I.090.I-7с.2-6 I2
Проверил	Шелия		1.90	
ГИП	Буражкадзе		1.90	
Нач.отд.	Бахтадзе		1.90	Панель 1ПСД 30.33.4-2ПТ-С9 2ПСД 30.33.4-2ПТ-С9
Н.контр.	Мирзаян		1.90	

Стадия	Лист	Листов
Р	I	3

ТбилЗНИИЭП

Копировал

Формат А3

Инв. № подл. | Подпись и дата | Взамен инв. №

т.п. 1.090.1-7с вып.2-6

Армирование панели 1ПСД 30.33.4-2ПТ-С9

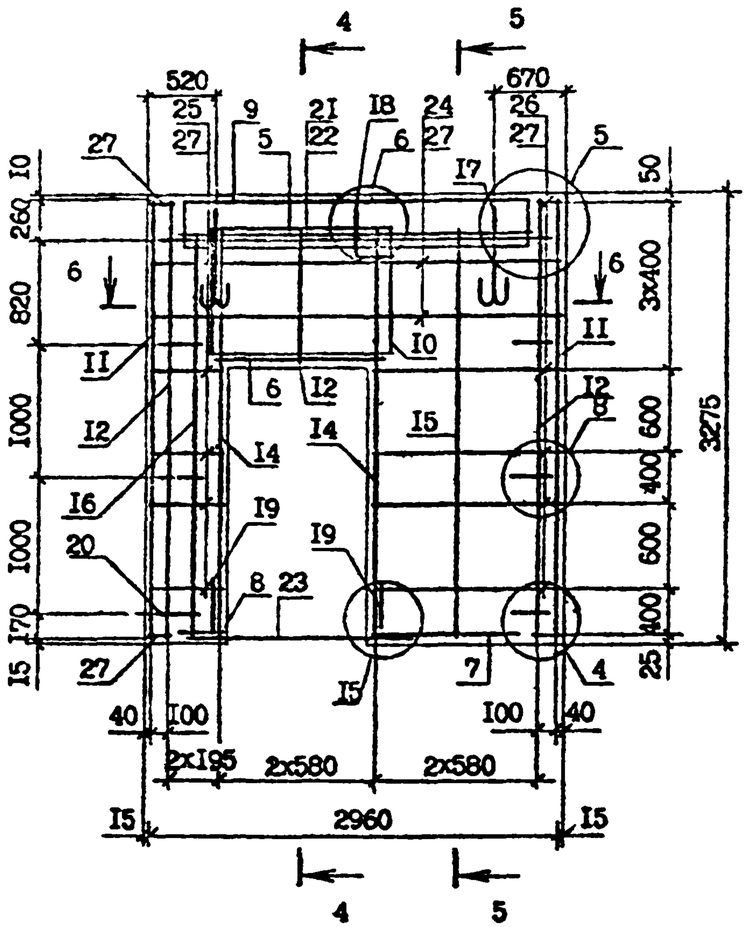

4 - 4

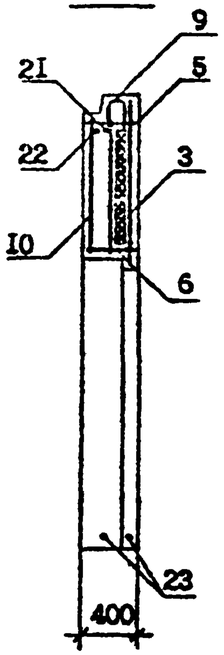

Армирование панели 2ПСД 30.33.4-2ПТ-С9

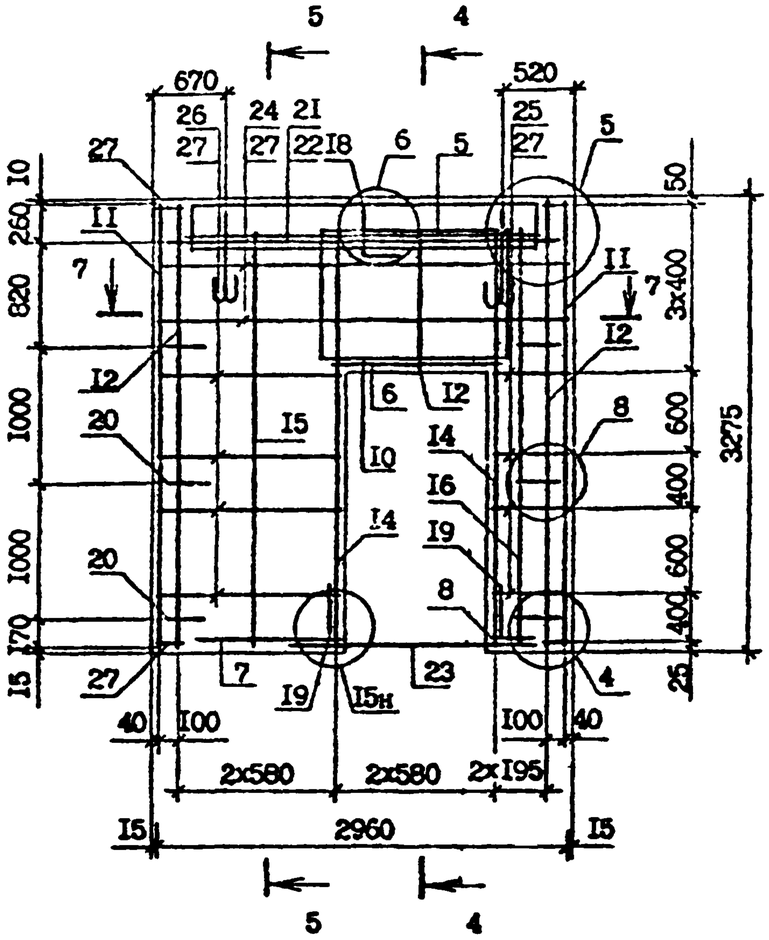

5 - 5

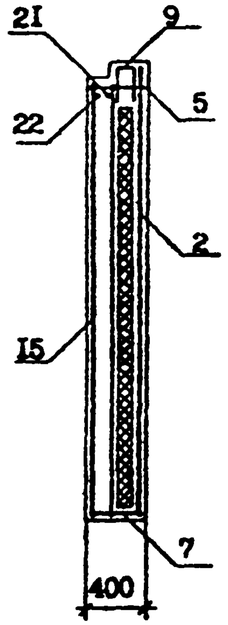

6 - 6

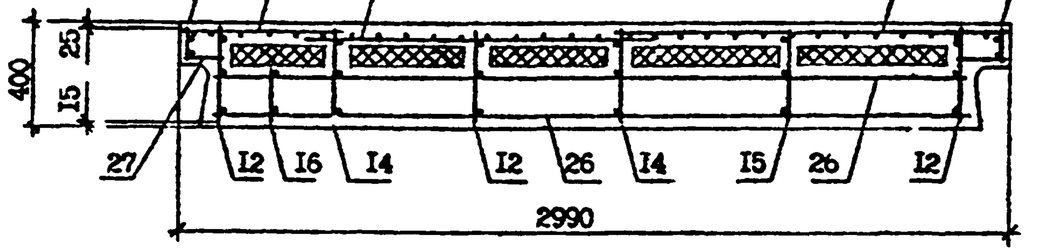

7 - 7

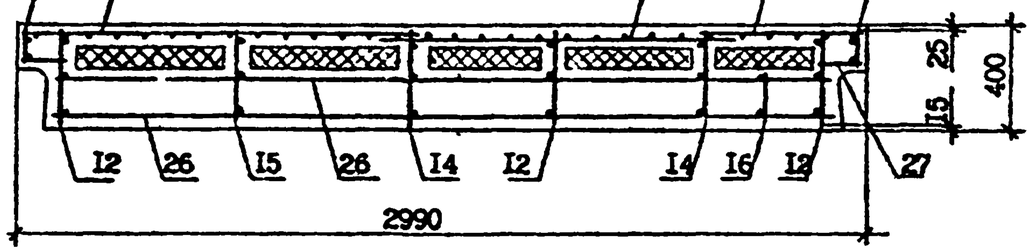

Спецификацию арматуры см. I.090.I-7с.2-6 I2 л.3.
Арматурные узлы см. I.090.I-7с.2-6 Д2.

I.090.I-7с.2-6 I2	Лист 2

Копировал Формат А3

Инв. № подл. | Подпись и дата | Взам. инв. №

т.п. 1090.1-7с вып 2-6

Поз.	Наименование	Кол. на панель 1ПСД 30.33.4-2ПТ-09	Кол. на панель 2ПСД 30.33.4-2ПТ-09	Обозначение
I	Сетка С2	I	I	I.090.I-7с.2-6 24
2	С8	I	I	24
3	С29	I	I	29
4	С33	2	2	30
5	С34	I	I	0I
6	С42	I	I	3I
7	С43	I	I	3I
8	С48	I	I	3I
9	С50	I	I	32
I0	С56	I	I	33
II	Каркас КРI	2	2	34
I2	КР3	2	2	36
I3	КР9	I	I	37
I4	КРI3	2	2	38
I5	КРI4	I	I	37
I6	КРI5	I	I	38
I7	Петля строповочная СП2	2	2	47
I8	Стержень анкерный АНI	I	I	45
I9	АН2	2	2	45
20	АН4	4	4	46
2I	ФI4А-I, L=2950; 3,57кг	I	I	без чертежа
22	ФI4А-I, L=2770; 3,35кг	I	I	без чертежа
23	Ф10А-I, L=I700; I,05кг	2	2	без чертежа
24	Ф5Вр-I, L=2730; 0,27кг	4	4	без чертежа
25	Ф4Вр-I, L=4I0; 0,04кг	8	8	без чертежа
26	Ф4Вр-I, L=I380; 0,II кг	8	8	без чертежа
27	Ф4Вр-I, L=I20; 0,0Iкг	I6	I6	без чертежа
	Масса стали:	77,I8	77,I8	

Технические требования см. I.090.I 7с.2-6 ТТ.

Арматура класса А-I по ГОСТ 5781-82*.

Арматура класса Вр-I по ГОСТ 6727-80*.

Марка панели	Расход материалов м³			Масса, т
	Бетон легкий класса В10, D 1200	Пенопласт полистирольный,	Древесина	
3ПСД 30.33.4-2ПТ-С9	1,91	0,39	0,003	2,31

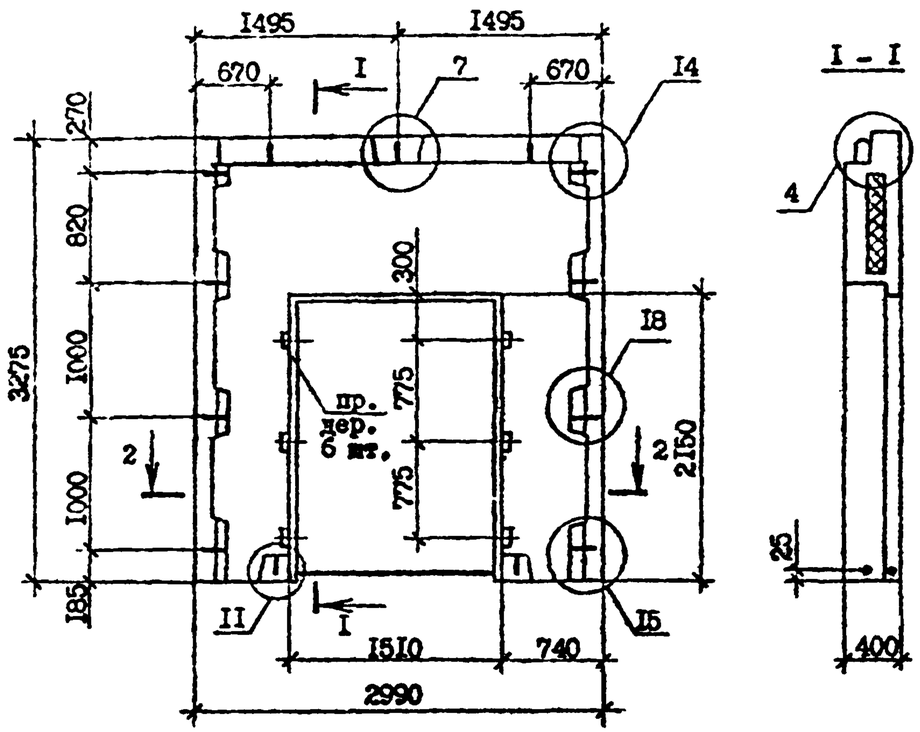

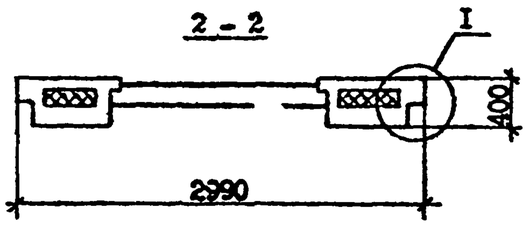

Технические требования см. I.090.I-7с:2-6 ТТ.

Опалубочные узлы см. I.090.I-7с.2-6 ДI.

Вид панели дан с внутренней стороны.

Армирование панелей см. I.090.I-7с.2-6 I3 л.2.

Пробки деревянные 50хI00, L=I00 по ГОСТ 8486-66*.

Пенопласт полистирольный по ГОСТ I5588-86.

Разраб.	Сапухова		5.X.90	I.090.I-7с.2-6 I3		
Проверил	Шелия		5.X.90			
ГИП	Бурджанадзе		5.X.90			
Нач.отд.	Бахтадзе		5.X.90	Панель 3ПСД 30.33.4-2ПТ-С9	Стадия	Лист	Листов
					Р	I	2
Н.контр.	Маркарян		5.X.90		ТбилЗНИИЭП		

Копировал

Формат А3

Т.к. 1090.1-7с. вып 2-6

Взам.инв.№ | Подпись и дата | Инв.№ подл.

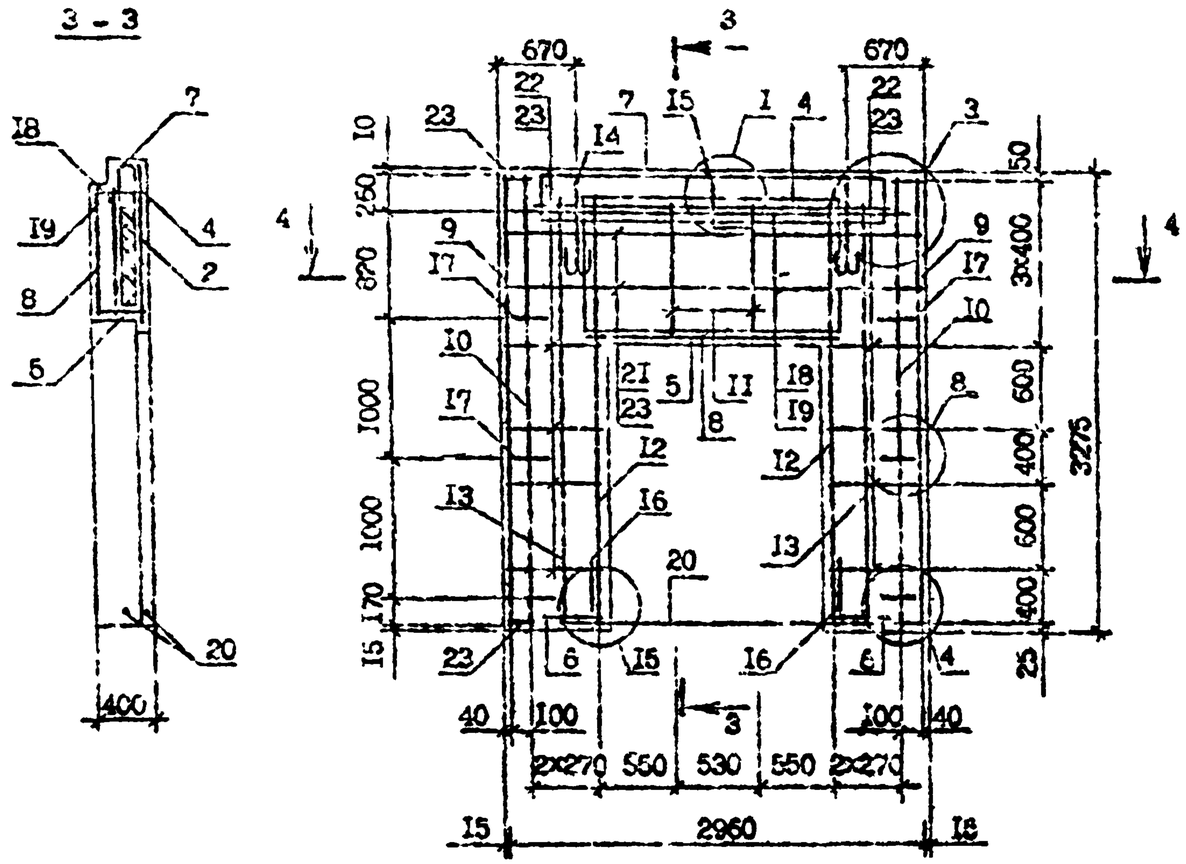

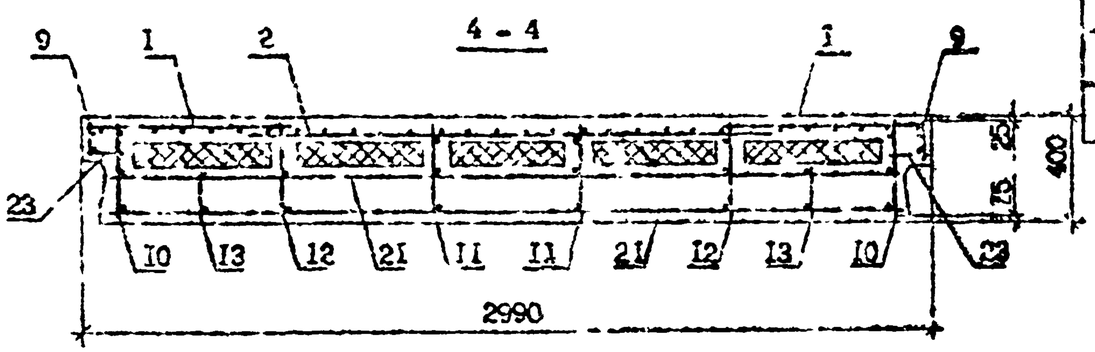

Поз.	Наименование	Кол.	Обозначение документа
I	Сетка С3	2	I.090.I-7с.2-6 Д4
2	С26	I	29
3	С33	2	30
4	С34	I	31
5	С39	I	31
6	С47	2	31
7	С50	I	32
8	С57	I	33
9	Каркас КР1	2	34
I0	КР3	2	36
II	КР9	2	37
I2	КР13	2	38
I3	КР15	2	38
I4	Петля строповочная СП2	2	47
I5	Стержень анкерный АН1	I	45
I6	АН2	2	46
I7	АН4	4	46
I0	⌀14А-I, L =2950; 5,57кг	I	без чертежа
I9	⌀14А-I, L =2770; 3,36кг	I	без чертежа
20	⌀10А-I, L =2250; I,39кг	2	без чертежа
2I	⌀4Вр-I, L =2730; 0,27кг	4	без чертежа
22	⌀4Вр-I, L =560; 0,05кг	I6	без чертежа
23	⌀4Вр-I, L =I20; 0,0Iкг	I6	без чертежа
	Масса стали:	75,30	

Арматурные изделия см. I.090.I-7с.2-6 Д2.
Арматура класса А-I по ГОСТ 5781-82*.
Арматура класса Вр-I по ГОСТ 6727-8 *.

I.090.I-7с.2-6 I2

Лист 2

Инв. № подл. | Подпись и дата | Взам. инв. №

т.п. 1090 I-7с вып. 2-6

Копировал: Формат А3

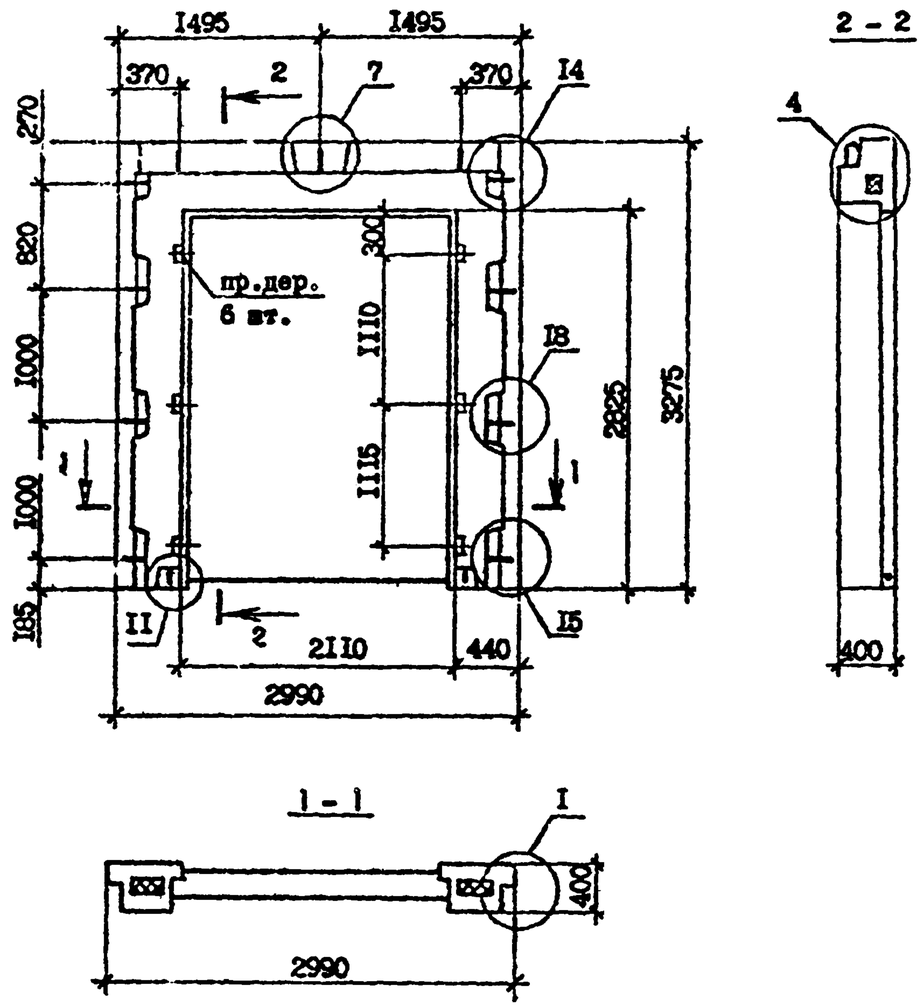

Технические требования см. I.090.I-7с.2-6 ТТ.

Вид панели дан с внутренней стороны.

Опалубочные узлы см. I.090.I-7с.2-6 ДI.

Армирование панели см. I.090.I-7с.2-6 I4 л.2.

Пробки деревянные по ГОСТ 8486-66*, размер 50х100, L=100.

Пенопласт полистирольный по ГОСТ I5588-86.

Марка панели	Расход материалов, м³			Масса, т
	Бетон легкий класса В 10, D 1200	Пенопласт полистирольный	Древесина	
4ПСД 30.33.4-1ПТ-С9	I,I0	0,I3	0,003	I,33
4ПСД 30.33.4-2ПТ-С9	I,I0	0,I3	0,003	I,33

Разраб.	Салихова		5.90
Проверн.	Шелия		5.90
ГИП	Бурджанадзе		5.90
Нач.отд.	Багтоазе		5.90
Н.контр.	Маркарян		5.90

I.090.I-7с.2-6 I4

Панель
4ПСД 30.33.4-1ПТ-С9
4ПСД 30.33.4-2ПТ-С9

Стадия	Лист	Листов
Р	I	2

ТбилЗ ПИИЭП

Инв.N подл. | Подпись и дата | Взам.инв.N

т.к. 10901-7- вып.2-6

Копировал

Формат А3

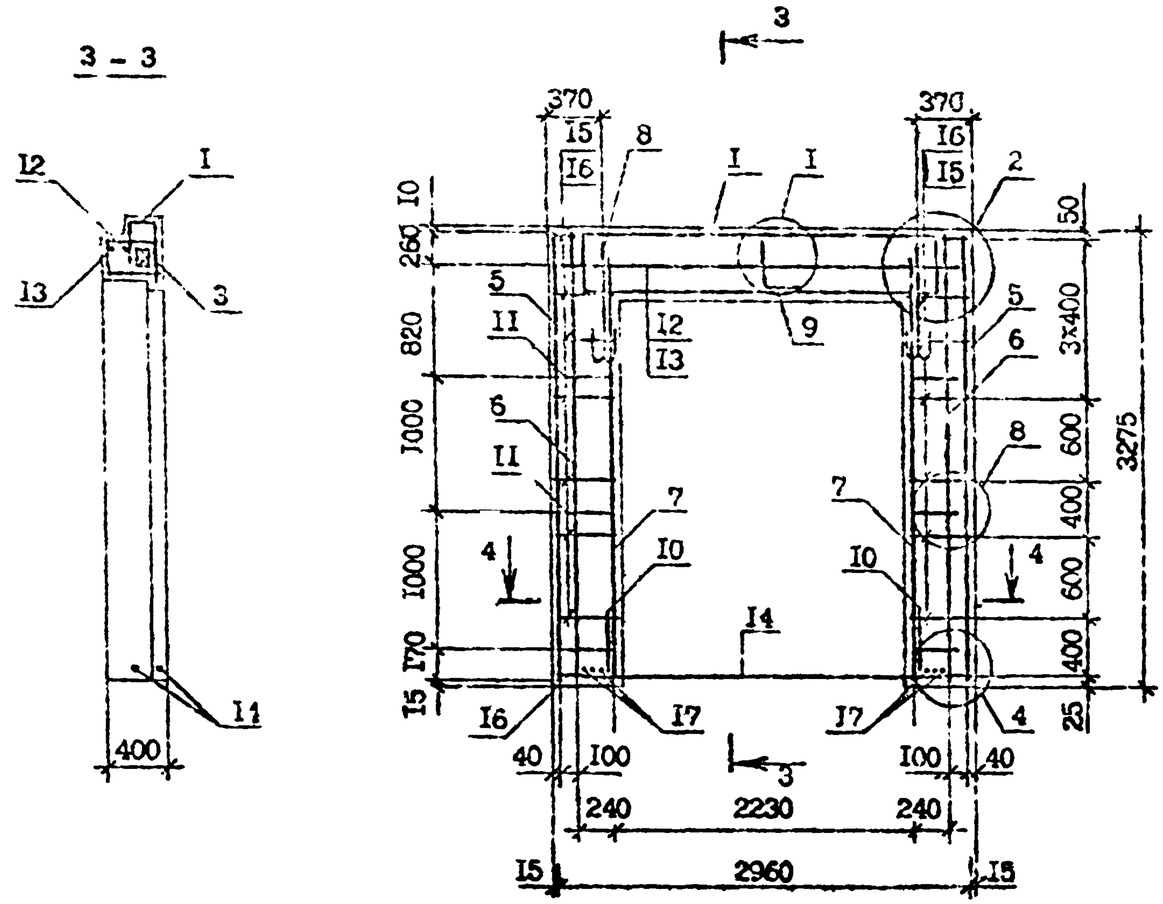

Поз.	Наименование	Кол. на панель 4ПСД 30.33.4-IIIT-C9	Кол. на панель 4ПСД 30.33.4-2IT-C9	Обозначение
I	Каркас укр. сборки СКРI	I	-	I.090.I-7с.2-6 2I
	СКР2	-	I	2I
2	Сетка CI	2	2	24
3	CI6	I	I	25
4	C33	2	2	30
5	Каркас КРI	2	2	34
6	КР3	2	2	35
7	КРI3	2	2	38
8	Петля строповочная СПI	2	2	47
9	Стержень анкерный АНI	I	I	45
I0	АН2	2	2	45
II	АН3	4	4	46
I2	ФI4А-I, L=2950; 3,57кг	I	I	без чертежа
I3	ФI4А-I, L=2770: 3,35кг	I	I	без чертежа
I4	ФI4А-I, L=2850; 3,44кг	2	2	без чертежа
I5	Ф4Вр-I, L=260;0,02кг	24	24	без чертежа
I6	Ф4Вр-I, L=I20;0,0Iкг	I6	I6	без чертежа
I7	Ф4Вр-I, L=360;0,03кг	6	6	без чертежа
	Масса стали:	74,09	77,94	

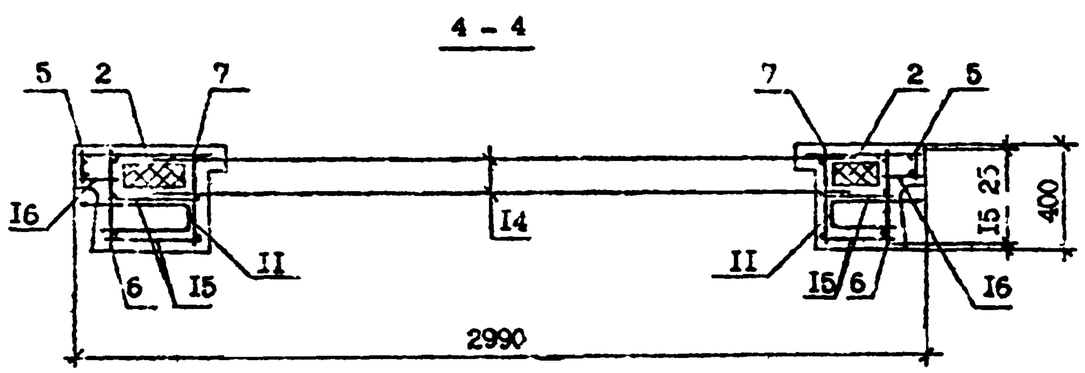

Технические требования см. I.090.I-7с,2-6 ТТ.
Арматурные узлы см. I.090.I-7с.2-6 Д2.
Арматура класса А-I по ГОСТ 5781-82*.
Арматура класса Вр-I по ГОСТ 6727-80*.

I.090.I-7с.2-6 I4	Лист 2

Копировал Формат А3

Инв. № подл. | Подпись и дата | Взам. инв. №

I.090.I-7с. вып. 2-5

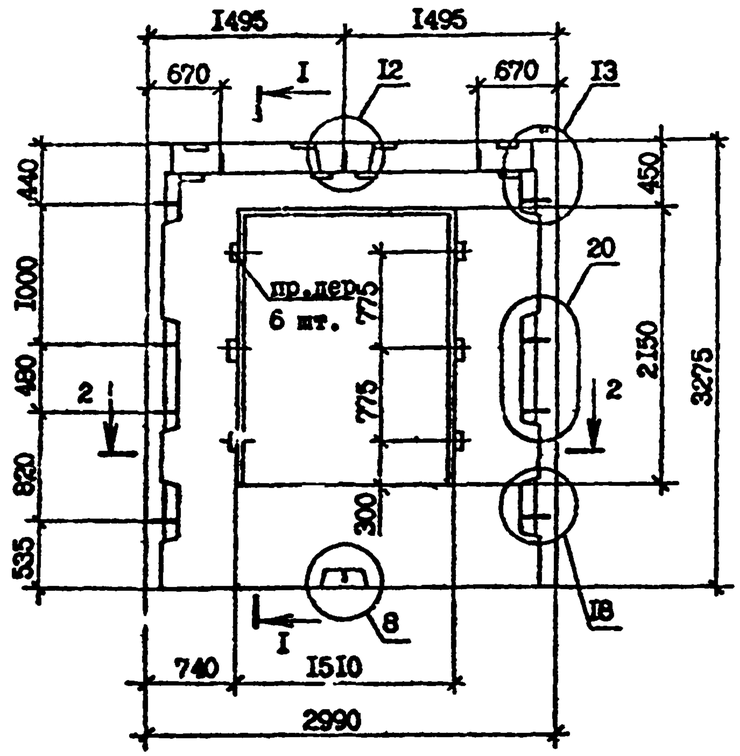

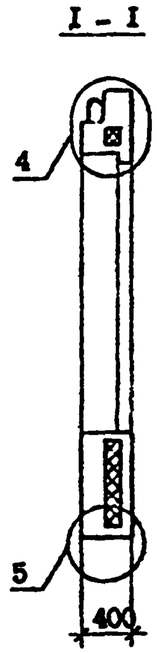

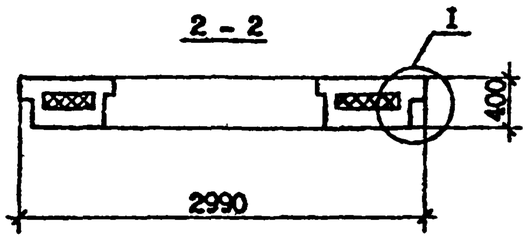

Технические требования см. I.090.I-7с.2-6 ТТ.

Армирование панели см. I.090.I-7с.2-6 I5 л.2.

Вид панели дан с внутренней стороны.

Опалубочные узлы см. I.090.I-7с.2-6 ДI.

Пробки деревянные 50х100, L=100 по ГОСТ 3486-66*.

Пенопласт полистирольный по ГОСТ I5588-86.

Марка панели	Расход материалов, м³			Масса, т
	Бетон легкий класса В10, D 1200	Пенопласт полистирольный,	Древесина	
ПСД 30.33.4-2ПТ-С9	I,93	0,38	0,003	2,33

Разраб.	Салихова		5.1990	I.090.I-7с.2-6 I5
Проверил	Шелия		5.1990	
ГИП	Бурджанадзе		5.1990	
Нач.отд.	Бахтадзе		5.1990	Панель ПСД 30.33.4-2ПТ-С9
Н.контр.	Маркарян		5.1990	

Стадия	Лист	Листов
Р	I	2

ТбилЗПИИЭП

Копировал

Формат А3

Инв.№ подл. | Подпись и дата | Взамен инв.№

т.п 1.090.1-7с. вып 2-6

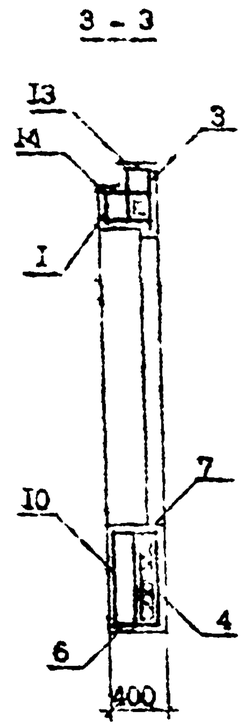

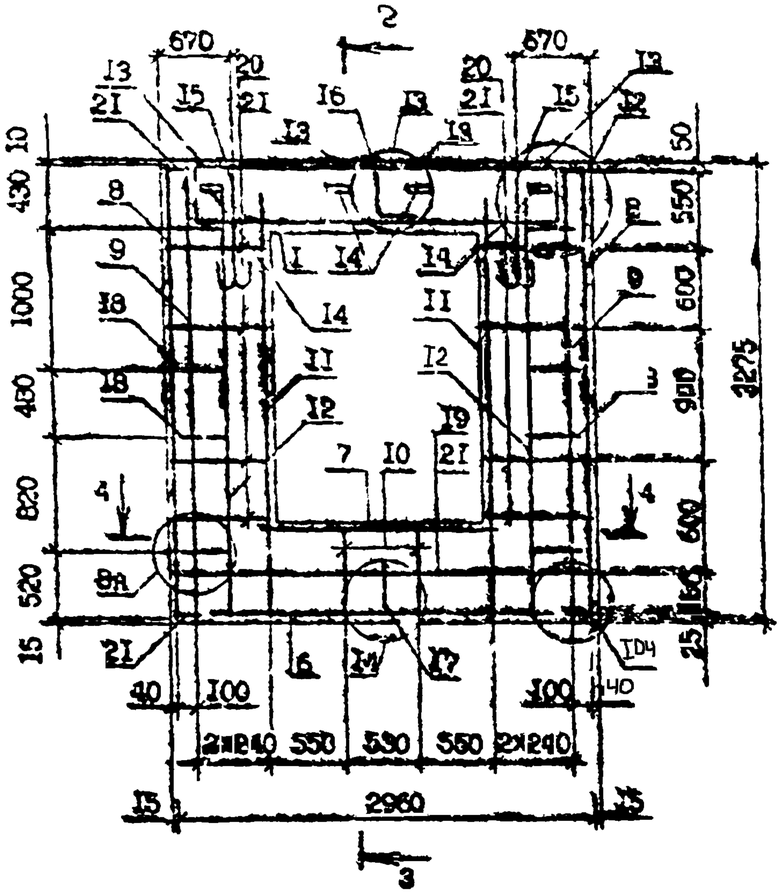

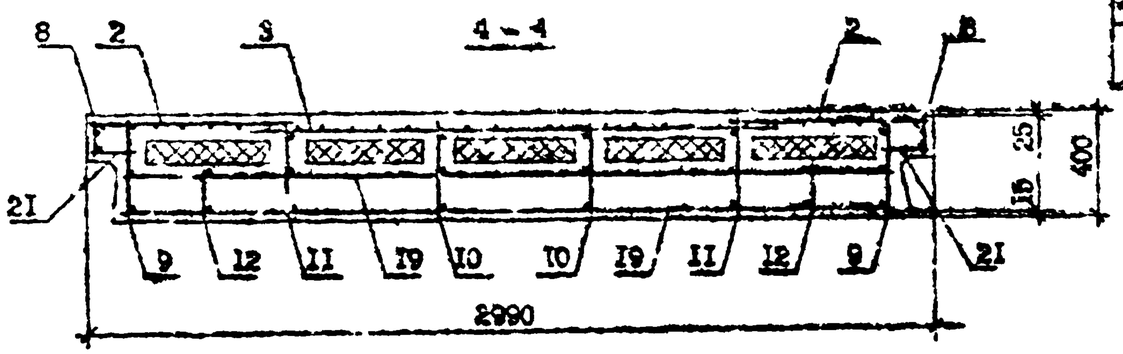

Поз.	Наименование	Кол.	Обозначение документа
1	Каркас укр. сборки СКР5	1	1.090.1-7с.2-6 23
2	Сетка С3	2	24
3	С18	1	25
4	С33	1	28
5	С33	4	30
6	С35	1	31
7	С39	1	31
8	Каркас КР1	2	34
9	КР5	2	36
10	КР7	2	37
11	КР13	2	38
12	КР15	2	38
13	Изделие закладное МН1	4	43
14	МН2	4	44
15	Петля строповочная СН2	2	47
16	Стержень анкерный АН1	1	45
17	АН2	1	45
18	АН4	4	46
19	ФчВр-I, l=2730; 0,27кг	2	без чертежа
20	ФчВр-I, l=560; 0,05 кг	18	без чертежа
21	ФчВр-I. l=120; 0,01 кг	14	без чертежа
	Марка стали:	81,52	

Технические требования см. 1.090.1-7с.2-6 ТТ.
Арматурные узлы см. 1.090.1-7с.2-6 ДР.
Арматура класса А-I по ГОСТ 5781-82*.
Арматура класса Вр-I по ГОСТ 6727-80*.

1.090.1-7с.2-6 I5	Лист 2

Копировал | Формат А3

т.п. 1090/1-74 вып. 2-6

Инв. № подл. | Подпись и дата | Взам. инв. №

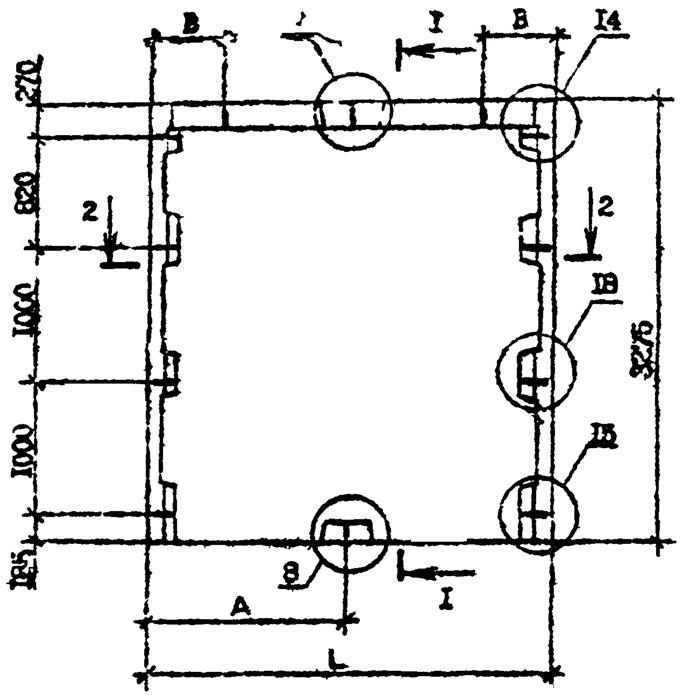

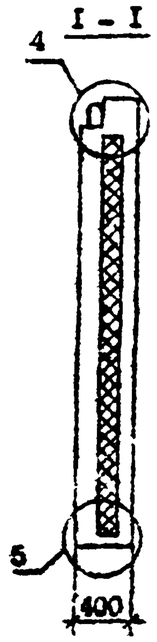

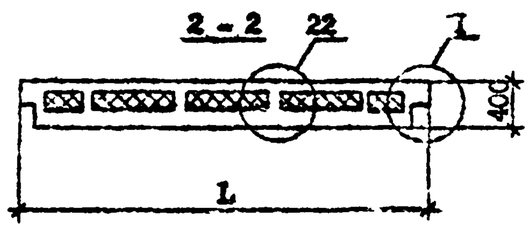

Марка панели	Расход материалов, м³		Масса, т
	Бетон легкий класса В10, D 1200	Пенопласт полистирольный	
ПС 30.33.4-ПТ-С9	2,89	0,69	3,50
ПС 24.33.4-ПТ-С9	2,29	0,53	2,77
ПС 18.33.4-ПТ-С9	1,70	0,37	2,00

Марка	A, мм	B, мм	L, мм
ПС 30.33.4-ПТ-С9	1495	520	2990
ПС 24.33.4-ПТ-С9	1195	500	2390
ПС 18.33.4-ПТ-С9	1195	350	1790

Технические требования см. I.090.I-7с.2-6 ТТ.

Опалубочные узлы см. I.090.I-7с.2-6 ДI.

Вид панелей дан с внутренней стороны.

Армирование панелей см. I.090.I-7с.2-6 I6 л.2,3,4

Утеплитель из пенопласта полистирольного по ГОСТ 15588-70*.

Разраб.	Сапожкова		5.24
Проверил	Шерер		5.24
ГИП	Бурджиладзе		5.24
Нач.отд.	Бахтадзе		5.24
Н.контр.	Маркарян		5.24

I.090.I-7с.2-6 I5

Панель ПС 30.33.4-ПТ-С9
ПС 24.33.4-ПТ-С9
ПС 18.33.4-ПТ-С9

Стадия	Лист	Листов
Р	I	4

ТбилЗНИИЭП

Инв. N подл. | Подпись и дата | Взам. инв. N

т.п. I.090.I-7с. вып. 2-6

Копировал

Формат А3

Армирование панели ПО 30.33.4-II-С9

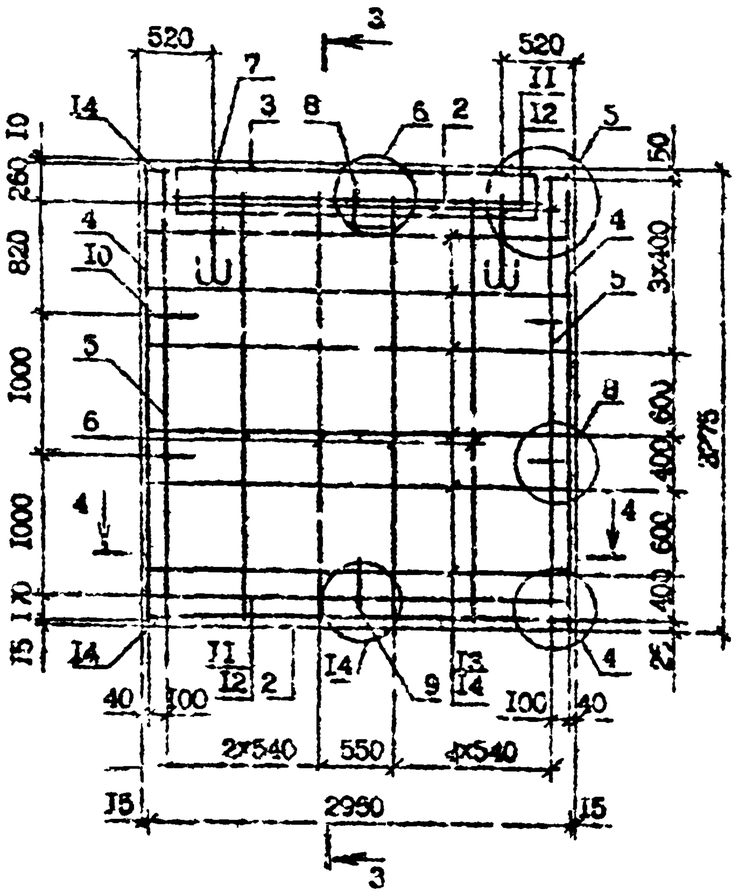

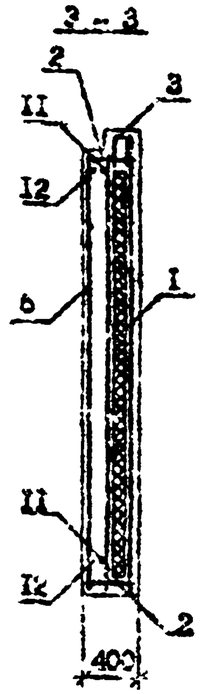

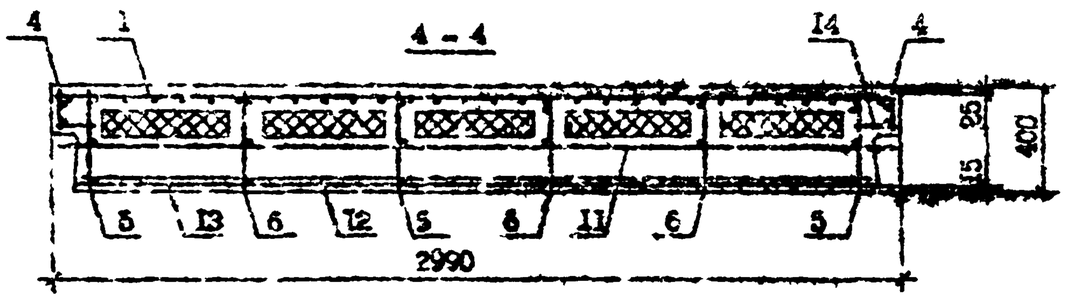

Поз.	Наименование	Кол.	Обозначение документа
I	Сетка СI3	I	I.090.I-7с.2-6 24
2	С35	2	31
3	С50	I	32
4	Каркас КРI	2	34
5	КР3	2	36
6	КРI4	4	37
7	Петля строповочная СП3	2	47
8	Стержень анкерный АНI	I	45
9	АН2	I	45
I0	АН4	4	45
II	⌀I4 А-I, L=2950; 3,57кг	2	без чертежа
I2	⌀I4 А-I, L=2770; 3,35кг	2	без чертежа
I3	⌀4 Вр-I, L=2730; 0,27кг	I2	без чертежа
I4	⌀4 Вр-I, L=I20; 0,0Iкг	I8	без чертежа
	Масса стали:	80,32	

Технические требования см. I.090.I-7с.2-6 ТТ.
Арматурные узлы см. I.090.I-7с.2-6 ВР.
Арматура классов А-I по ГОСТ 5781-82*.
Арматура классов Вр-I по ГОСТ 6727-80*.

Инв. № подл. | Подпись и дата | Взам. инв. №
Типовая Формат А3

Армирование панели С 4ДТ-С9

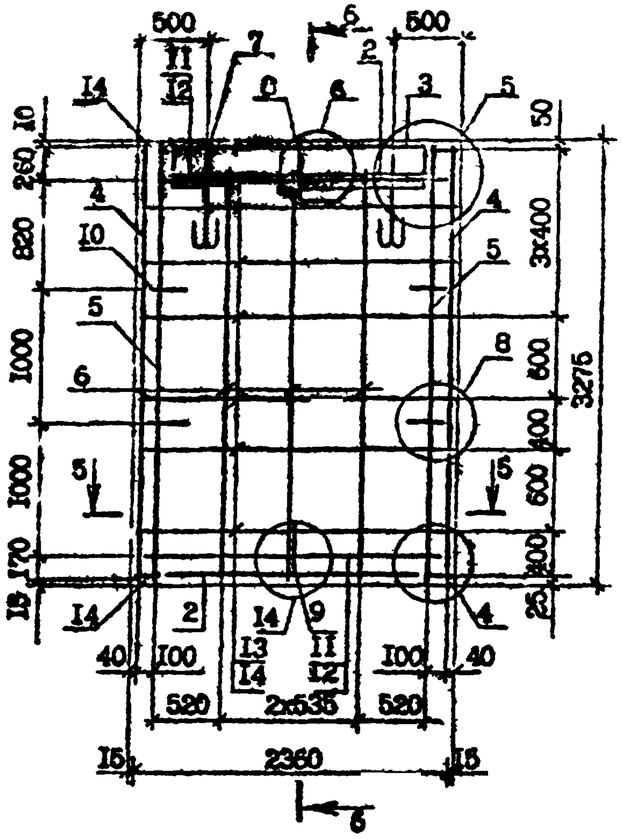

6 - 6

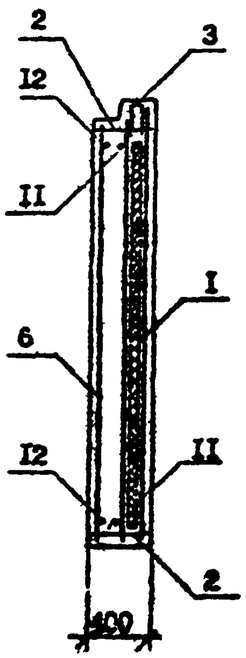

5 - 5

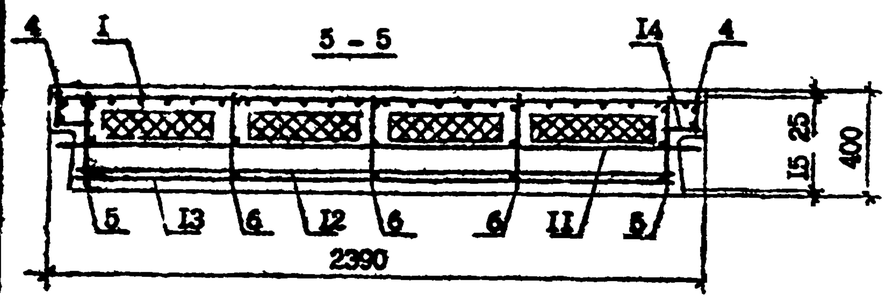

Поз.	Наименование	Кол.	Обозначение документа
1	Сетка С12	1	1.090.1-7с.2-6 24
2	С38	2	31
3	С52	1	32
4	Каркас КР1	2	34
5	КР3	2	36
6	КР14	3	37
7	Петля строповочная СП2	2	47
8	Стержень анкерный АН1	1	45
9	АН2	1	45
10	АН4	4	46
11	Ф14А-I, L=2350; 2,84кг	2	без чертежа
12	Ф14А-I, L=2170; 2,62кг	2	без чертежа
13	Ø4Вр-I, L=2130; 0,21кг	12	без чертежа
14	Ø4Вр-I, L=120; 0,01кг	16	без чертежа
	Масса стали:	66,2	

Технические требования см. 1.090.1-7с.2-6 ТТ.

Арматурные узлы см. 1.090.1-7с.2-6 Д2.

Арматура классов А-I по ГОСТ 5781-82*.

Арматура класса Вр-I по ГОСТ 6727-80*.

Инв. № подл. | Подпись и дата | Взам. инв. №

т.к. 1.090.1-7с. вып 2-6

Копировал | Формат А3

Армирование панели ПС 18.33.4-ПТ-С9

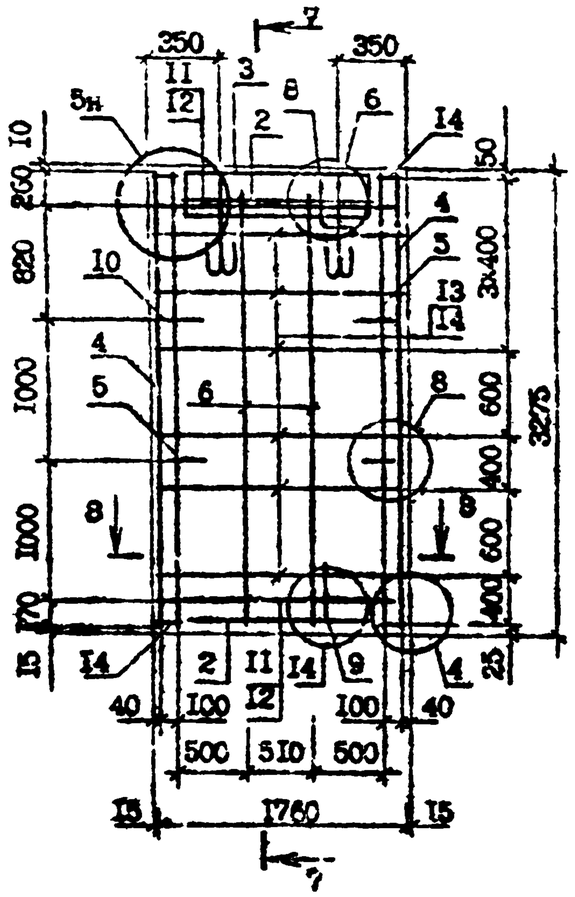

7 - 7

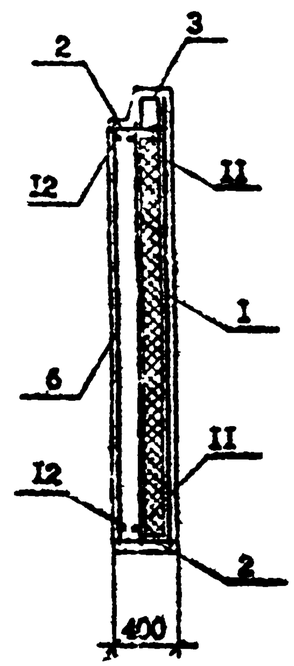

8 - 8

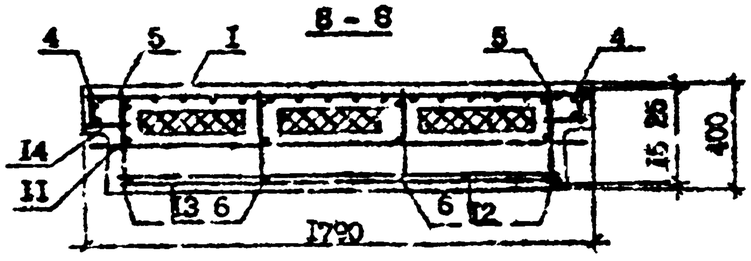

Поз.	Наименование	Кол.	Обозначение документа
1	Сетка С11	1	1.090.1-7с.2-6 ВА
2	С40	2	31
3	С53	1	32
4	КР1	2	34
5	КР3	2	36
6	КР14	2	37
7	Петля строповочная СПР	2	47
8	Стержень анкерный АН1	1	45
9	АН2	1	45
10	АН4	4	46
11	⌀14А-I, L=1750; 2,12кг	2	без чертежа
12	⌀14А-I, L=1570; 1,90кг	2	без чертежа
13	⌀4Вр-I, L=1880; 0,15кг	12	без чертежа
14	⌀4Вр-I, L=120; 0,01кг	16	без чертежа
	Масса стали:	33,22	

Технические требования см. 1.090.1-7с.2-6 ТТ.
Арматурные узлы см. 1.090.1-7с.2-6 ВВ.
Арматура класса А-I по ГОСТ 5781-82*.
Арматура класса Вр-I по ГОСТ 6727-80*.

* * 1.090.1-7с.2-6 вып. 2-6

Инв. N подл. | Подпись и дата | Взам. инв. N

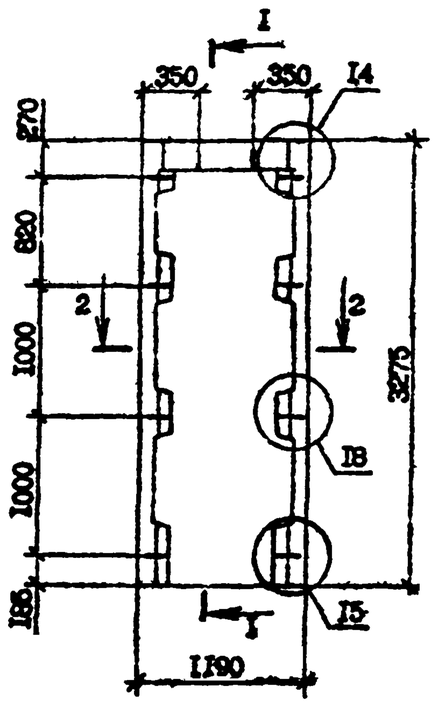

I - I

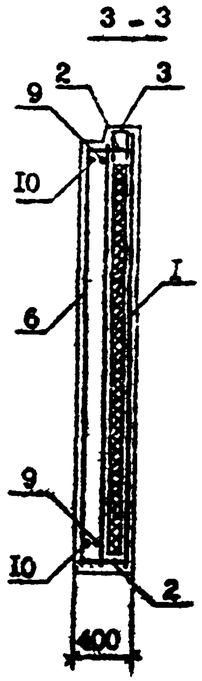

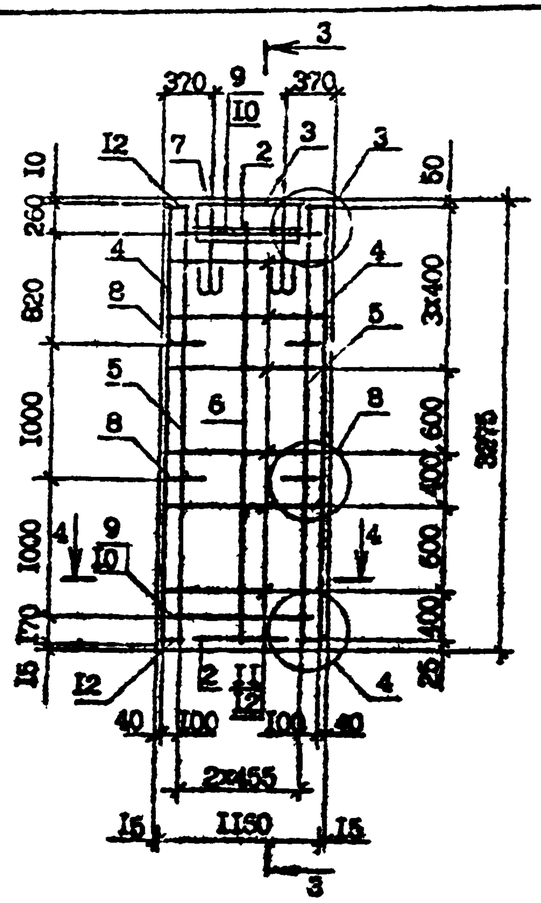

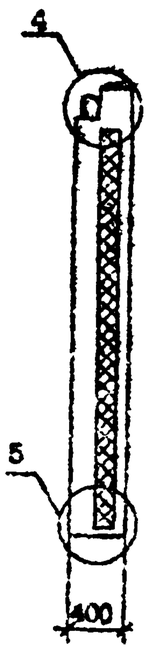

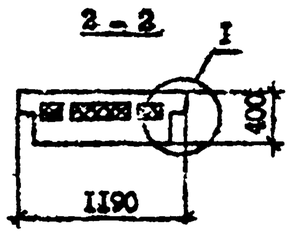

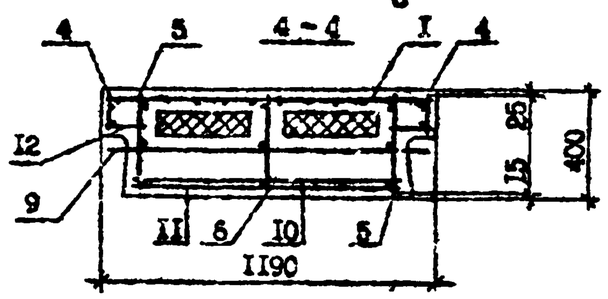

Поз.	Наименование	Кол.	Обозначение документа
I	Сетка С6	I	I.090.I-7с.2-6 24
2	С45	2	3I
3	С54	I	33
4	Каркас КРI	2	34
5	КР3	2	36
6	КРI4	I	37
7	Петля строповочная СПI	2	47
8	Стержень анкерный АН4	4	45
9	⌀I4А-I, L =II50; I,45кг	2	без чертежа
I0	⌀I4А-I, L =970; I,I7кг	2	без чертежа
II	⌀4Вр-I, L =930; 0,09кг	I2	без чертежа
I2	⌀4Вр-I, L =I20; 0,0Iкг	I6	без чертежа
	Масса стали:	36,96	

Технические требования см. I.090.I-7с.2-6 ТТ.
Опалубочные узлы см. I.090.I-7с.2-6 ДI.
Арматурные узлы см. I.090.I-7с.2-6 Д2.
Вид панели дан с внутренней стороны.
Пенопласт полистирольный по ГОСТ I5588-86.
Арматура класса А-I по ГОСТ 5781-82*.
Арматура класса Вр-I по ГОСТ 6727-80*.

Марка панели	Расход материалов, м³		Масса, т
	Бетон легкий класса В10, D 1200	Пенопласт полистирольный	
ПС I2.33.4-ПТ-С9	I,II	0,2I	I,34

Разраб.	Сапилова		5.90
Проверил	Шепиа		5.90
ГИП	Бурджанадзе		5.90
Нач.отд.	Бахтадзе		5.90
Н.контр.	Матчерян		5.90

I.090.I-7с.2-6 ТР

Панель ПС I2.33.4-ПТ-С9

Стадия	Лист	Листов
Р		I

ЦНИИЭП

Копировал

Формат А3

Инв. № подл. | Подпись и дата | Взам. инв. №

Т.П. 1.090.1-7с. Вып. 2-6

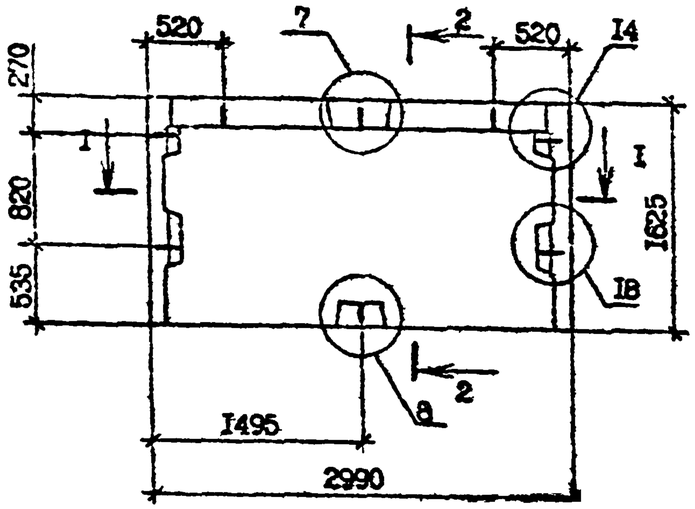

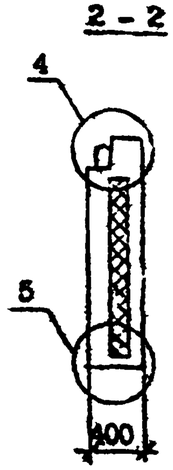

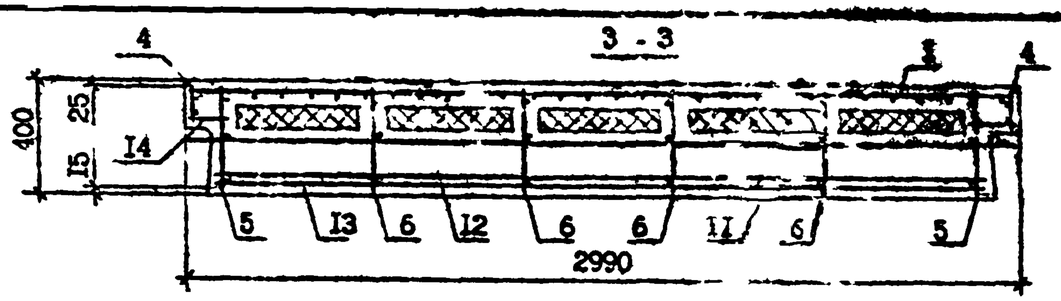

Расход материалов, м³		Масса, т
бетона марки М10, В 7,5	Пенопласт полистирольный	
I,46	0,3I	I,76

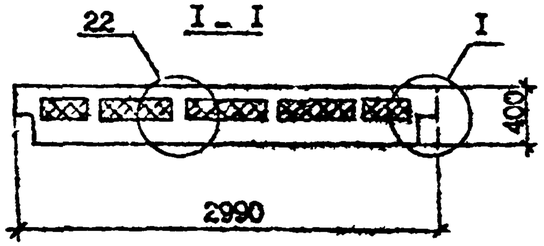

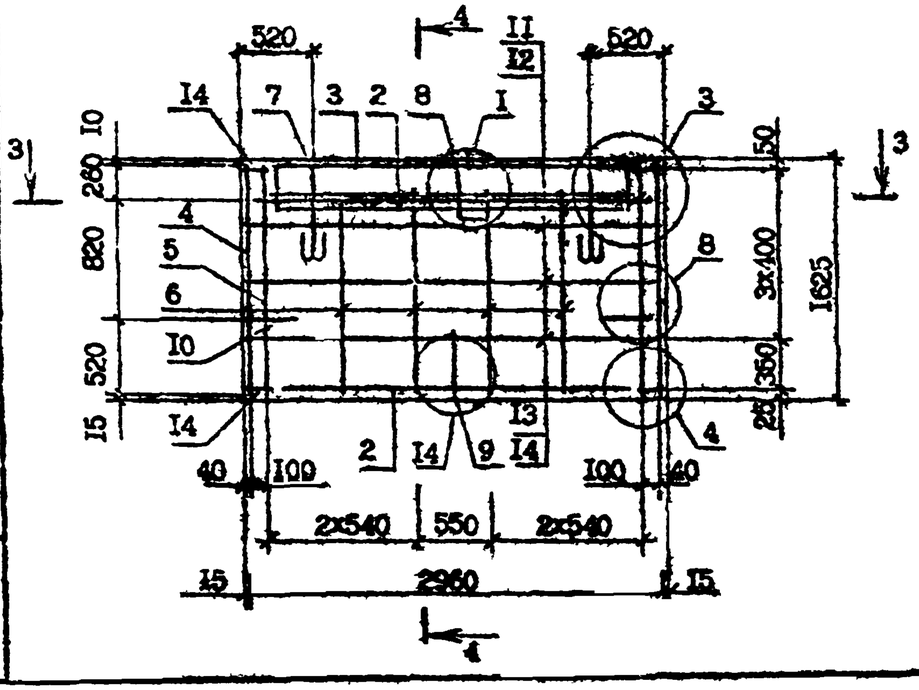

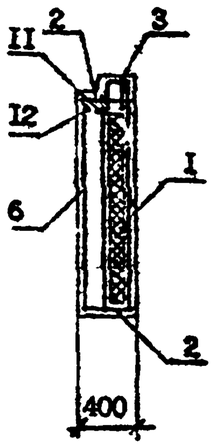

Поз.	Наименование	Кол.	Обозначение документа
I	Сетка СI5	I	I.090.I-7с.2-6 24
2	С35	2	3I
3	С50	I	32
4	Каркас КР2	2	34
5	КР4	2	35
6	КРI2	4	37
7	Петля строповочная СПI	2	47
8	Стержень анкерный АНI	I	45
9	АН2	I	45
I0	АН4	2	46
II	⌀I4А-I, L=2950; 3,57кг	I	без чертежа
I2	⌀I4А-I, L=2770; 3,35кг	I	без чертежа
I3	⌀4Вр-I, L=2730; 0,27кг	5	без чертежа
I4	⌀4Вр-I, L=I20; 0,0Iкг	I0	без чертежа
	Масса стали:	4I,I4	

Технические требования см. I.090.I-7с.2-6 ТТ.
Опалубочные узлы см. I.090.I-7с.2-6 ДI.
Арматурные узлы см. I.090.I-7с.2-6 Д2.
Утеплитель по ГОСТ I5588-86.

Разраб.	Сапихова		5.89	I.090.I-7с.2-6 I8
Проверил	Шеляя		5.89	
ГИП	Бурджанадзе		5.89	
Нач.отд.	Бенгадзе		5.89	Панель ПС 30.I6.4-ПТ-С9
Н.контр.	Маркарян		5.89	

Стадия	Лист	Листов
Р		I

ЦНИИЭП

Комрозит

т.к. 1.090.1-7с вып. 2-6

Инв. № подл. | Подпись и дата | Взам. инв. №

1ПС 33.33.4-ПТ-С9

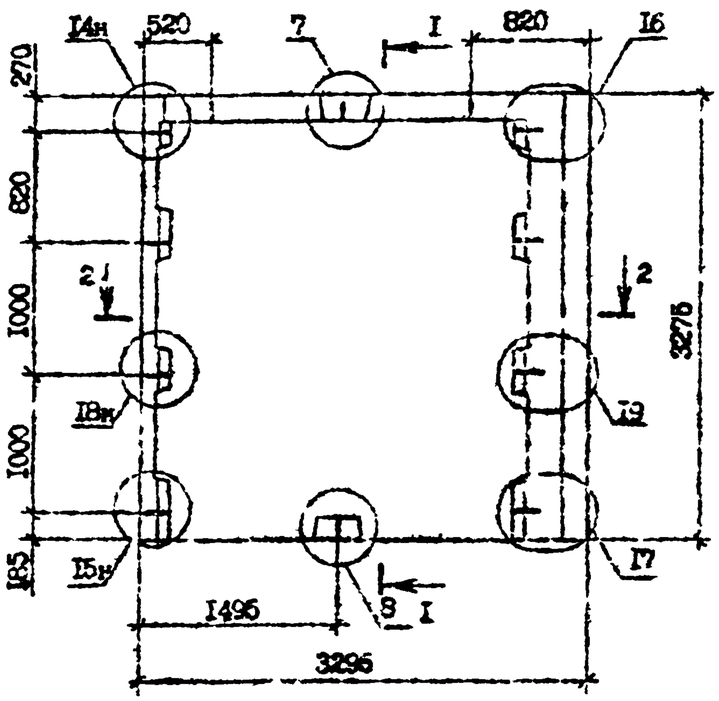

I - I

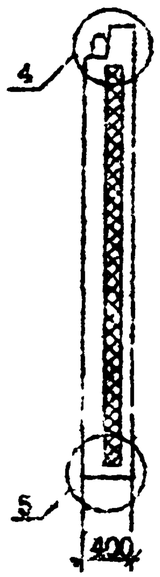

2ПС 33.33.4-ПТ-С9

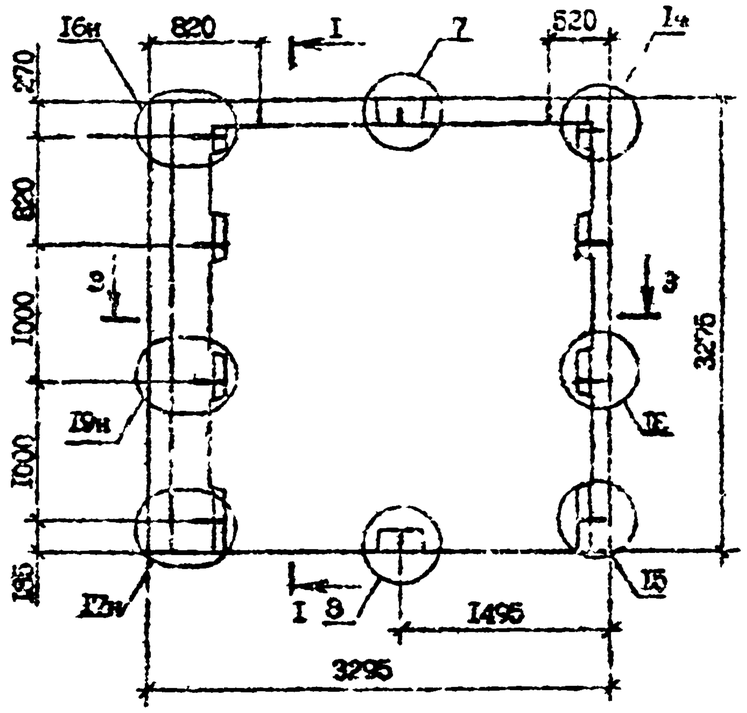

Вид панели для с внутренней стороны.

1 - 2

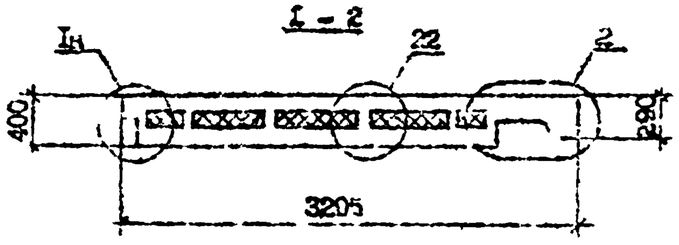

3 - 3

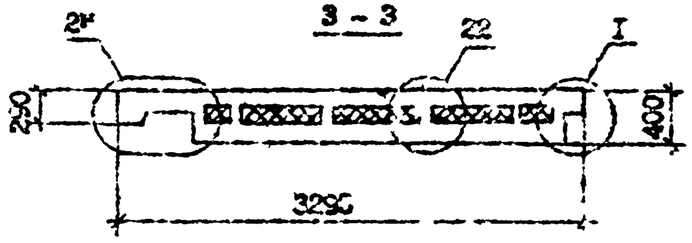

Технические требования см. I.090.1-7с.2-6 ТТ.

Опалубочные узлы см. I.090.1-7с.2-6 ДП.

Марка элемента	Расход материалов, м³		Масса, т
	Бетон легкий марки В10, D 1200	Пенопласт полистирольный	
1ПС 33.33.4-ПТ-С9	3,12	0,66	2,77
2ПС 33.33.4-ПТ-С9	3,12	0,66	3,77

Разраб.	Семенова			I.090.1-7с.2-6 19		
Проверил	Шепин					
ГИП	Бурмистров					
Нач.отд.	Бахтиров			Панель 1ПС 33.33.4-ПТ-С9 2ПС 33.33.4-ПТ-С9	Стадия	Лист	Листов
					Р	1	3
Н.контр.	Мочкарин				ЦНИИЭП		

Инв. № подл. | Подпись и дата | Взам. инв. №

Т.К. 1090.1-7с вып. 2-6

Копировал | Формат А3

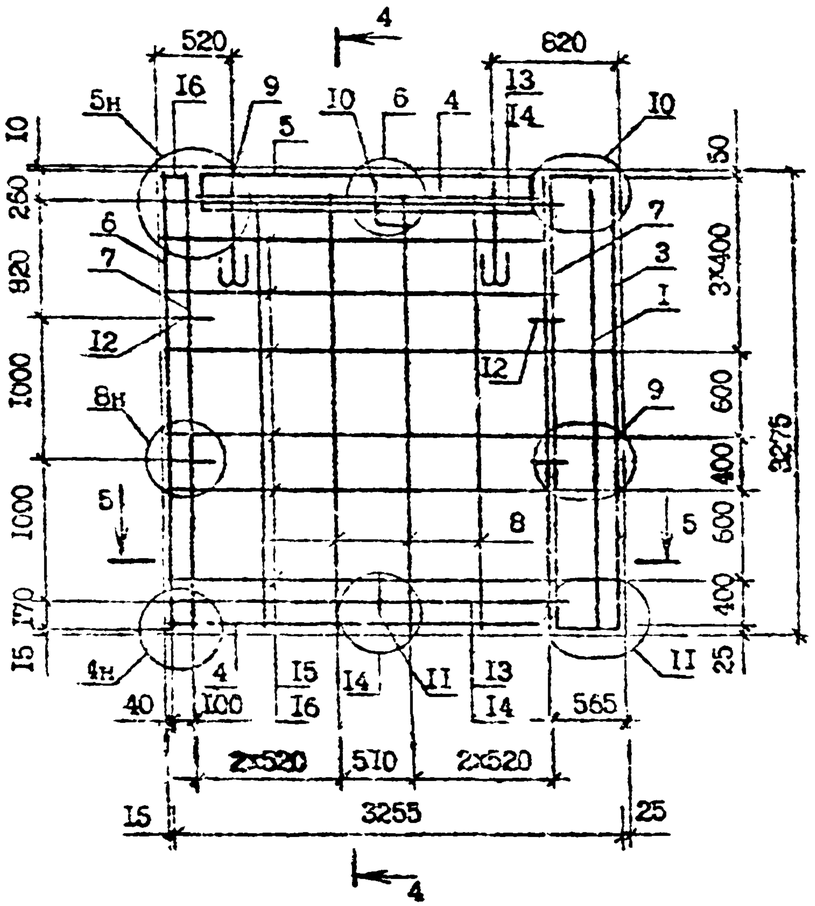

4 – 4

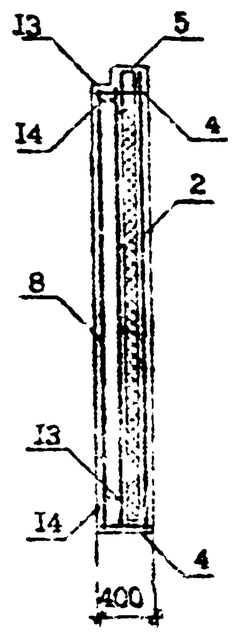

5 – 5

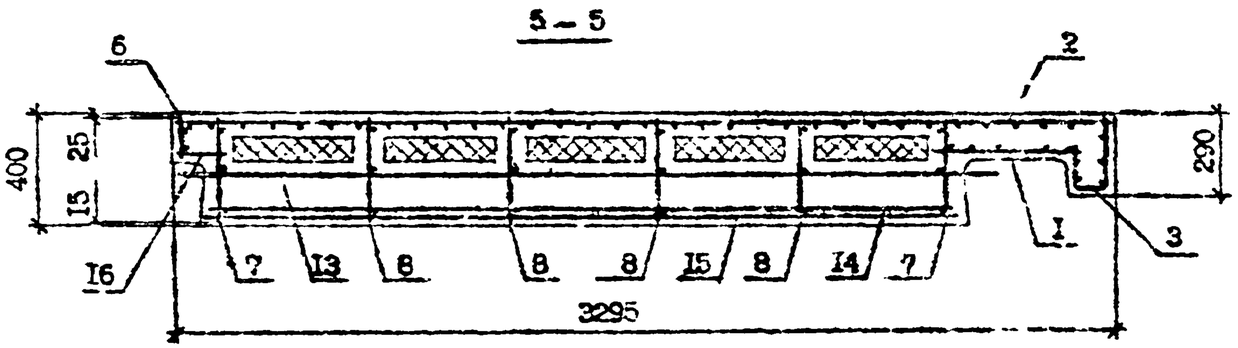

Поз.	Наименование	Кол.	Обозначение документа
I	Сетка С		УI.I-7с.2-6 24
2	С12	I	24
3	С32	I	30
4	С36	I	3I
5	С5I	I	32
6	Каркас КРI	4	34
7	КР3	2	36
8	КРI4	4	37
9	Петля строповочная СП3	2	47
I0	Стержень анкерный АНI	I	45
II	АН2	I	45
I2	АН4	4	46
I3	⌀I4А-I, L=2835; 3,43кг	2	без чертежа
I4	⌀I4А-I, L=2655; 3.2Iкг	2	без чертежа
I5	⌀4Вр-I, L=2640; 0,26кг	I2	без чертежа
I5	⌀4Вр-I, L=I20; 0,0Iкг	8	без чертежа
	Масса стали:	85,46	

Технические требования см. I.090.I-7с.2-6 ПТ.

Арматурные узлы см. I.090.I-7с.2-6 I2.

Арматура класса А-I по ГОСТ 5781-82*.

Арматура класса Вр-I по ГОСТ 6727-80*

т.к. 1.090.1 7с. вып. 2-6

Инв. № подл. | Подпись и дата | Взам. инв. №

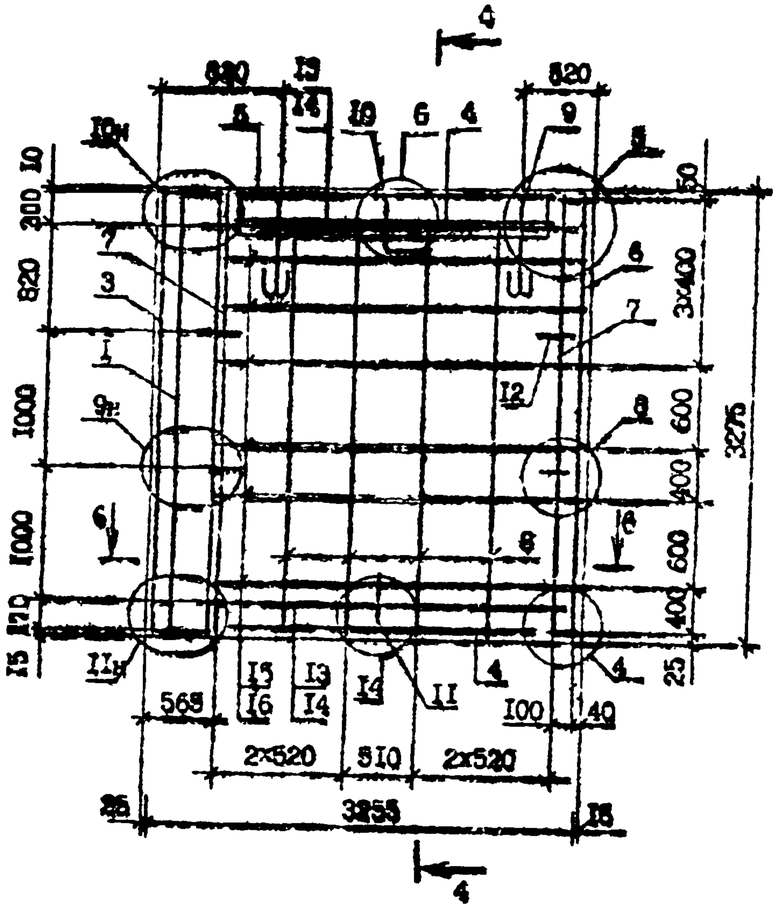

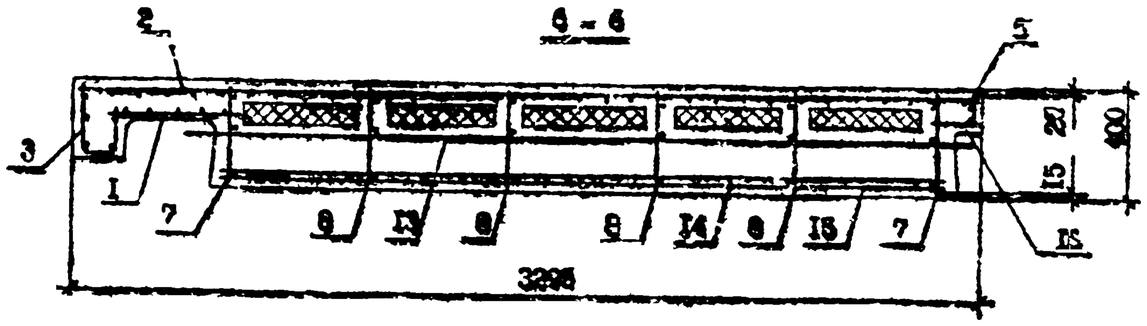

Поз.	Наименование	Кол.	Обозначение документа
1	Сетка С1	1	1.090.1-7с.2-6 24
2	С14	1	24
3	С32	1	30
4	С36	2	31
5	С51	1	32
6	Каркас КР1	1	34
7	КР3	2	36
8	КР14	4	37
9	Петля строповочная СП3	2	47
10	Стержень анкерный АН1	1	45
11	Ан2	1	45
12	АН4	4	46
13	Ф14А-I, L=2835; 3,43кг	2	без чертежа
14	Ф14А-I, L=2655; 3,21кг	2	без чертежа
15	Ф4Вр-I, L=2640; 0,26кг	12	без чертежа
16	Ф4Вр-I, L=120; 0,01кг	8	без чертежа
	Масса стали:	55,46	

Технические требования см. 1.090.1-7с.2-6 ТТ.
Арматурные узлы см. 1.090.1-7с.2-6 ДИ.
Арматура класса А-I по ГОСТ 5781-82*.
Арматура класса Вр-I по ГОСТ 6727-80*.

1.090.1-7с вып. 2-6

Инв. № подл. | Подпись и дата | Взам. инв. №

1.090.1-7с.2-6 19	Лист 3

Копировал | Формат А3

1ПС 15.33.4-ПТ-С9

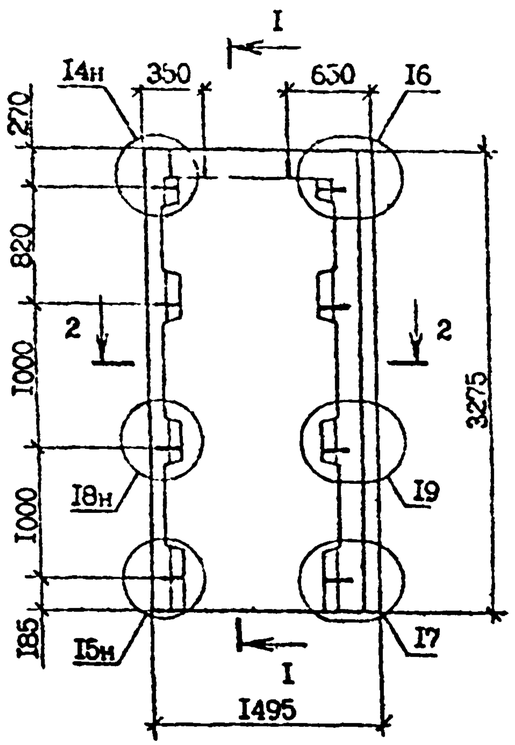

I - I

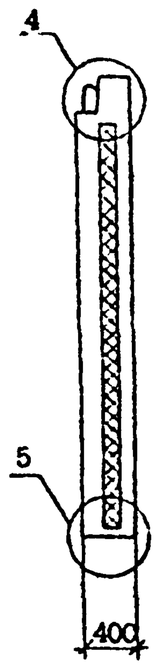

2ПС 15.33.4-ПТ-С9

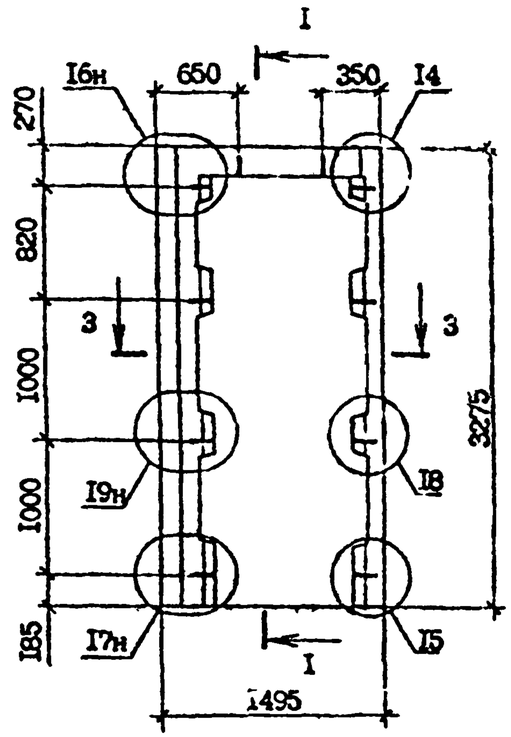

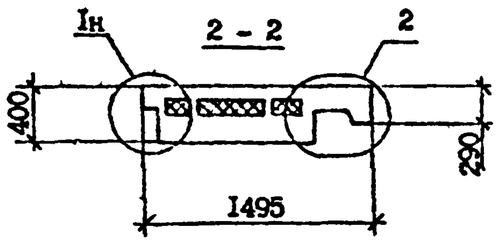

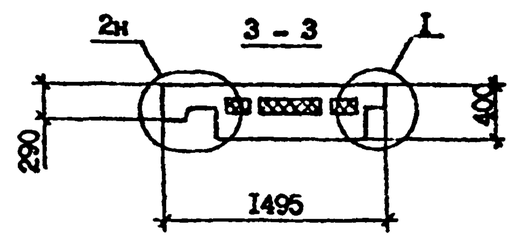

Технические требования см. I.090.I-7с.2-6 ТТ.

Опалубочные узлы см. I.090.I-7с.2-6 ДI.

Армирование панелей см. I.090.I-7с.2-6 20 л.2,3.

Марка панели	Расход материалов м³		Масса, т
	Бетон легкий класса В10, D 1200	Пенопласт полистирольный	
1ПС 15.33.4-ПТ-С9	1,33	0,19	1,60
2ПС 15.33.4-ПТ-С9	1,33	0,19	1,60

Разраб.	Селихова		5.X.90	I.090.I-7с.2-6 20			
Проверил	Шегия		5.X.90				
ГИП	Бурджанадзе		5.X.90				
Нач.отд.	Бахтадзе		5.X.90	Панель 1ПС 15.33.4-ПТ-С9 2ПС 15.33.4-ПТ-С9	Стадия	Лист	Листов
					Р	I	3
					ТбилЗНИИЭП		
Н.контр.	Маркарян		5.X.90				

Копировал

Формат А2

Инв. N подл. | Подпись и дата | Взам. инв. N

т.п. 1.090.1-7с вып. 2-6

Армирование панели ПС 15.33.4-ПТ-С9

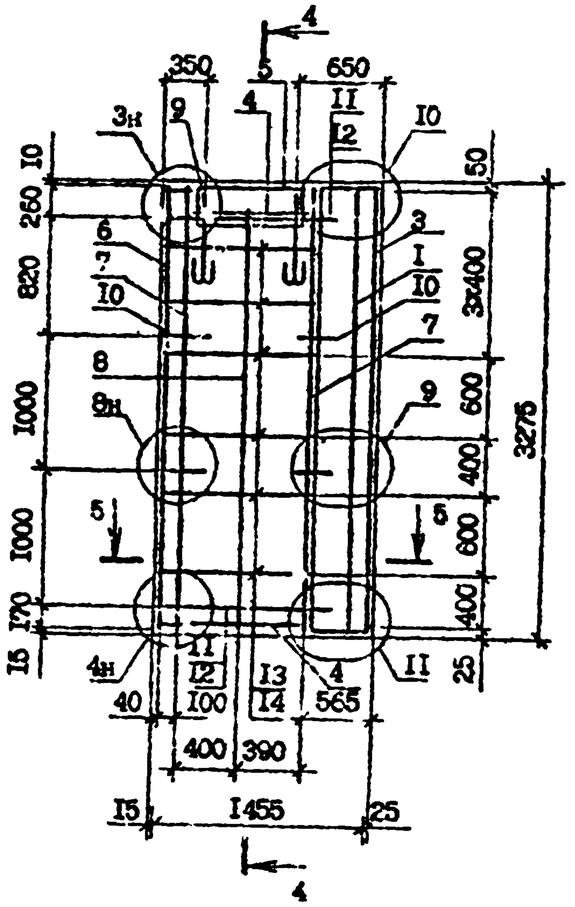

4 – 4

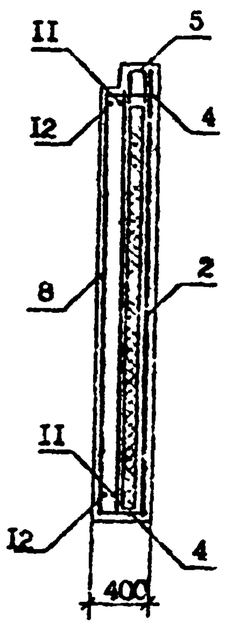

5 – 5

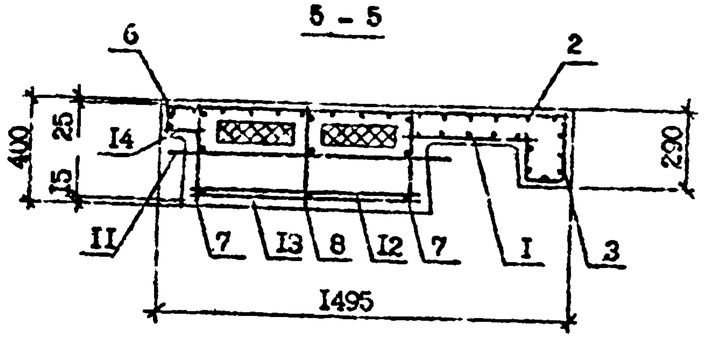

Поз.	Наименование	Кол.	Обозначение документа
I	Сетка СI	I	I.090.I-7с.2-6 24
2	С9	I	24
3	С32	I	30
4	С46	2	3I
5	С55	I	33
6	Каркас КРI	I	34
7	КР3	2	36
8	КРI4	I	37
9	Петля строповочная СПI	2	47
I0	Стержень анкерный АН4	4	45
II	⌀I4А-I, L=I035; I,25кг	2	без чертежа
I2	⌀I4А-I, L=855; I,07кг	2	без чертежа
I3	⌀4Вр-I, L=840; 0,08кг	I2	без чертежа
I4	⌀4Вр-I, L=I20; 0,0Iкг	I6	без чертежа
	Масса стали:	39,I3	

Технические требования см. I.090.I-7с.2-6 ТТ.

Арматурные узлы см. I.090.I-7с.2-6 ДС.

Арматура класса А-I по ГОСТ 5781-82*

Арматура класса Вр-I по ГОСТ 6727-80*

Т.К. I.090.I-7с вып. 2-6

Инв. № подл. | Подпись и дата | Взам. инв. №

Армирование панели 2ПС 15.33.4-ПТ-С9

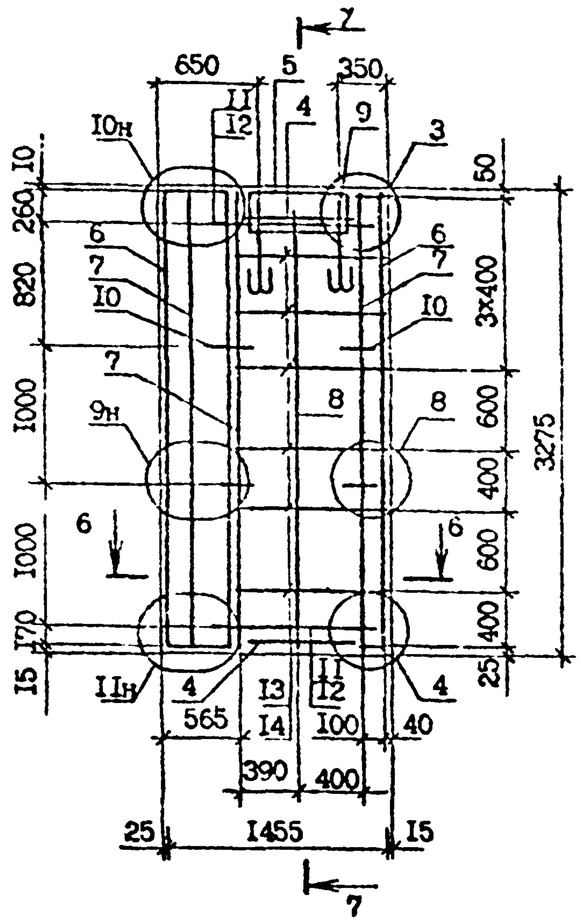

7 - 7

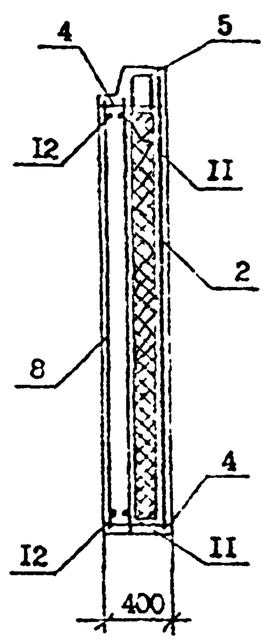

6 - 6

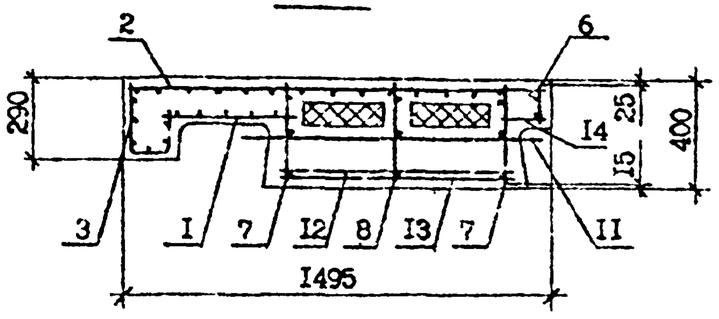

Поз.	Наименование	Кол.	Обозначение документа
1	Сетка С1	1	10.1-7с.2-6 24
2	С9	1	24
3	С32	1	30
4	С46	2	31
5	С55	1	33
6	Каркас КР1	1	34
7	КР3	2	36
8	КР14	1	37
9	Петля строповочная СП1	2	47
10	Стержень анкерный АН4	4	45
11	Ф14А-I, L=1035; 1,25кг	2	без чертежа
12	Ф14А-I, L=855; 1,03кг	2	без чертежа
13	Ф4Вр-I, L=840; 0,08кг	12	без чертежа
14	Ф4Вр-I, L=120; 0,01кг	16	без чертежа
	Масса стали:	39,1кг	

Технические требования см. 1.090.1-7с.2-6 ТТ.

Арматурные узлы 1.090.1-7с.2-6 Д2.

Арматура класса А-I по ГОСТ 5781-82*.

Арматура класса Вр-I по ГОСТ 6727-80*.

т.к. 1090 1-7с вып. 2-6

Взам. инв. №

Подпись и дата

Инв. № подл.

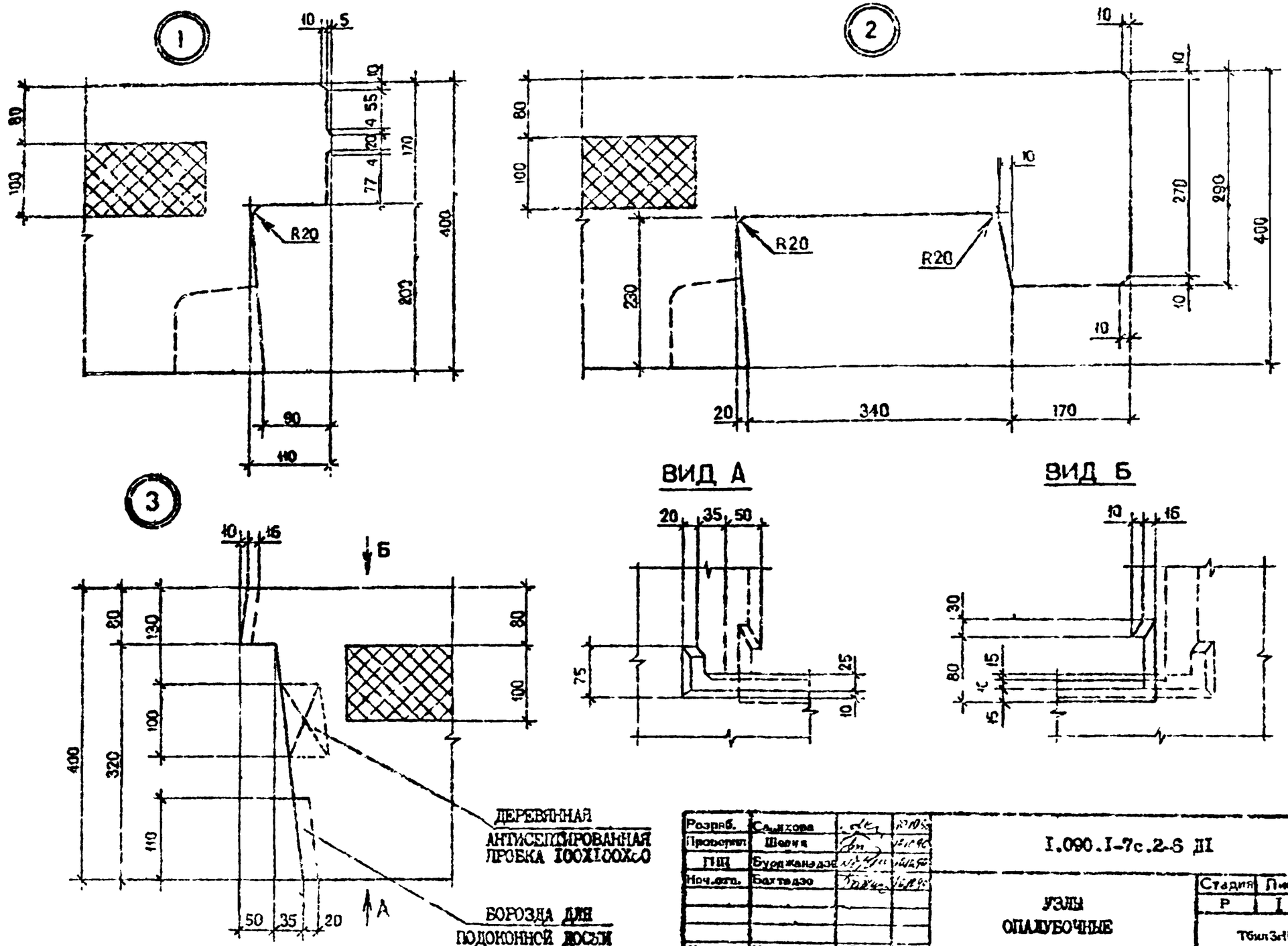

Разраб.	Салихова		
Проверил	Шевчук		
ГИП	Буджанадзе		
Нач.отд.	Балтадзе		
Н.контр.	Мордарян		

I.090.I-7с.2-S ДI

УЗЛЫ ОПАЛУБОЧНЫЕ

Стадия	Лист	Листов
Р	I	9

ТбилЗНИИЭП

Т.п. I.090.I-7с. вып. 2-S

Инв. № подл. | Подпись и дата | Взам. инв. №

Копировал

Формат А3

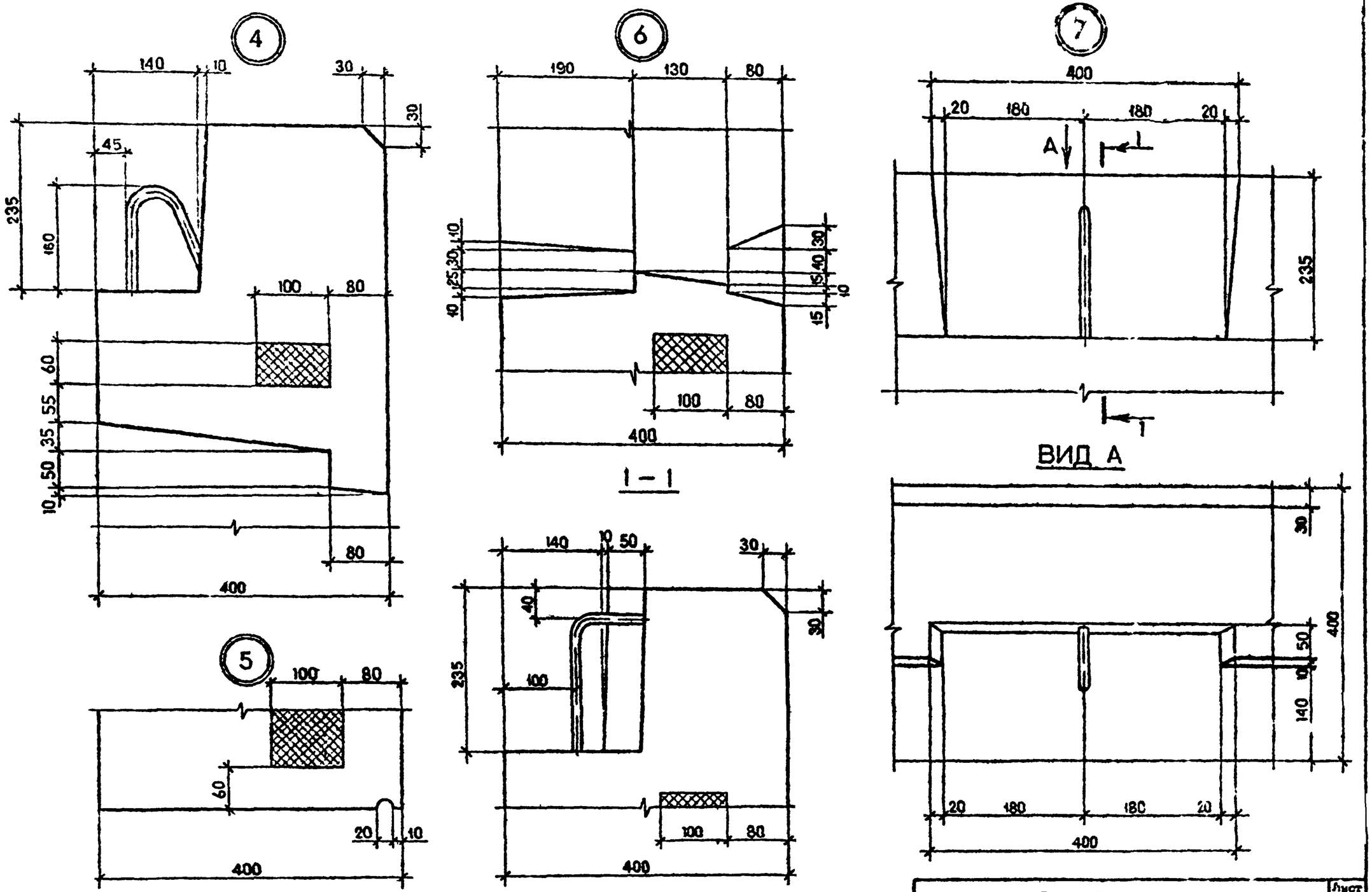

Т.Х. 1.090.1-7с вып.2-6

Инв. № подл.	Подпись и дата	Взам. инв. №

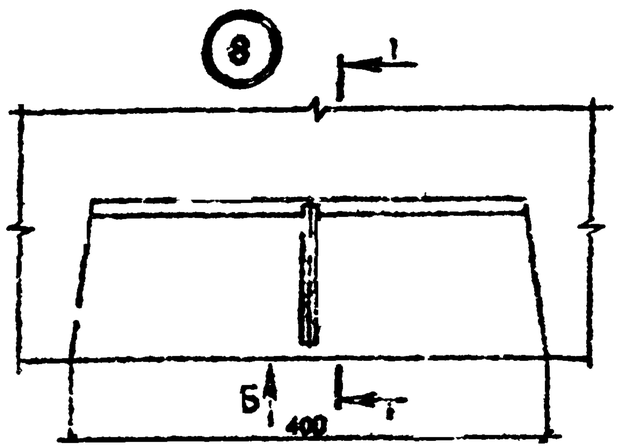

ВИД Б

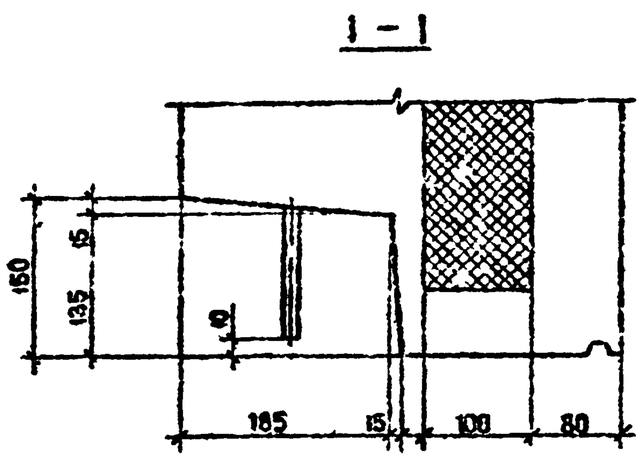

2 – 2

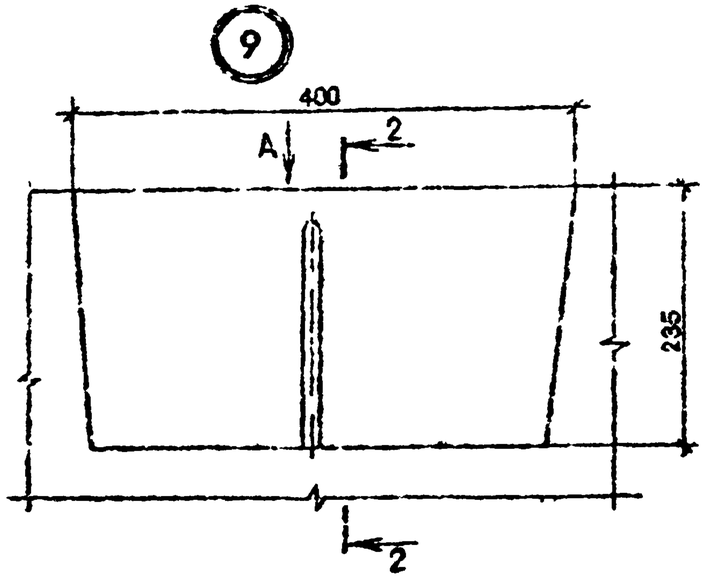

ВИД А

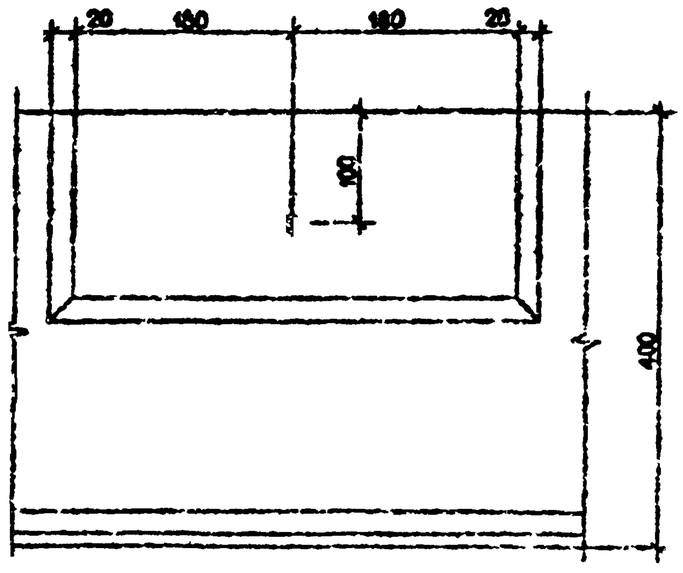

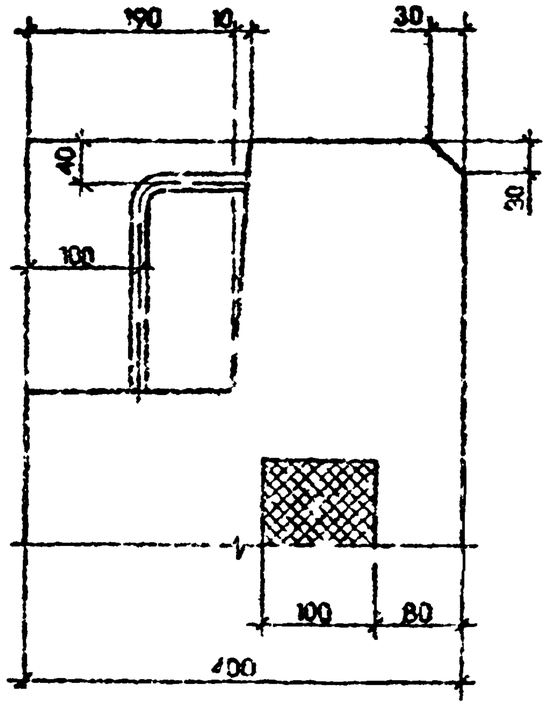

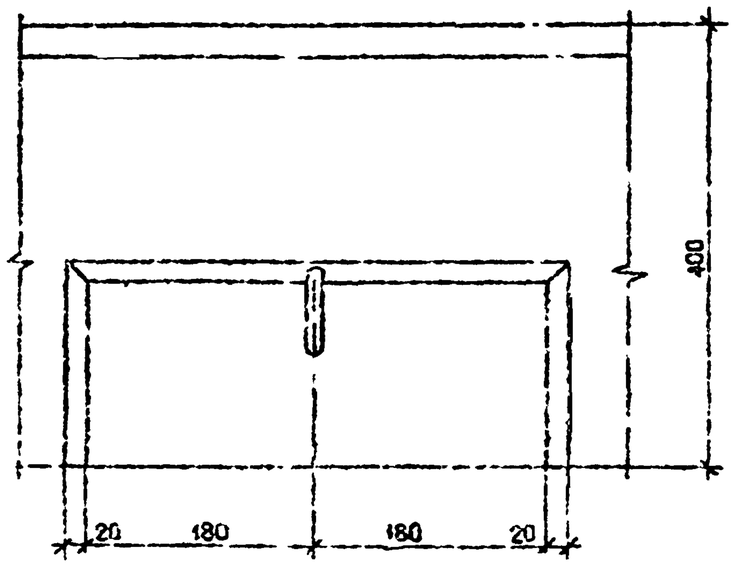

Т.п. 1.090.1-7с. вып.2-6

Инв. № подл. | Подпись и дата | Взам. инв. №

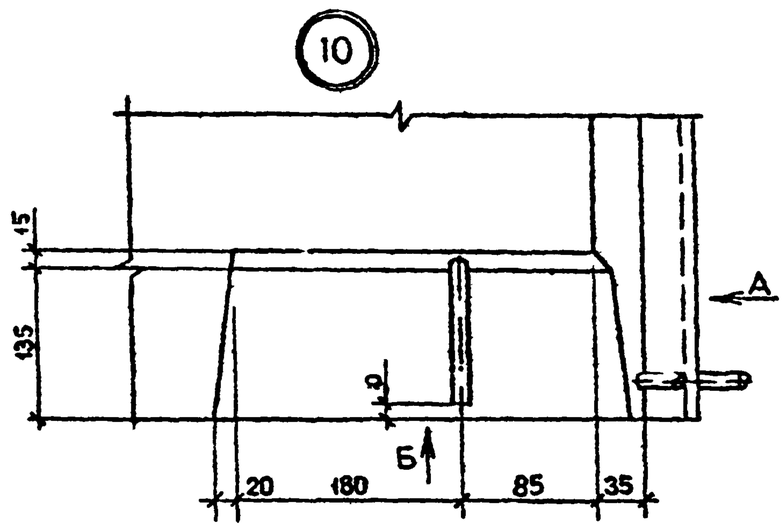

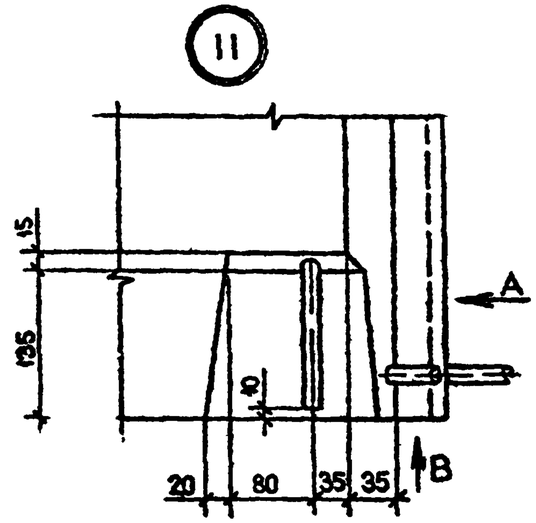

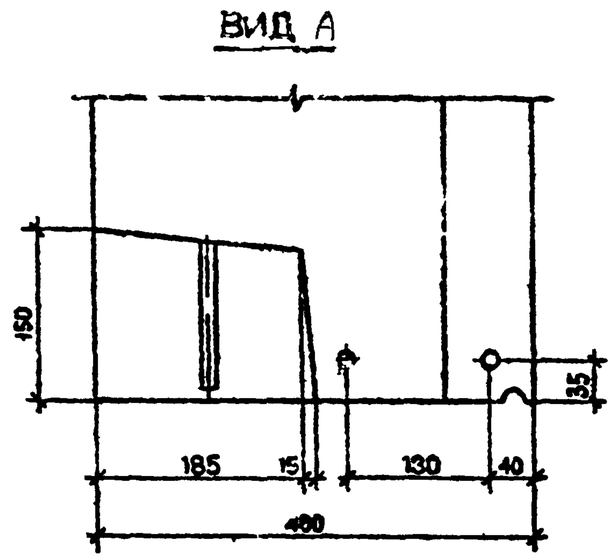

ВИД Б

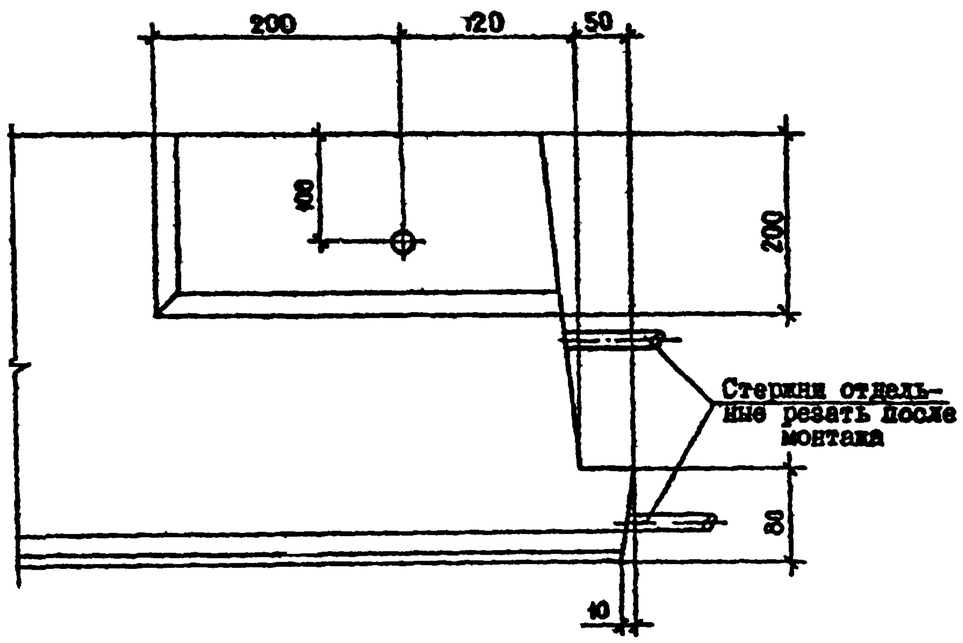

ВИД В

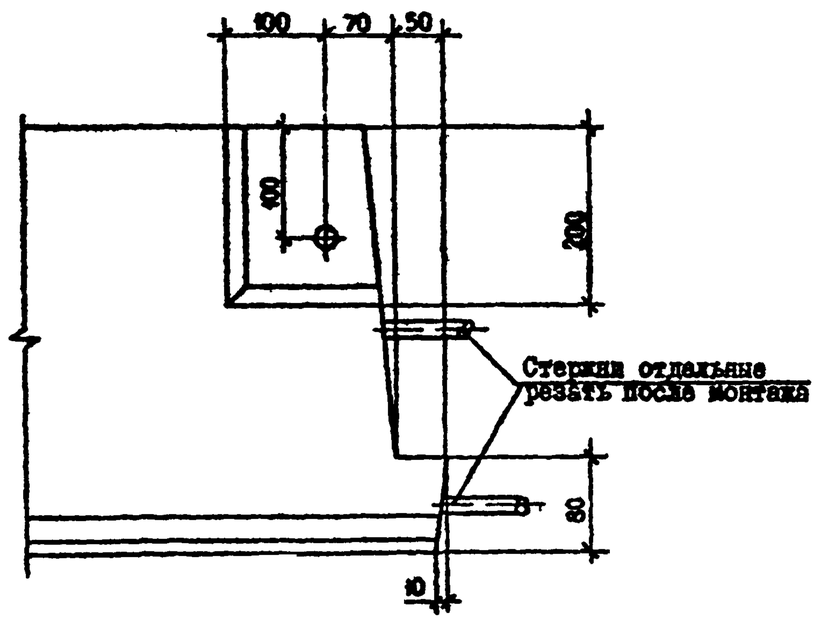

Инв. № подл. / Подпись и дата / Взам. инв. №	

Т.к. 1.090.1-7с вып 2-6

1.090.1-7с.2-6 Д1	Лист 4

Копировал

Формат А3

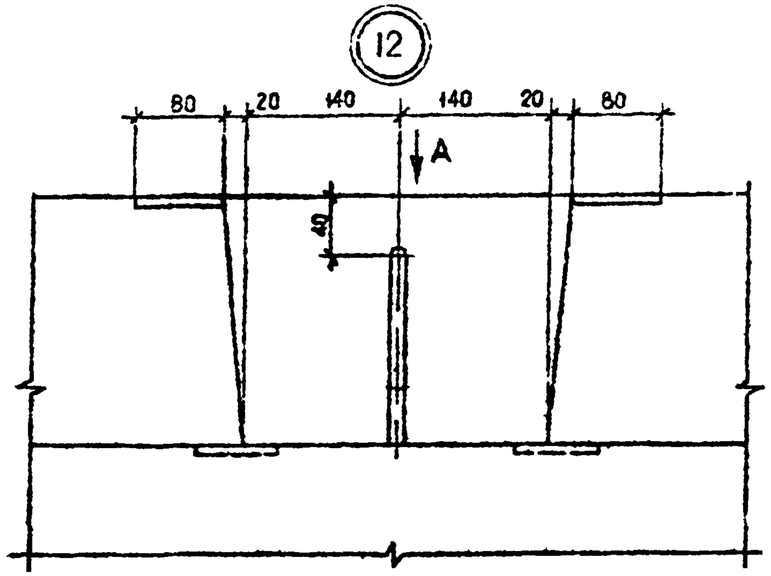
12
80
20
140
140
20
80
А
40

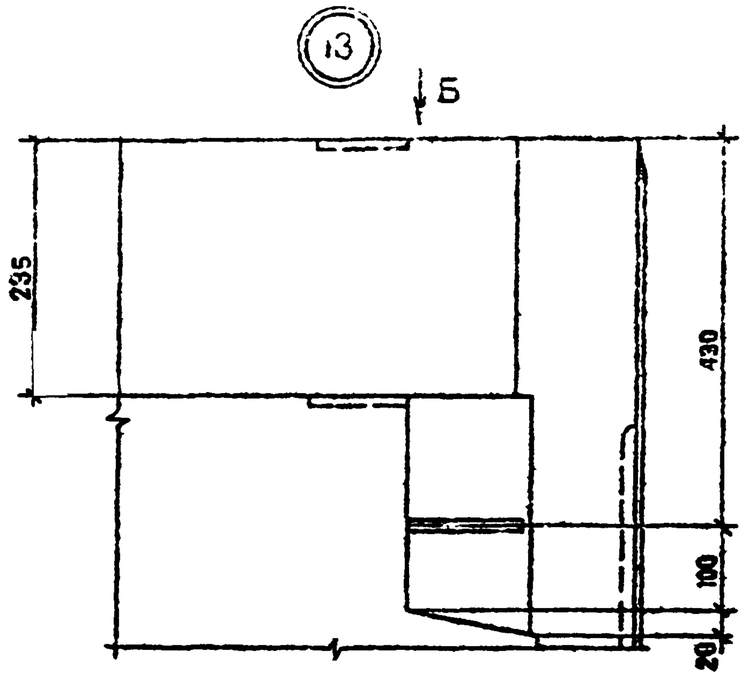
13
Б
235
430
100
20

ВИД А

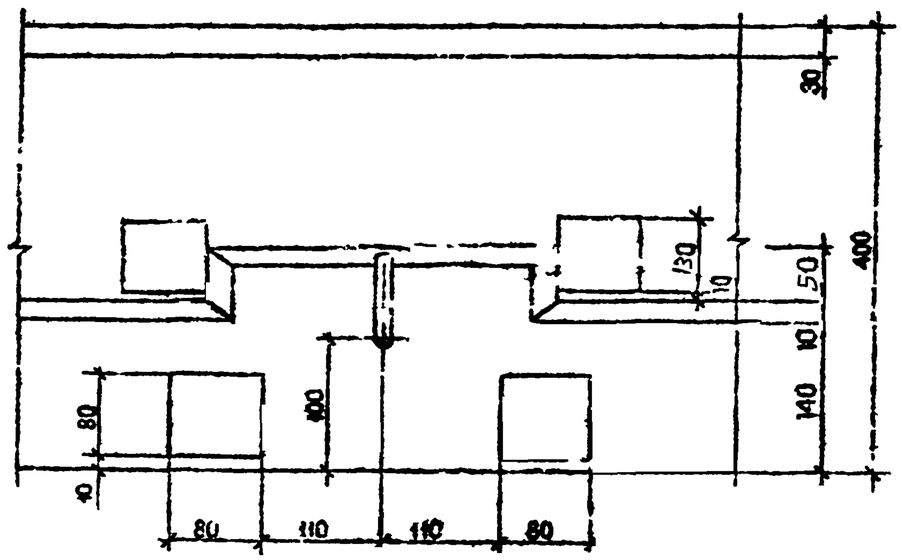
30
400
130
10
50
10
140
80
40
80
110
110
80

ВИД Б

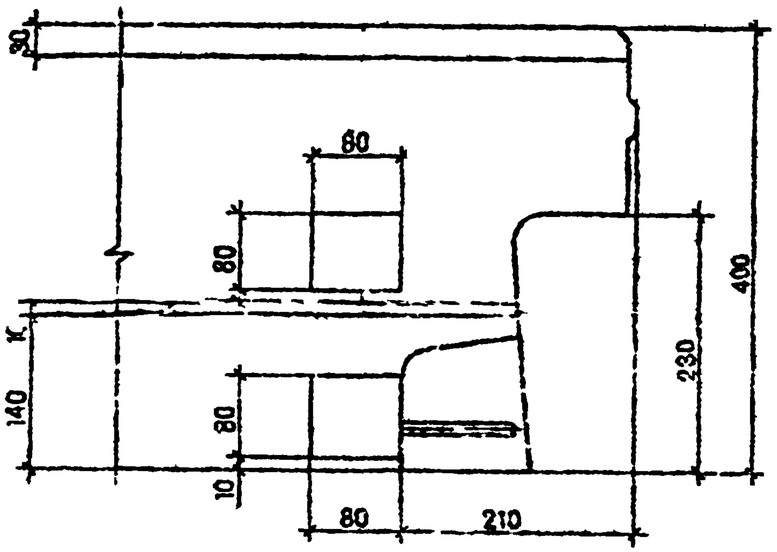
30
80
80
К
140
80
10
80
210
230
400

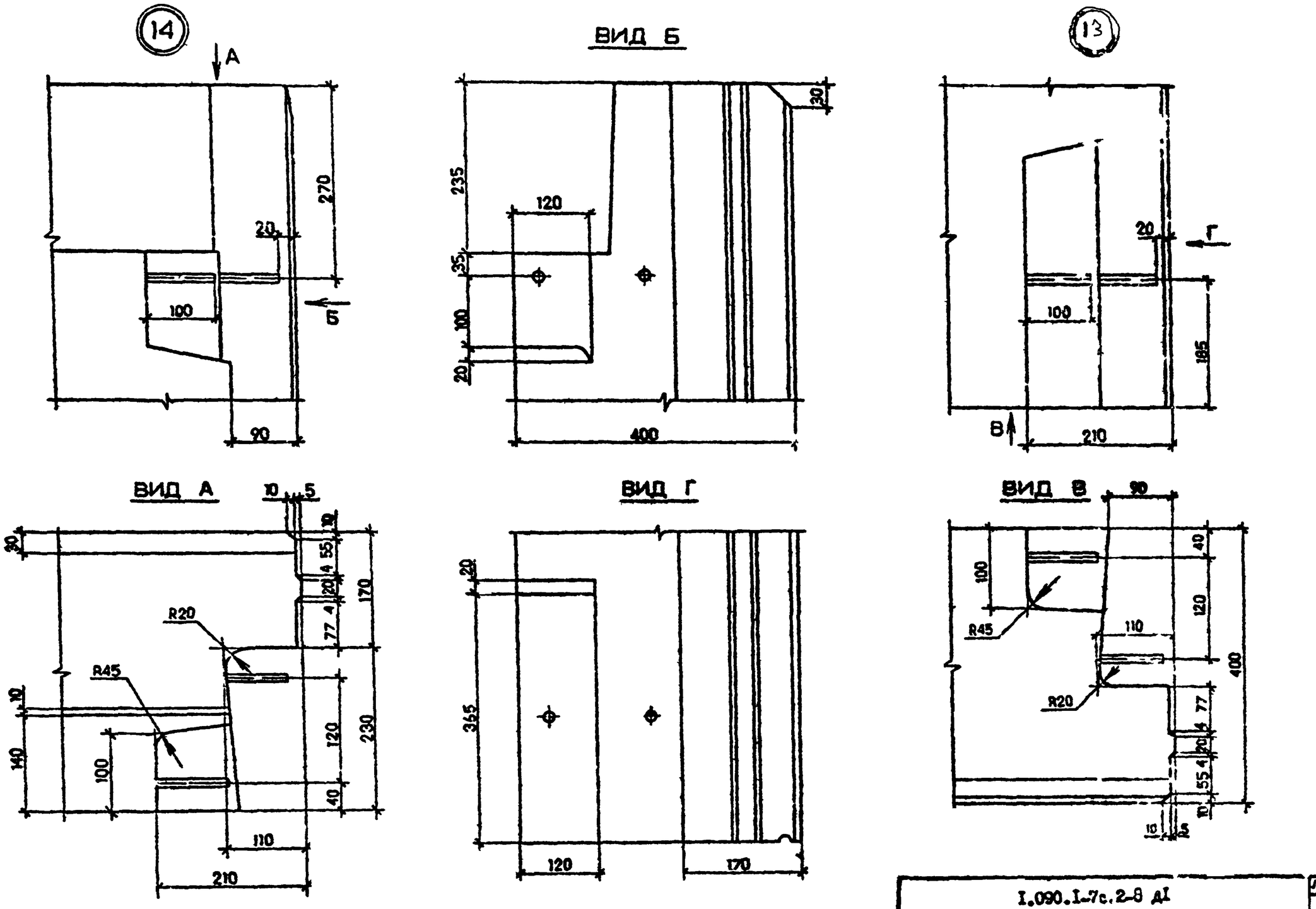

7.К. 1.090.1-7с, вып 2-6

Инв. № подл.	Подпись и дата	Взам. инв. №

I.090.I-7с.2-8 ДI

Лист 6

Копировал

Формат А3

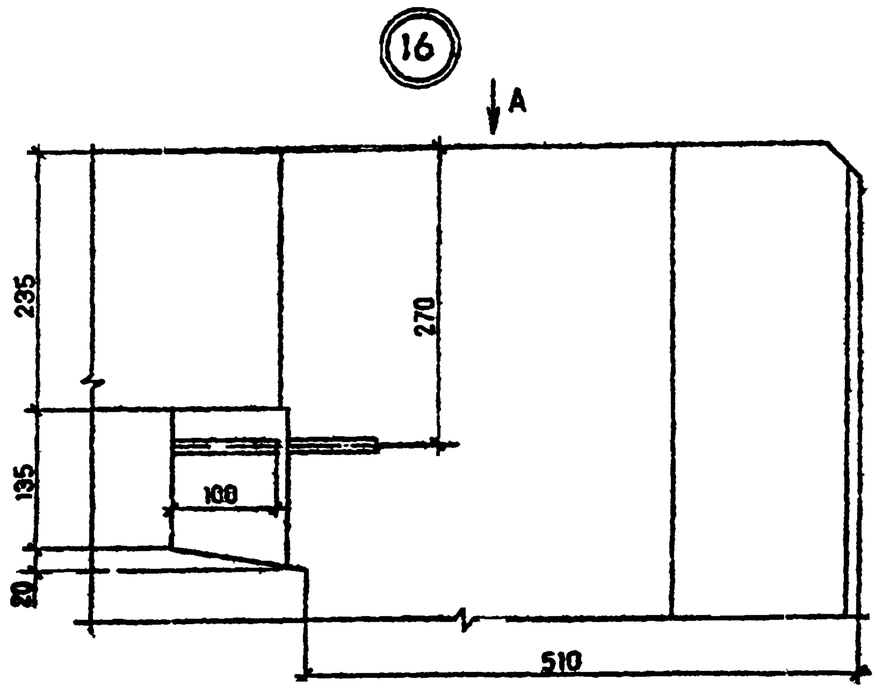

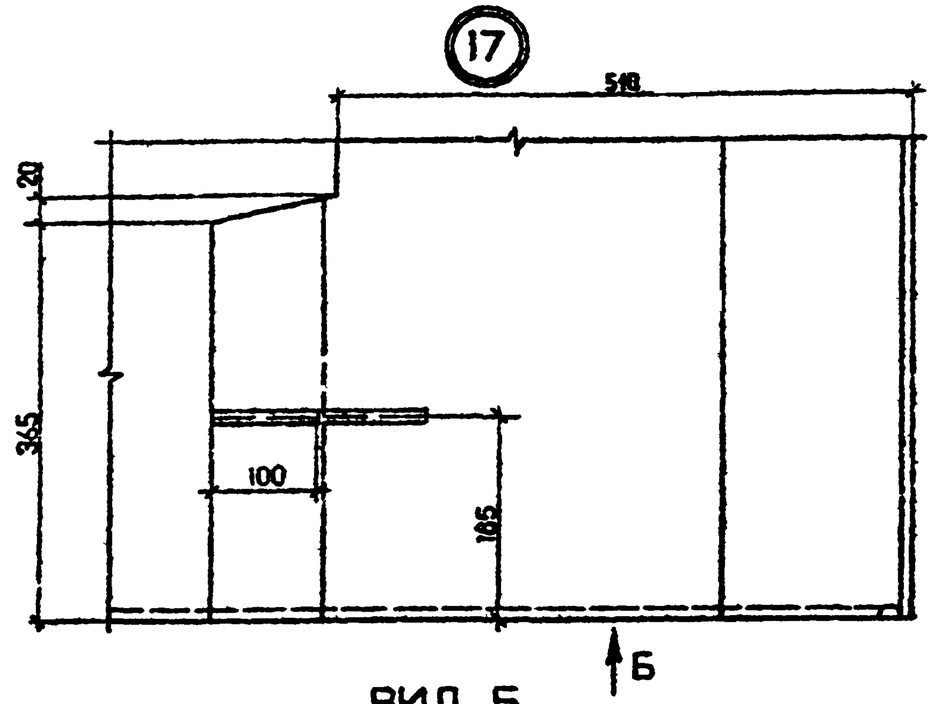

ВИД Б

ВИД А

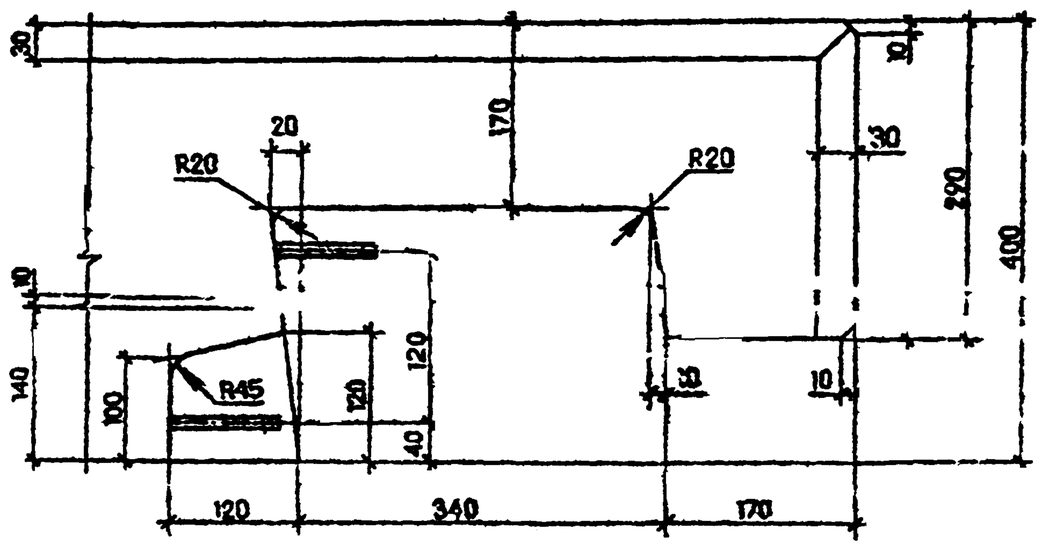

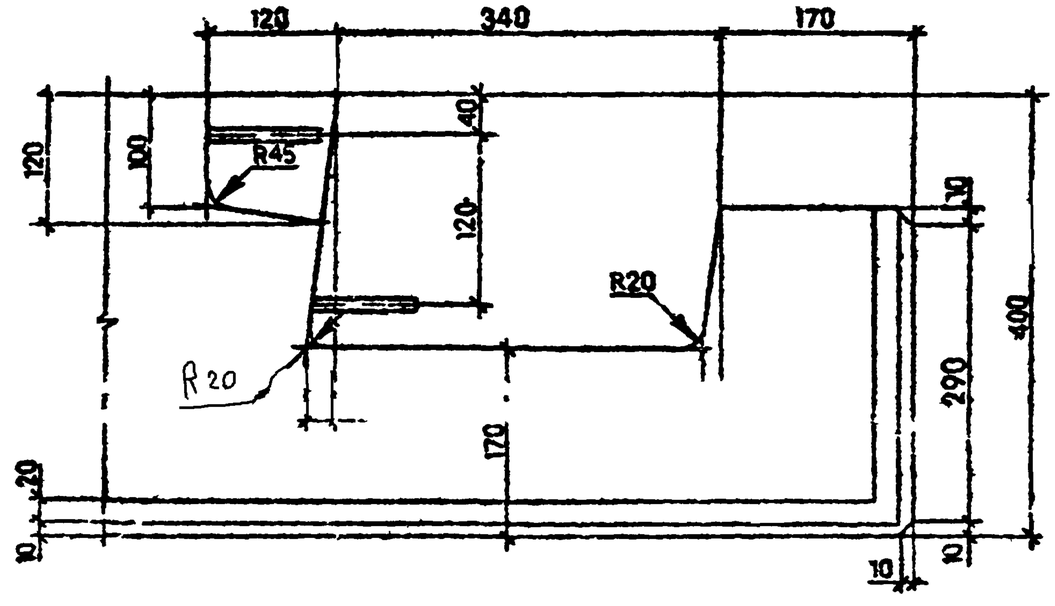

Т.п. 820 1-76 вып. 2-6

Инв. № подл.	Подпись и дата	Взам. инв. №

I.090.I-7с.2-6 ДI	Лист 7

Копировал Формат А3

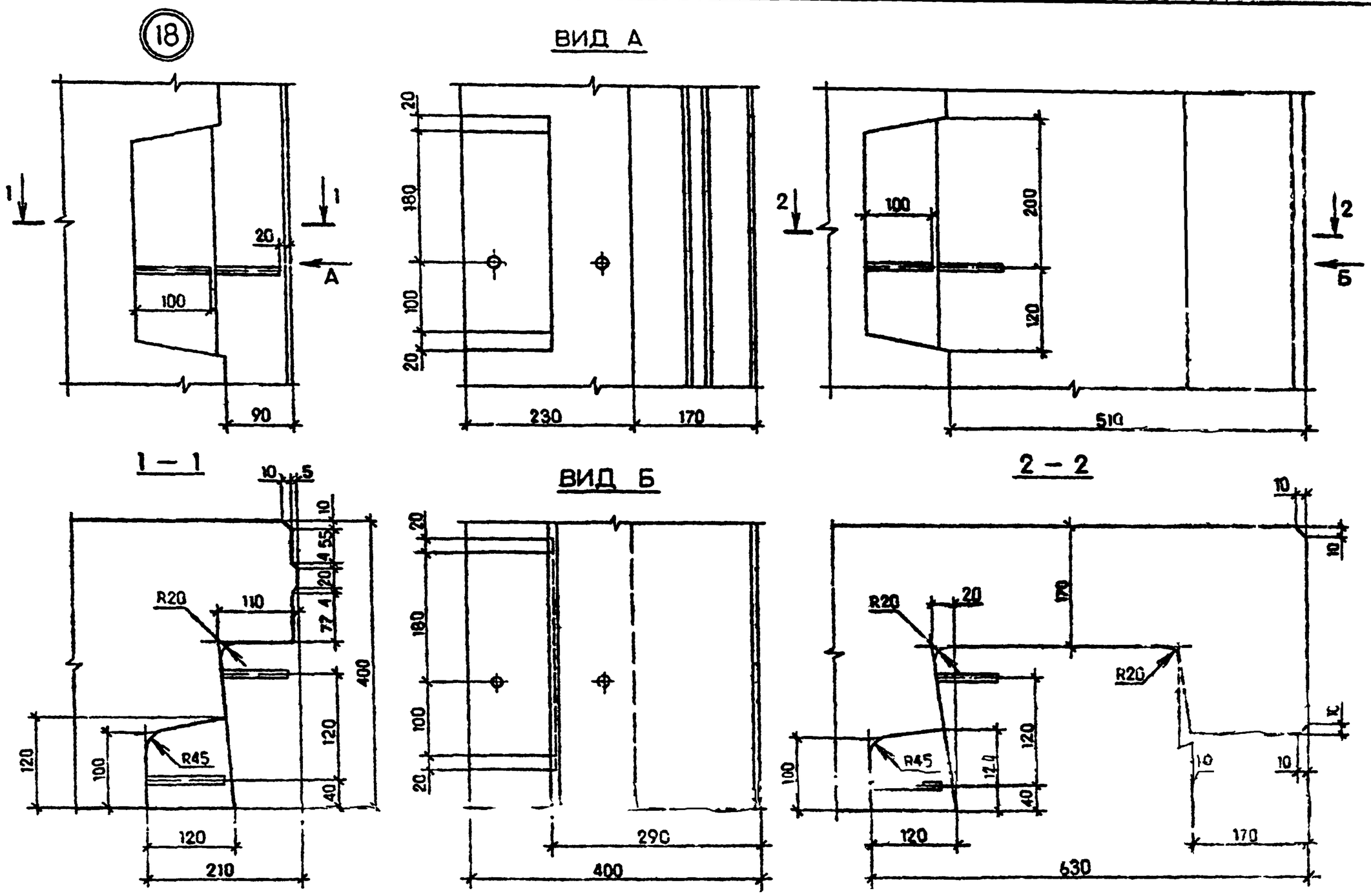

т.к 1.090.1-7с вып. 2-6.

Инв. № подл.	Подпись и дата	Взам. инв. №

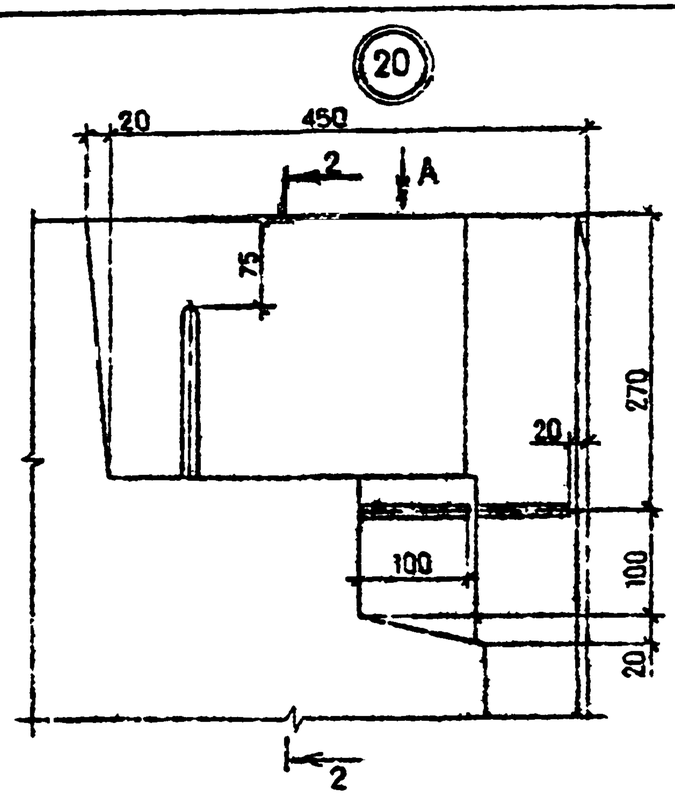

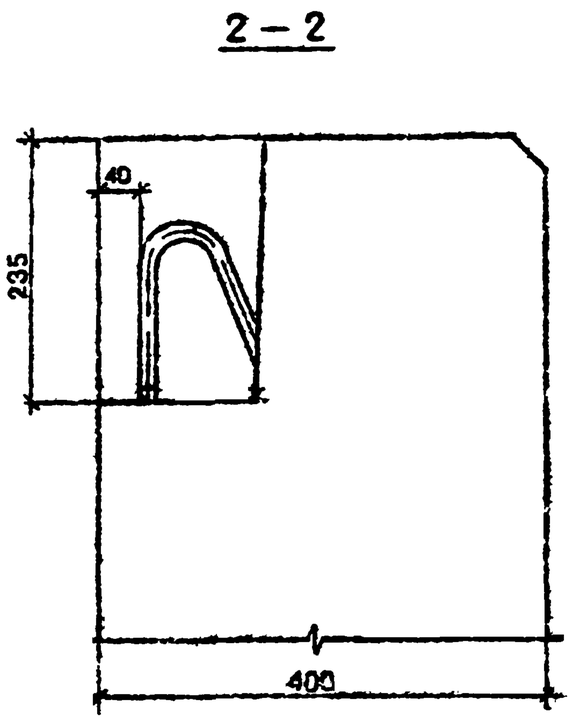

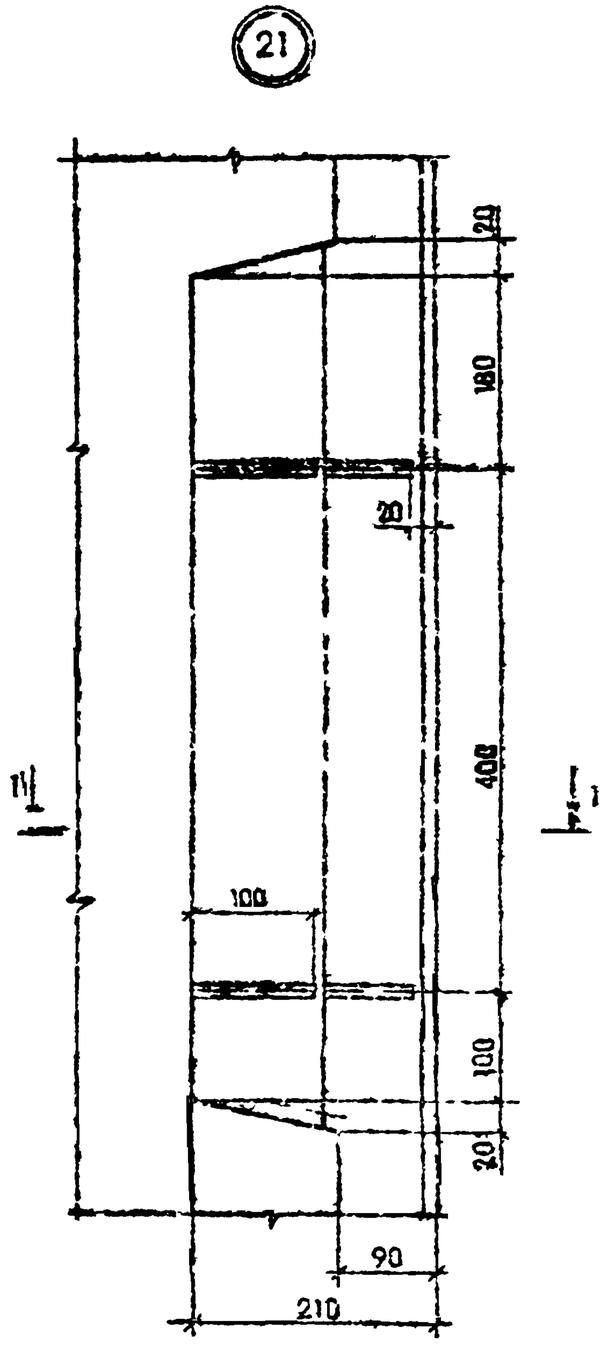

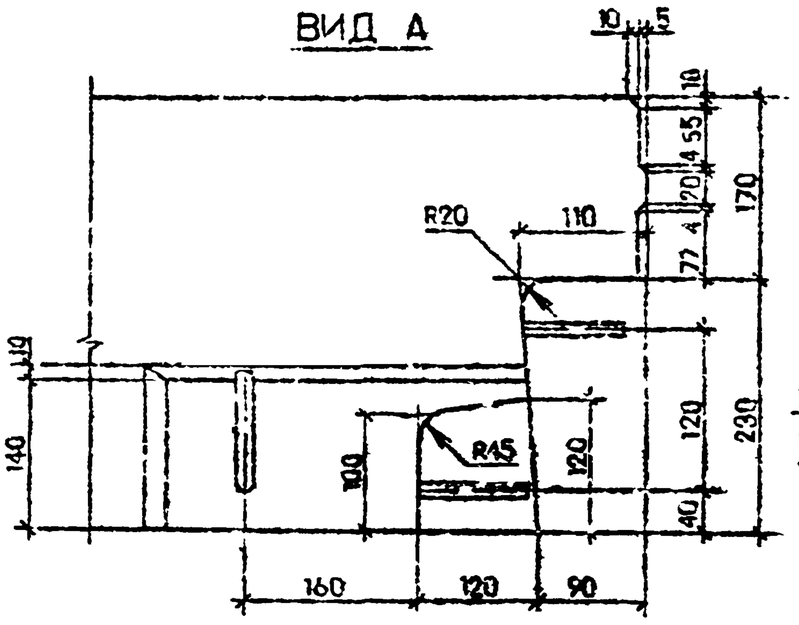

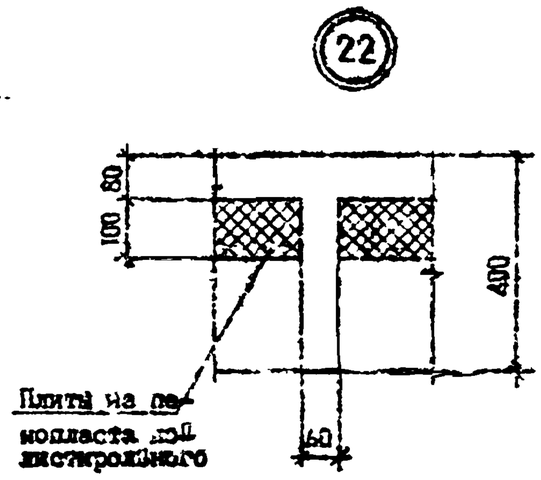

Сек. I–I см. лист 8

Инв. № подл.	Подпись и дата	Взам. инв. №	

т.п. 1.090.1-7с вып.1-6

I.090.I-7с.2-6 ДI	Лист 9

Кострома Формат А3

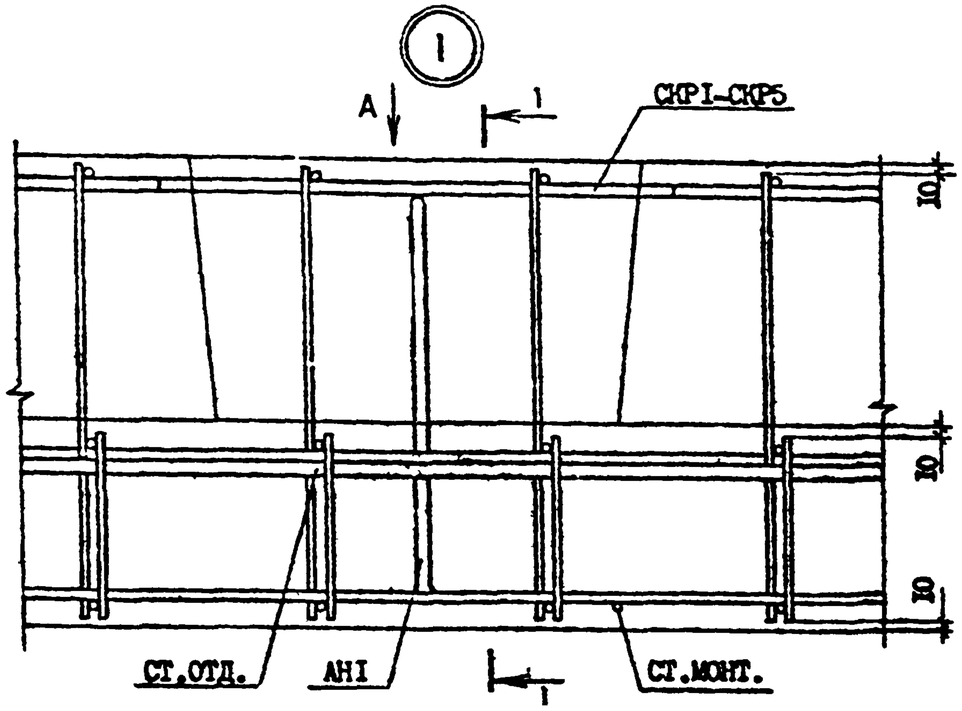

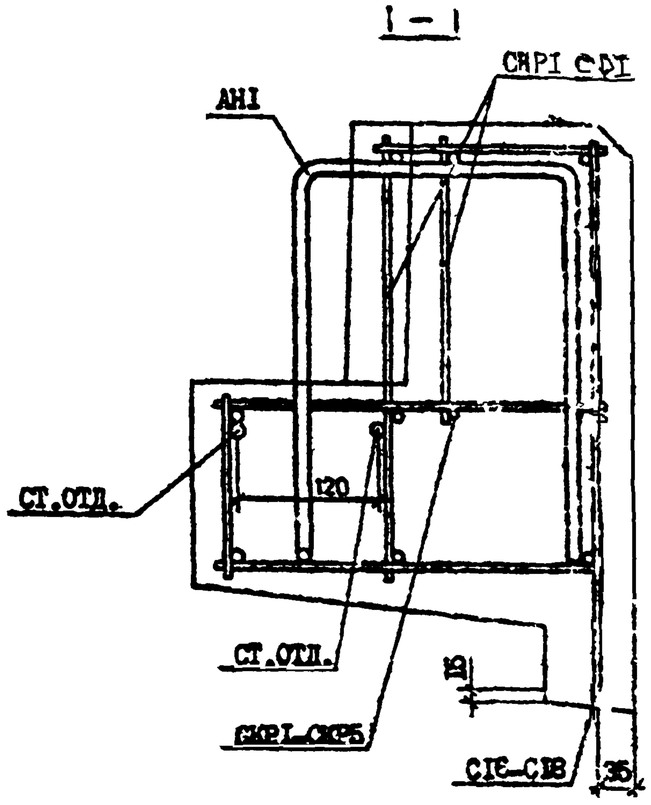

ВИД А

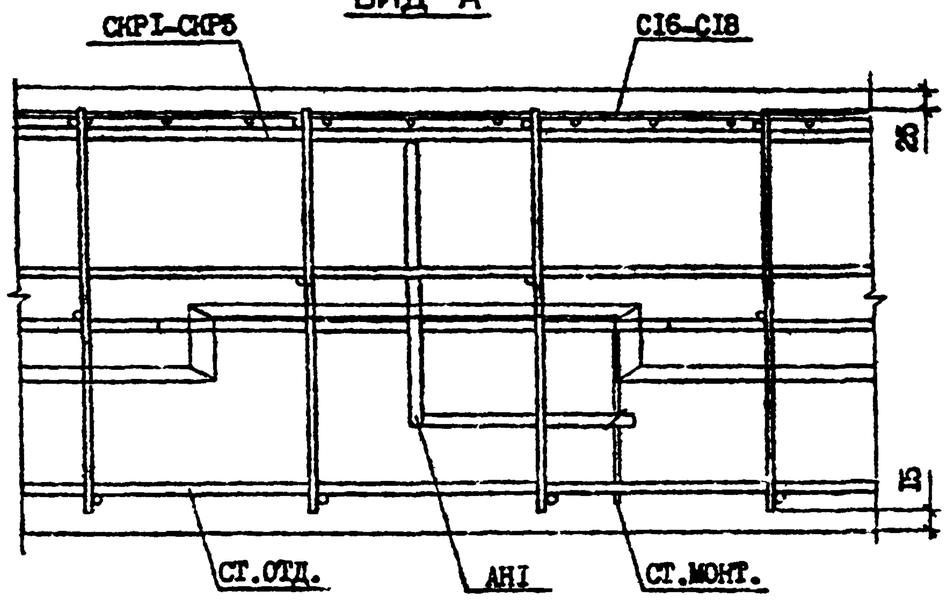

Разраб.	Сапухова			1.090.1-7с.2-6 П2
Проверил	Шепия			
ГИП	Бурджанадзе			
Нач.отд.	Бахтадзе			УЗЛЫ АРМАТУРНЫЕ
Н.контр	Маркарян			

Стадия	Лист	Листов
Р	1	11

ТК «ЦНИИЭП»

Копировал

Формат А3

7.К. 1090.1-7с. вып. 2-6

Взам.инв. №

Подпись и дата

Инв.№ подл.

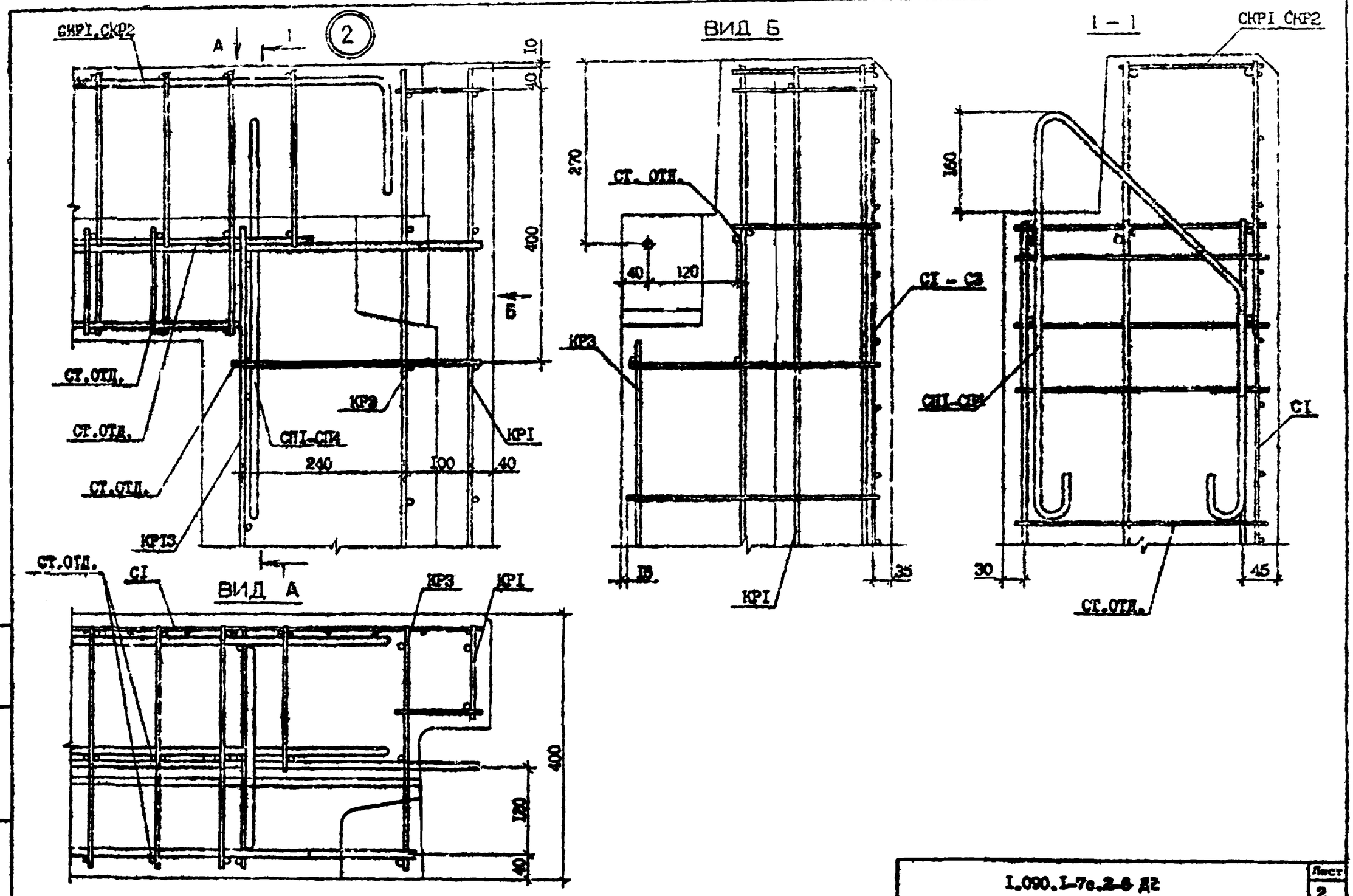

Инв. № подл.	Подпись и дата
Взам. инв. №	

ТК 1.090.1-7с вып. 2-6

1.090.1-7с.2-6 Д2

Лист 2

Копировал

Формат А3

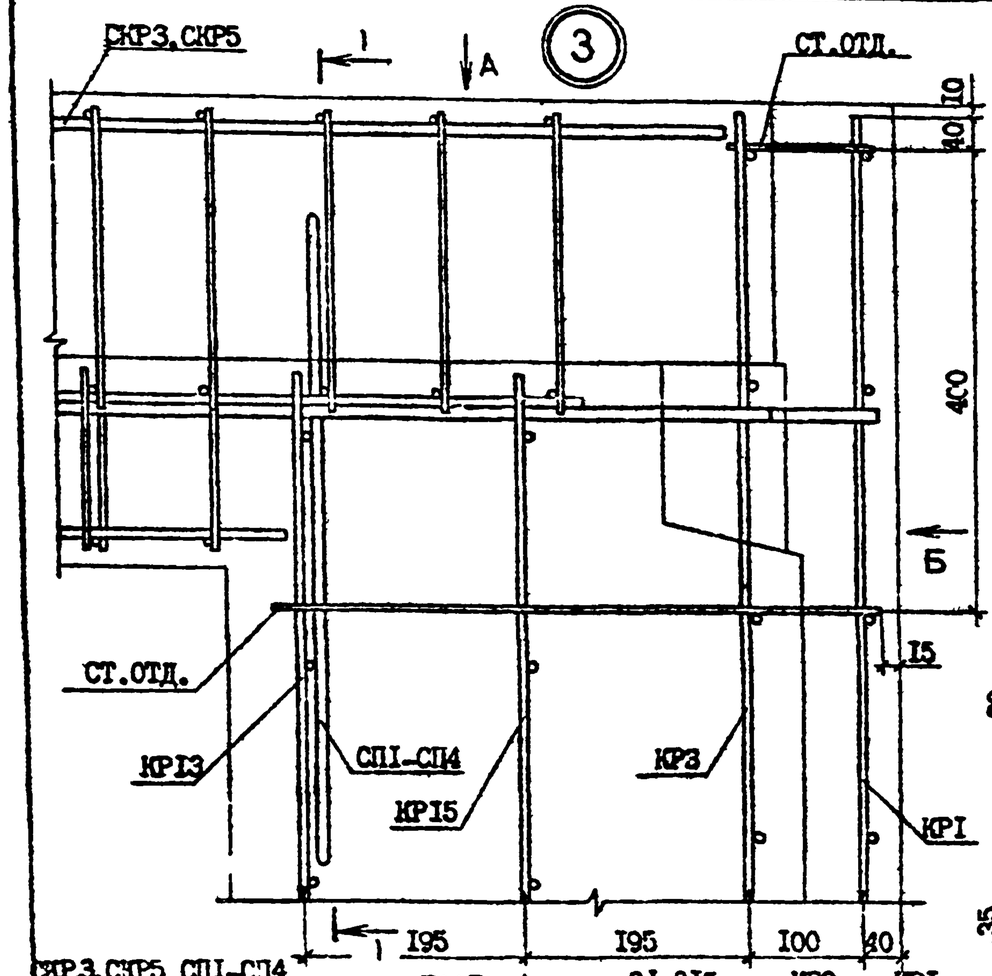

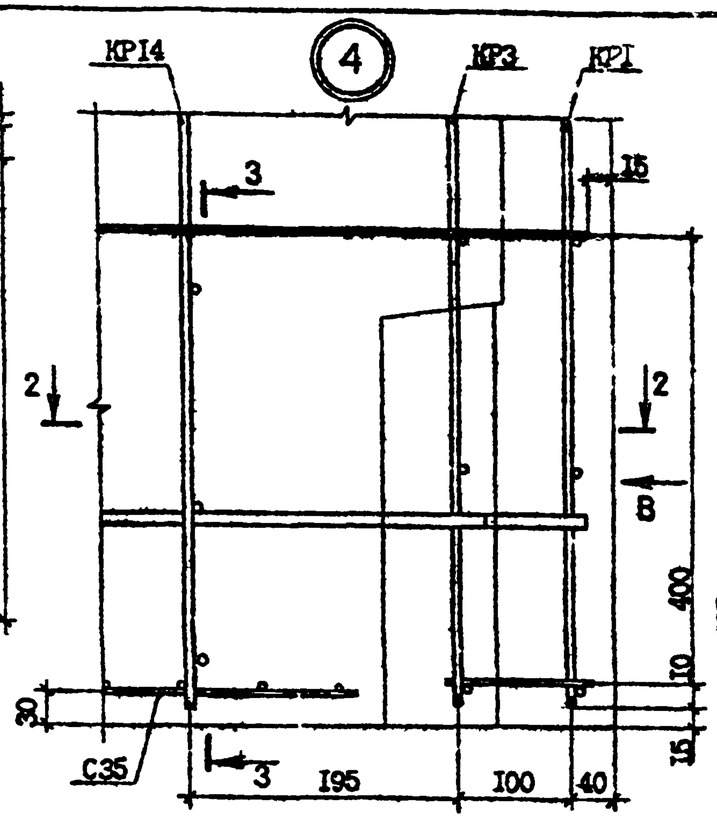

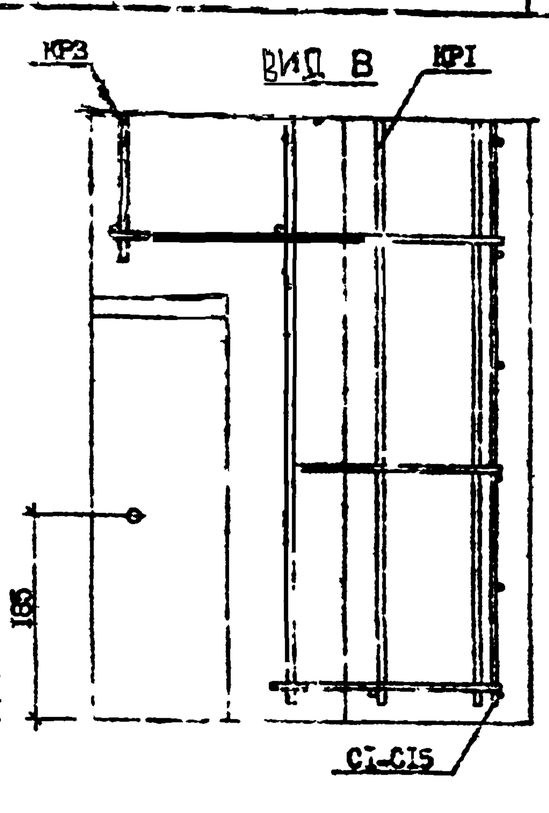

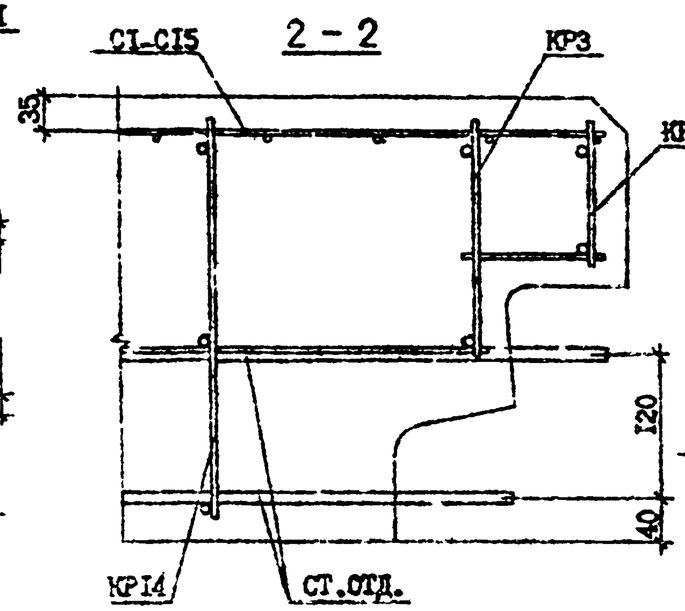

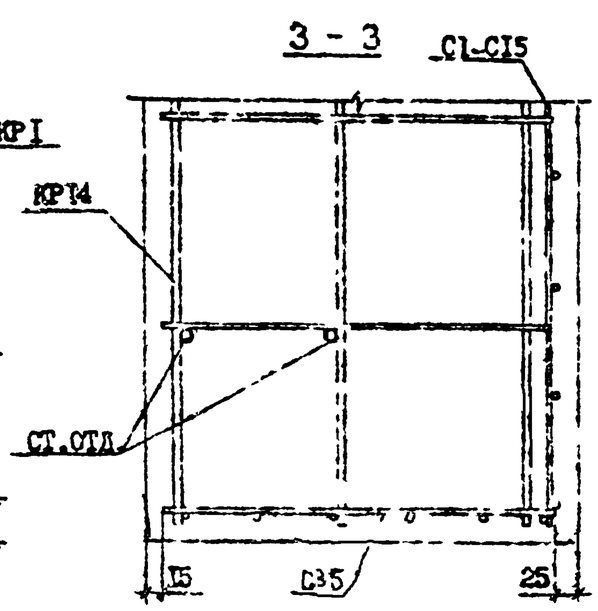

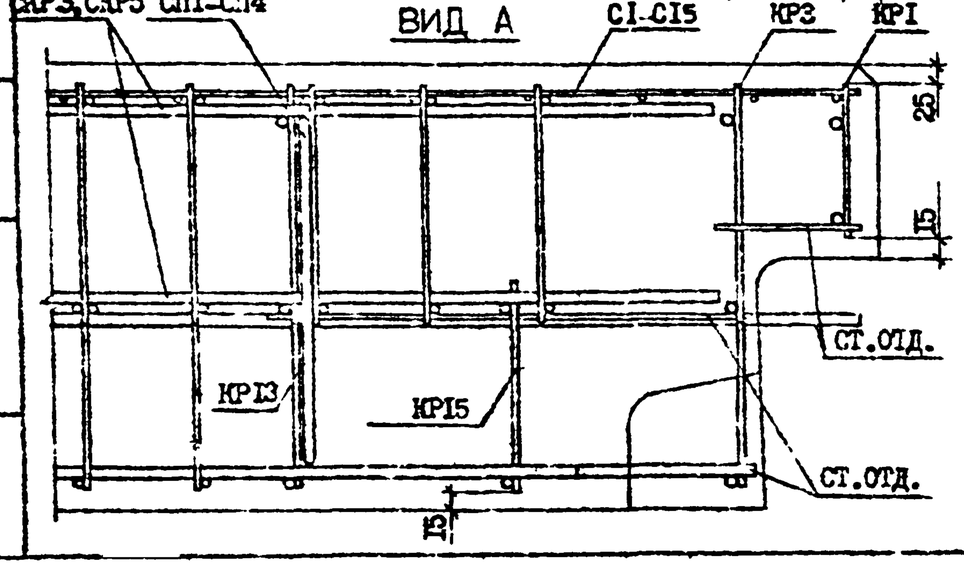

Вид Б см. лист 2.

т.к. 1.090.1-7с вып.2-6

Инв. № подл.	Подпись и дата	Взам. инв. №

Контрольный

1.090.1-7с.2-6 ДР	Лист 3

Формат А3

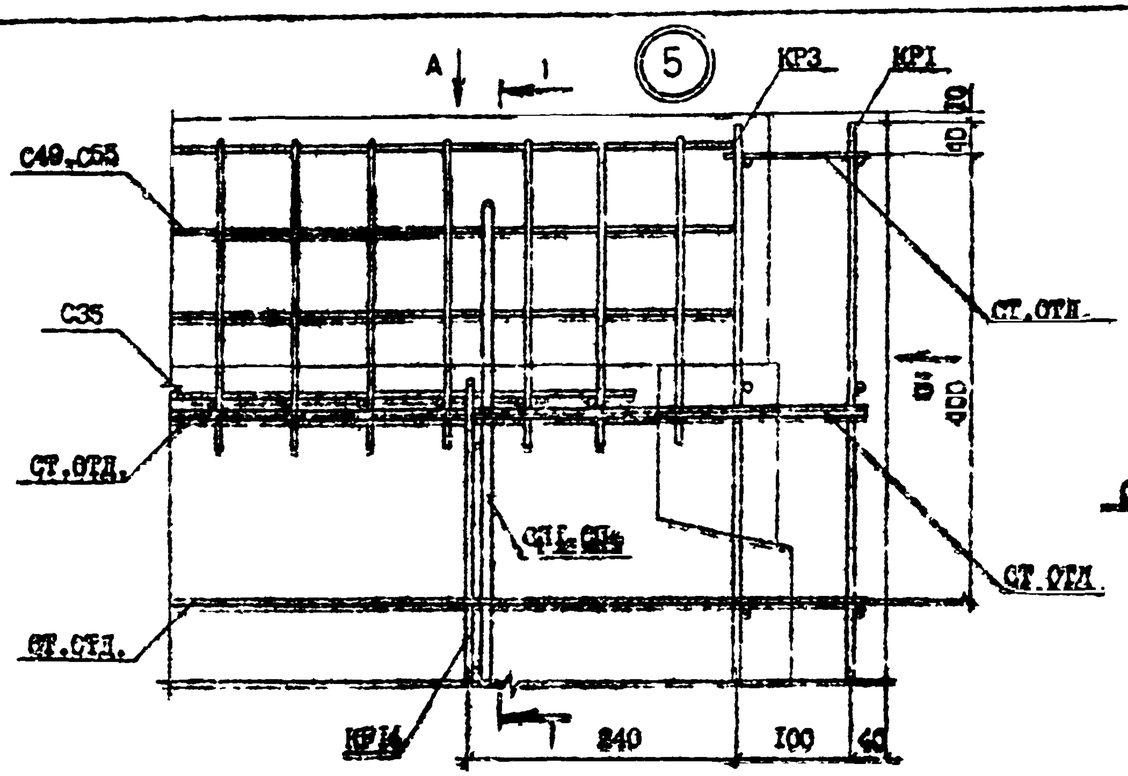

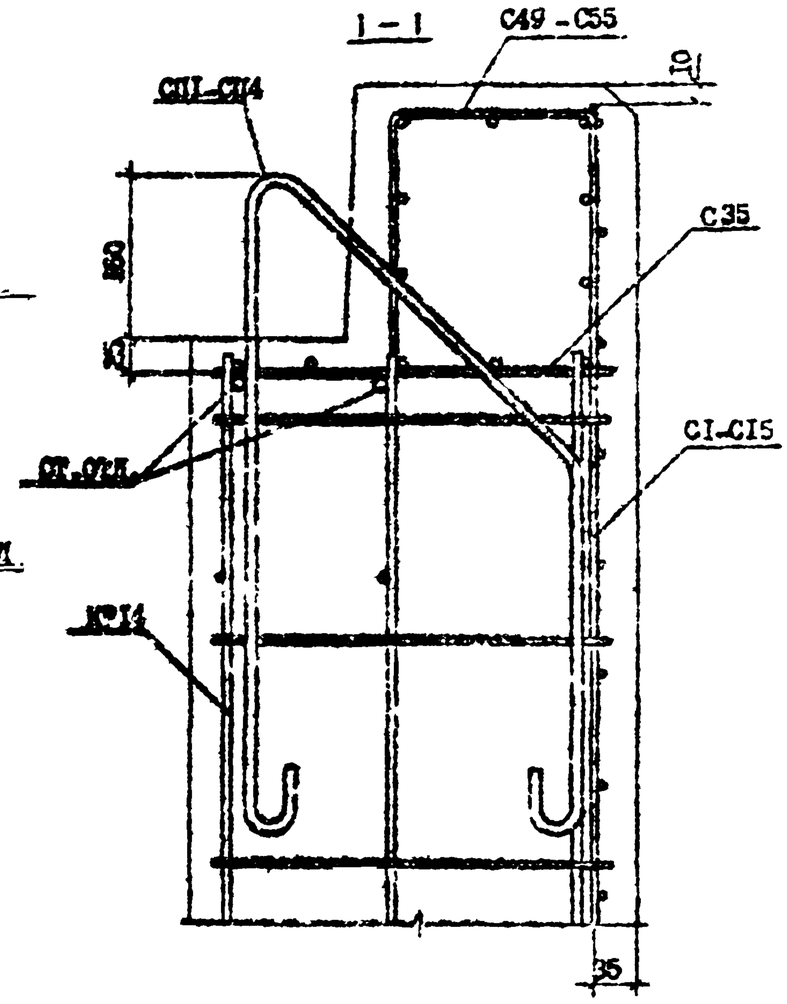

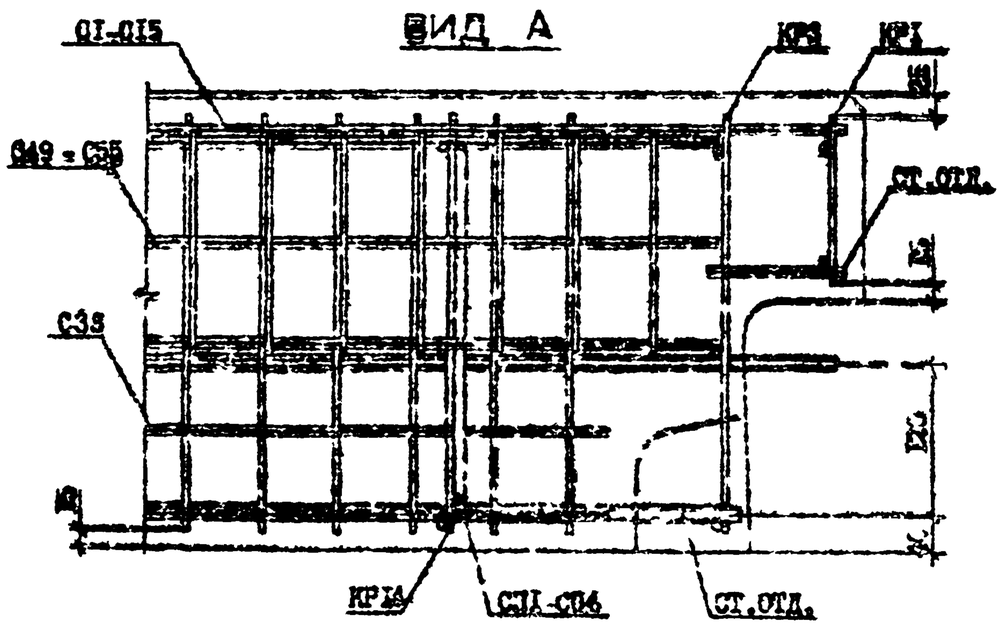

ВИД "Б" СМ. ЛИСТ 2.

Т.К. 1.090.1-7с вып.2-5

Инв. N подл.	Подпись и дата	Взамен инв. N

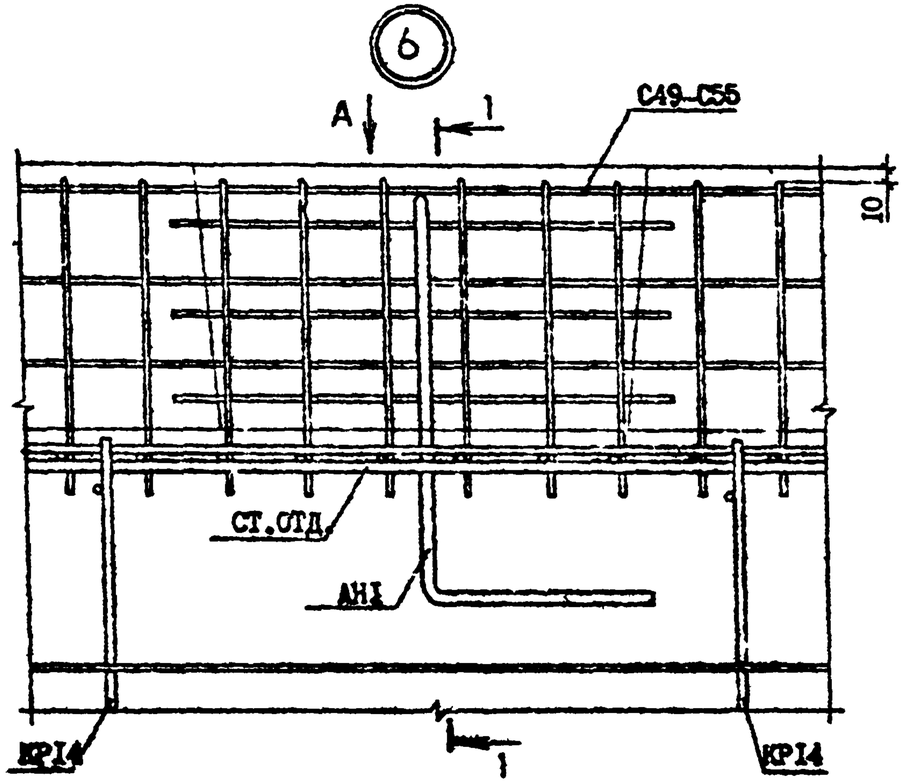

ВИД А

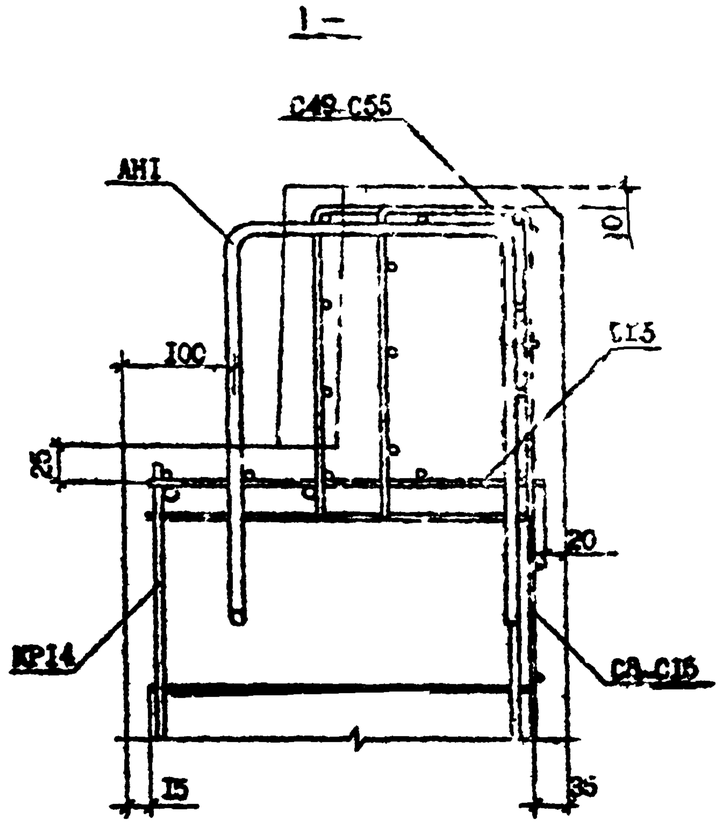

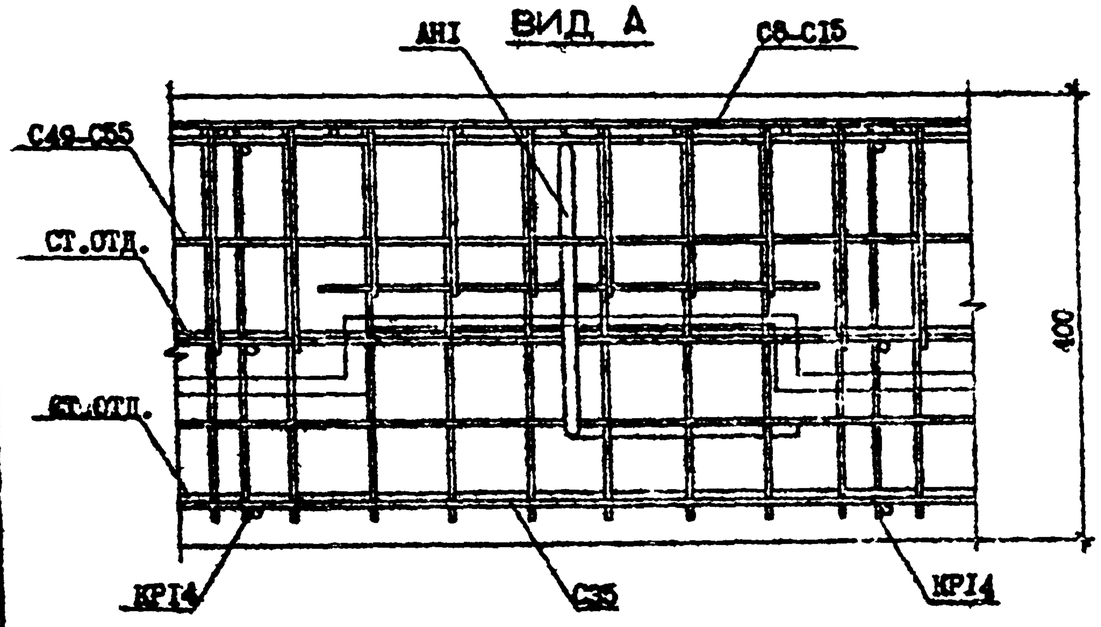

1.090.1-7с.2-6 Д2	Лист 5

Копировал

Формат А3

Инв. № подл. | Подпись и дата | Взам. инв. №

т.п. 1.090.1-7с.2-6 ОВ

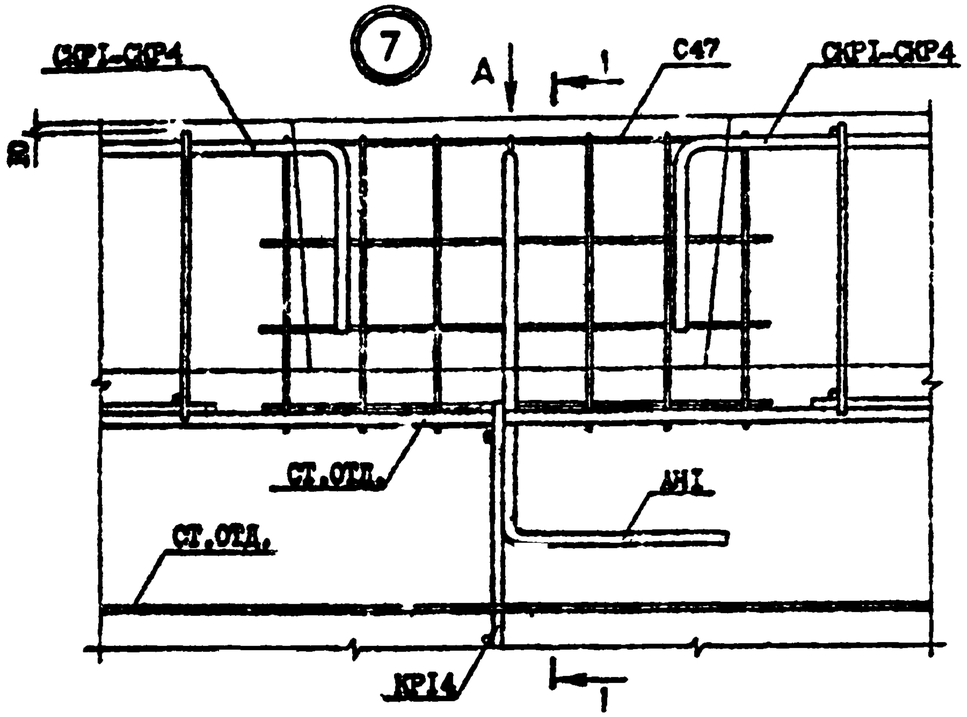
7
СКР1-СКР4
А
1
С47
СКР1-СКР4
СТ.ОТД.
АН1
СТ.ОТД.
КР14
1

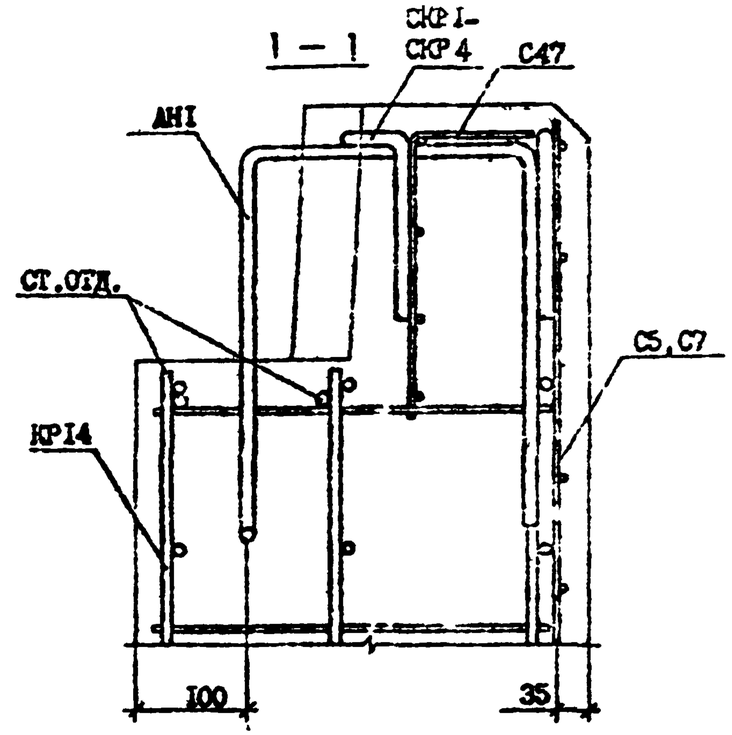
1 — 1
СКР1-
СКР4
С47
АН1
СТ.ОТД.
С5,С7
КР14
100
35

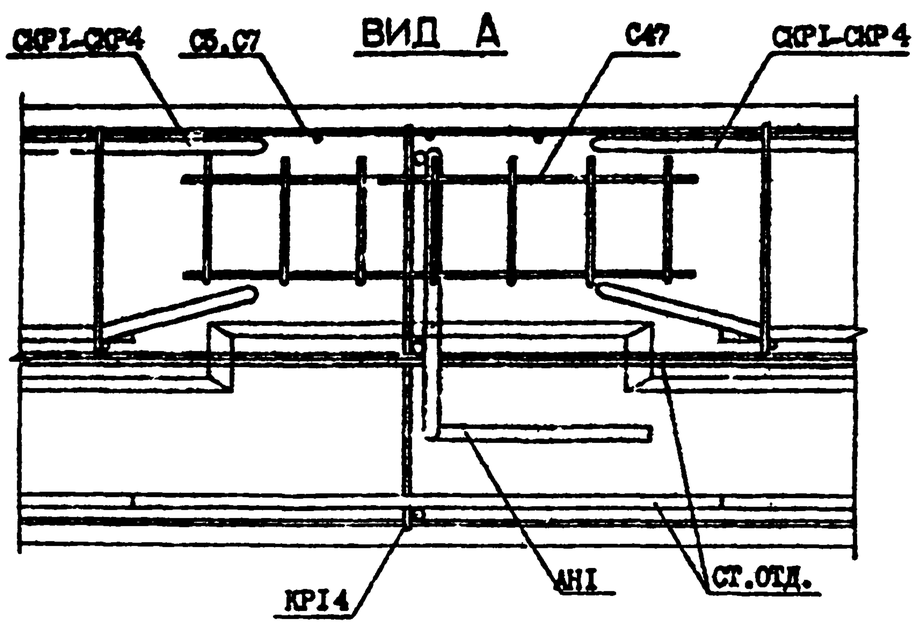
ВИД А
СКР1-СКР4
С5,С7
С47
СКР1-СКР4
КР14
АН1
СТ.ОТД.

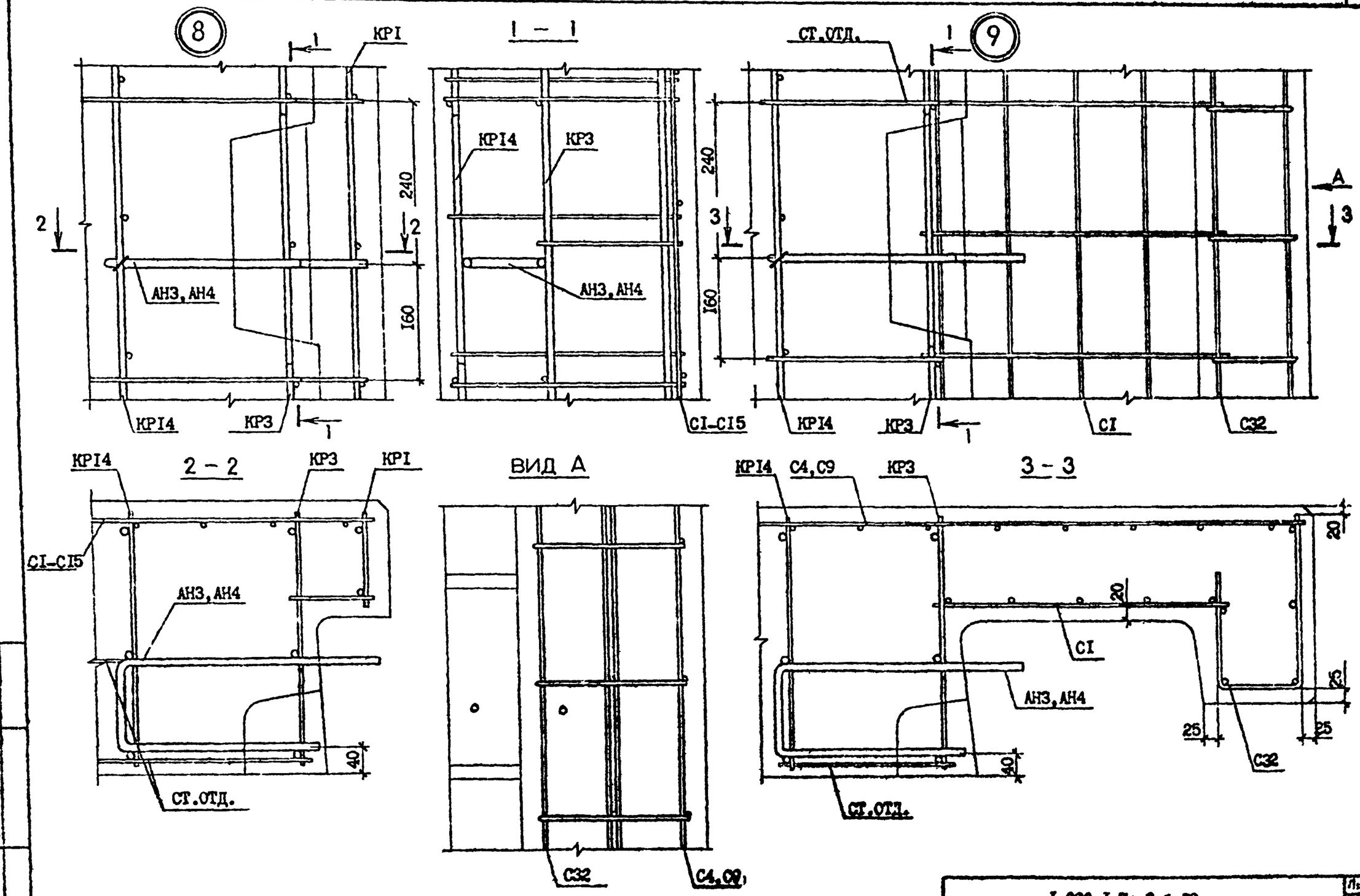

т.к. 1.090.1-7с вып. 2-6

Инв. № подл. | Подпись и дата | Взам. инв. №

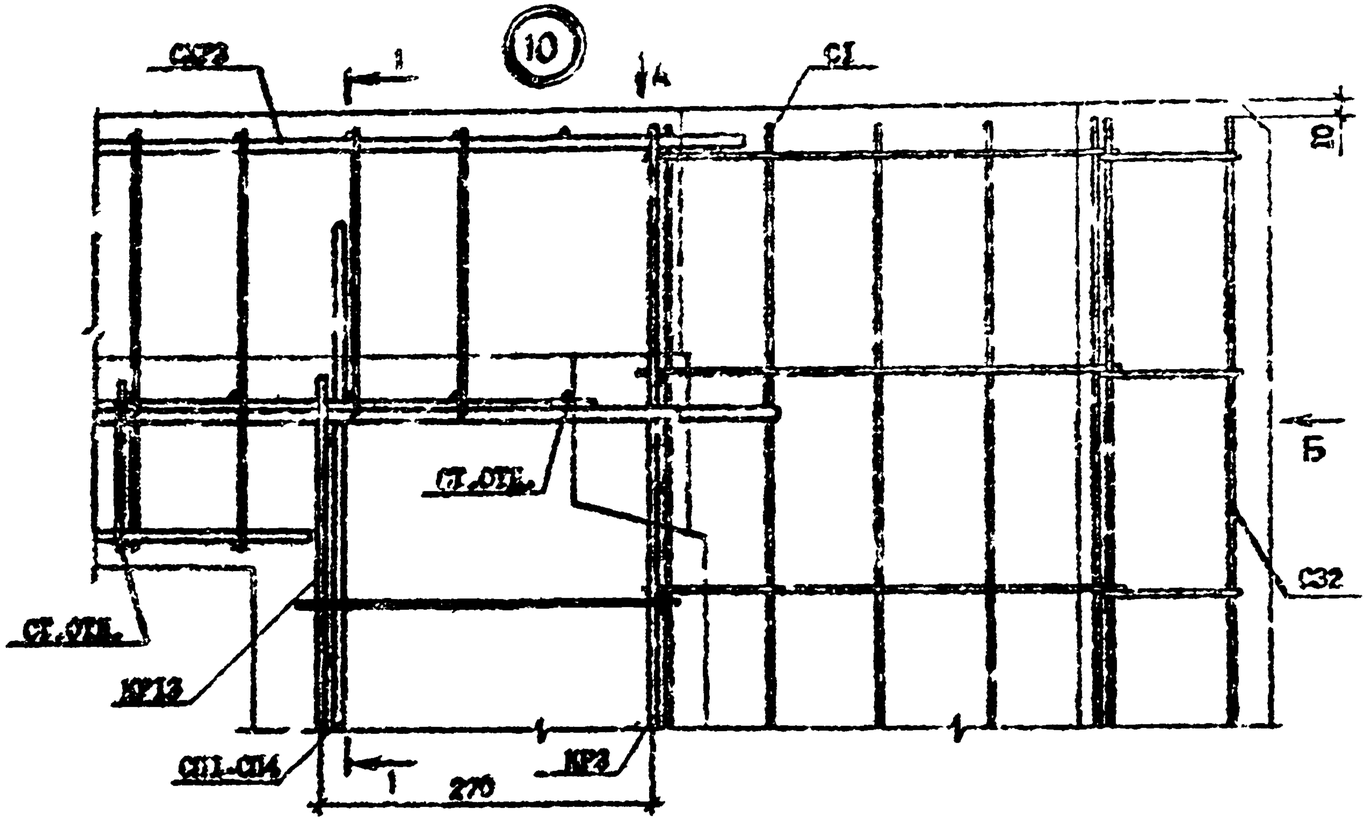

ВИД Б

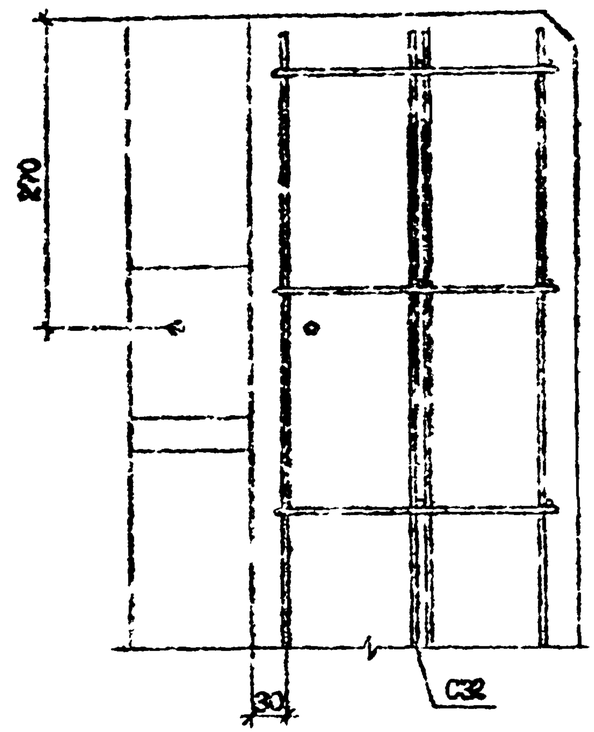

ВИД А

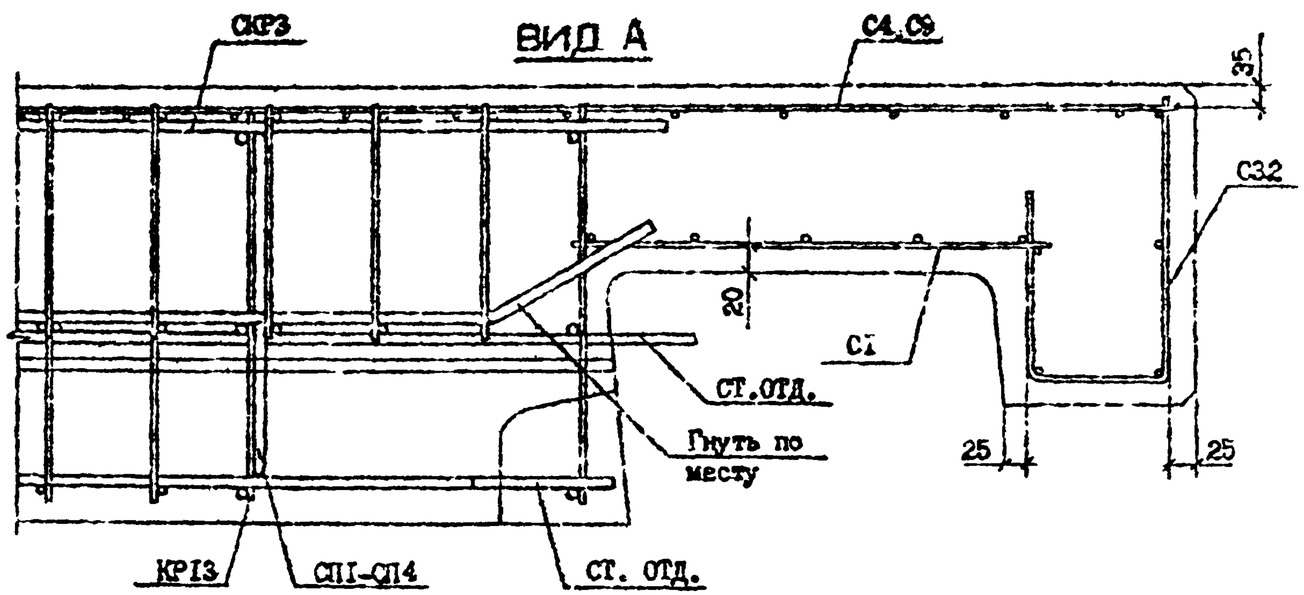

Сечение I-I см. лист 2

Инв. № подл.	Подпись и дата	Взам. инв. №

I.090.I-7с.2-6 Д2	Лист 8

Копировал Формат А3

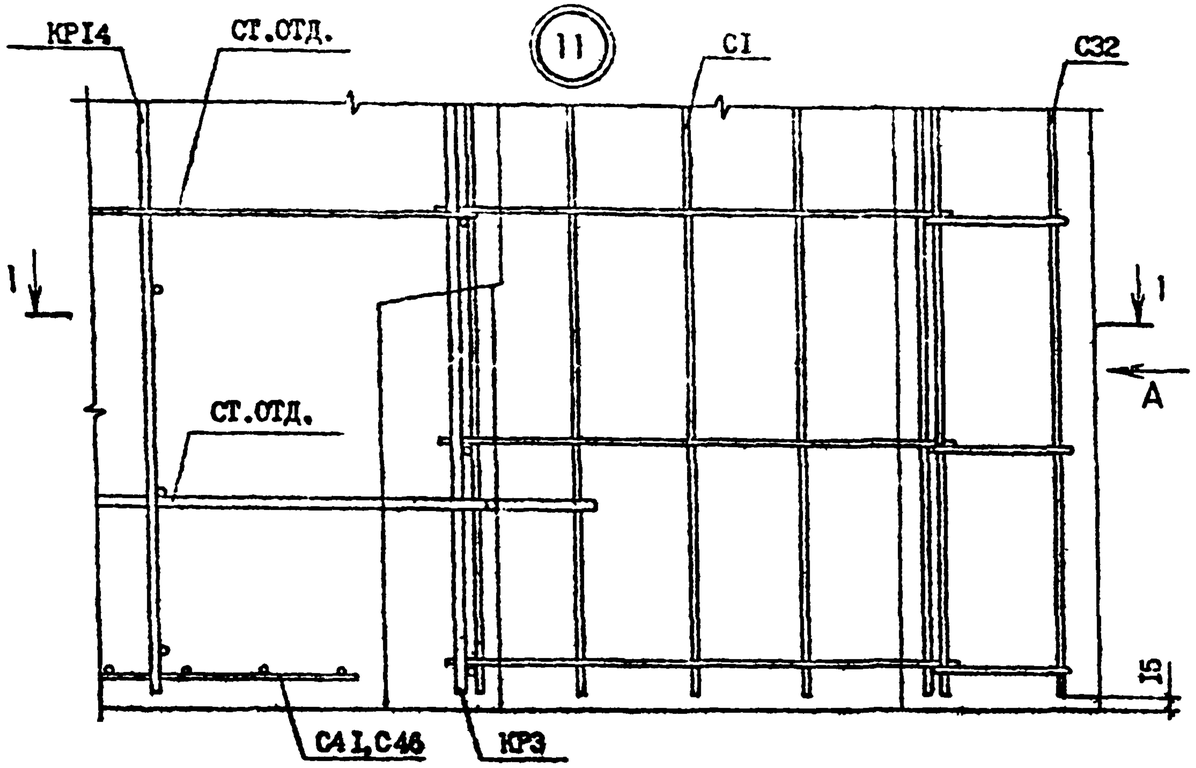

ВИД А

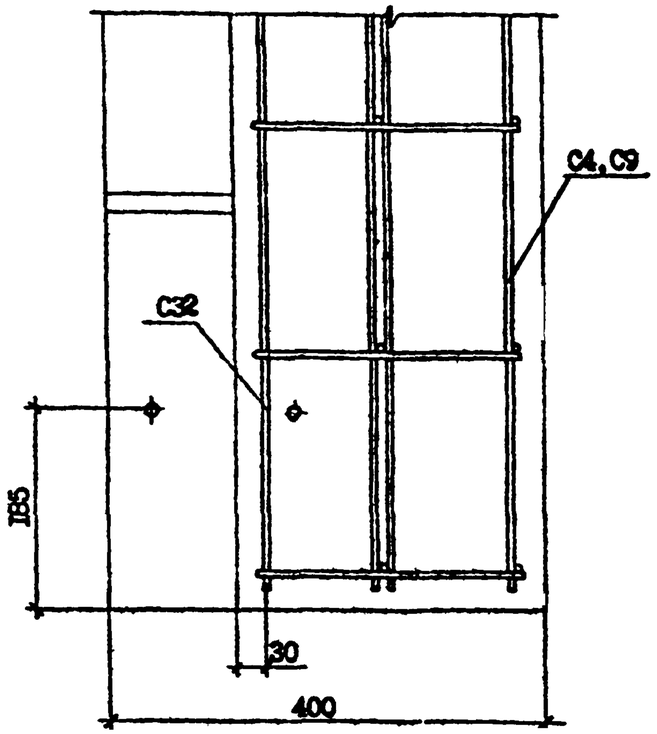

1 – 1

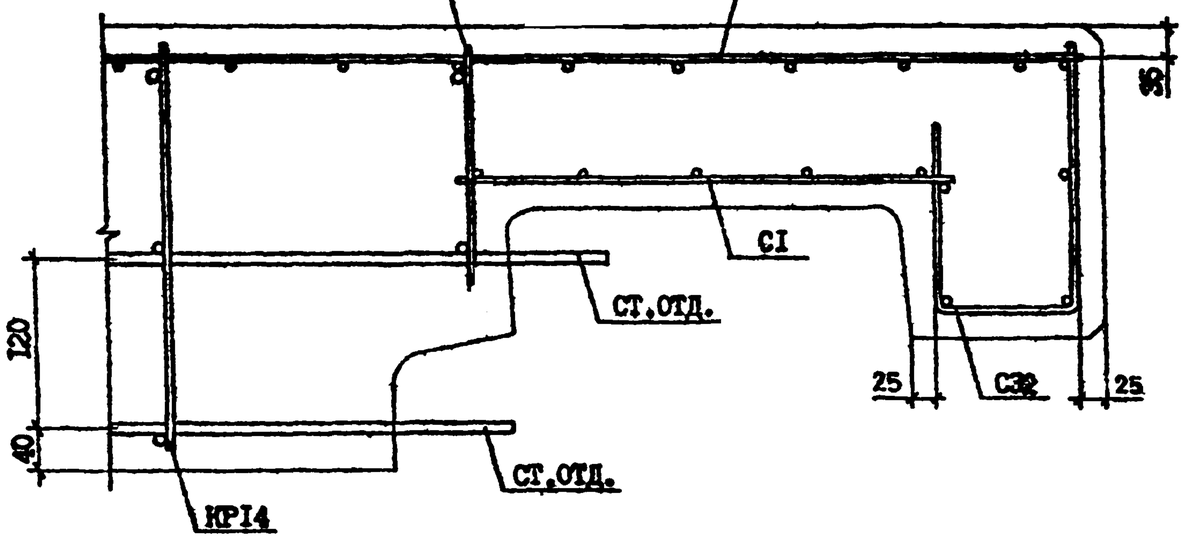

т.к 1.090.1-7с вып.2-6

Инв. № подл.	Подпись и дата	Взам. инв. №

1.090.1-7с.2-6 Д2	Лист 9

Копировал

Формат А3

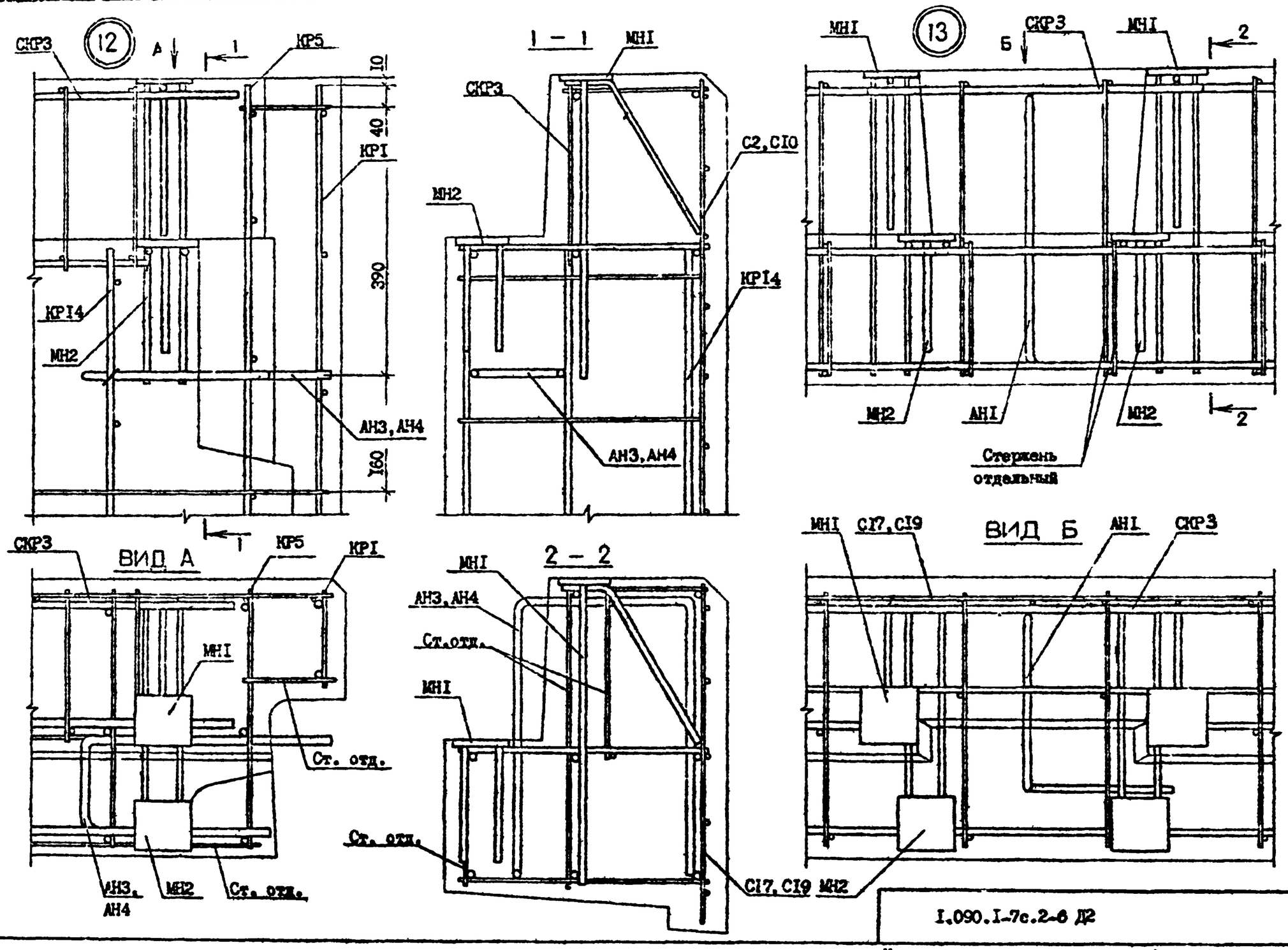

Т.К. 1.090.1-7с вып. 2-6

Инв. № подл.	Подпись и дата	Взам. инв. N

1.090.1-7с.2-6 Д2

Лист 10

Копировал

Формат А3

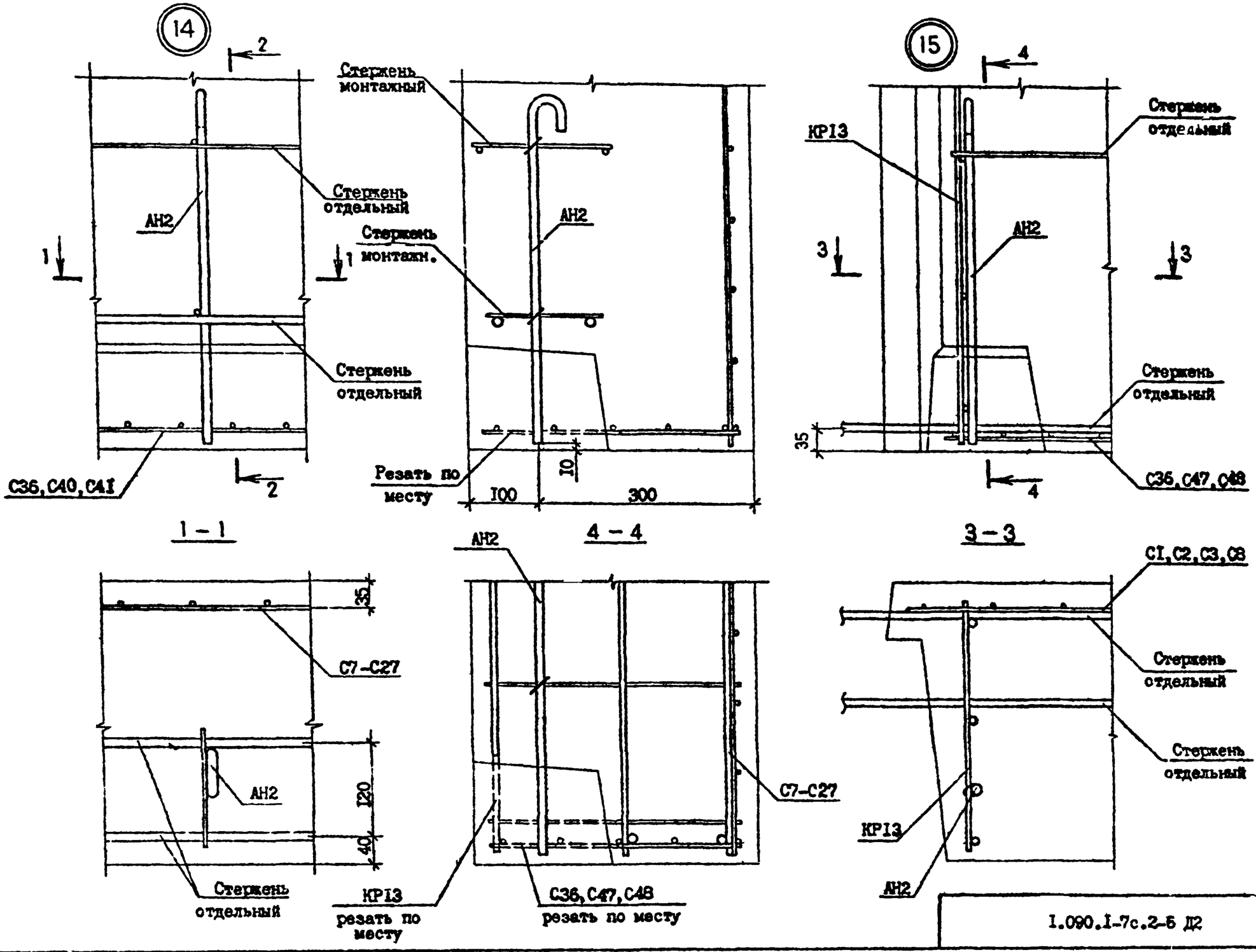

т.к. 1.090 1-7с вып. 2-6

Инв. № подл. | Подпись и дата | Взам. инв. №

1.090.1-7с.2-5 Д2

Лист 11

Копировал | Формат А4

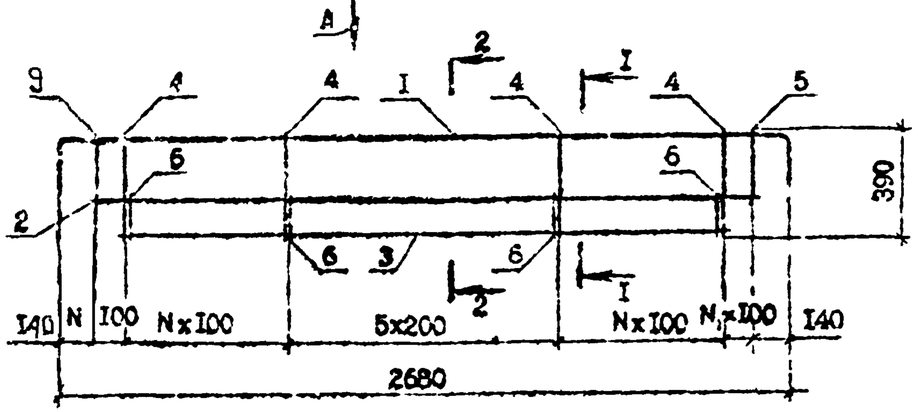

ВИД А

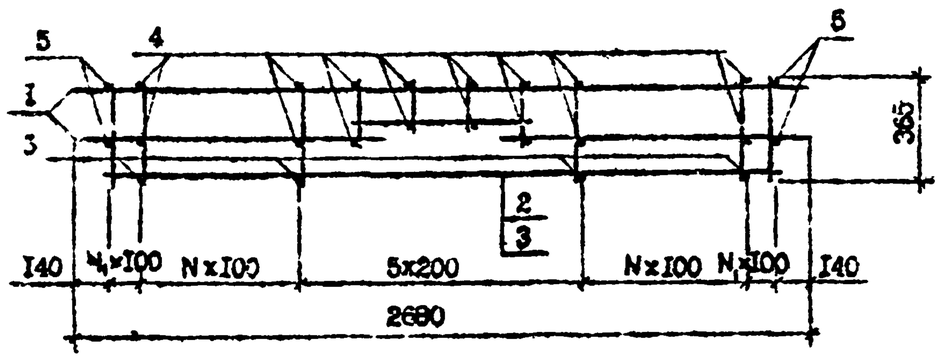

I - I

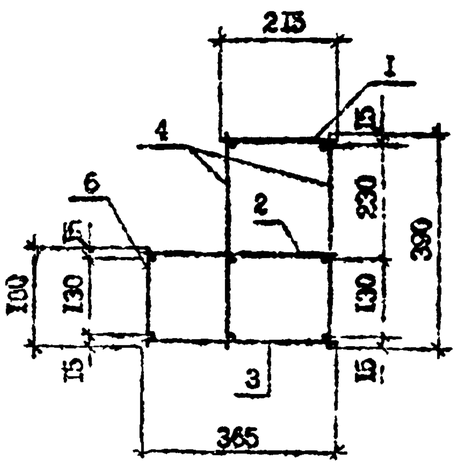

2 - 2

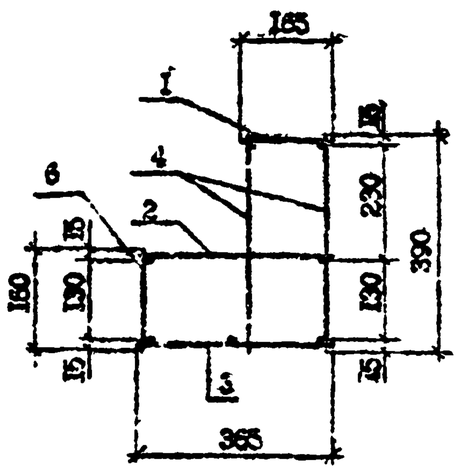

Марка	Поз.	Наименование	Кол.	Масса ед., кг	Масса, кг
СКР1	I	КРI7	I	5,95	I9,48
	2	КР20	I	5,73	
	3	КР22	I	5,I6	
	4	Ф5Вр-I, L =390	36	0,06	
	5	Ф5Вр-I, L =260	4	0,04	
	6	Ф5Вр-I, L =I60	I8	0,02	
СКР2	I	КРI6	I	8,29	23,38
	2	КР20	I	5,73	
	3	КР22	I	5,I6	
	4	Ф6А-III, L =390	36	0,09	
	5	Ф6А-III, L =260	4	0,06	
	6	Ф6А-III, L =I60	I8	0,04	
СКР4	I	КРI8	I	7,57	2I,30
	2	КР20	I	5,73	
	3	КР23	I	4,20	
	4	Ф6А-III, L =390	28	0,09	
	5	Ф6А-III, L =260	I2	0,06	
	6	Ф6А-III, L =I60	I4	0,04	

Марка	N	N_1
СКР1	I	6
СКР2	I	6
СКР4	3	4

Технические требования см. I.090.I-7с.2-6 ТТ
Каркасы КРI6...КР23 см. I.090.I-7с.2-6 39, I.090.I-7с.2-6 4I.
Арматура класса А-III по ГОСТ 5781-82*.
Арматура класса Вр-I по ГОСТ 6727-80*.

Разраб.	Сешкова		5.2.90	I.090.I-7с.2-6 2I
Проверил	Шелия		5.2.90	
ГИП	Бурмаиадзе		5.2.90	
Нач.отд.	Бахтадзе		5.2.90	КАРКАС УКРУПНИТЕЛЬНОЙ СБОРКИ СКР1, СКР2, СКР4
Н.контр.	Маркарян		5.2.90	

Стадия	Лист	Листов
Р		I

ТбилЗНИИЭП

Инв. N подл. | Подпись и дата | Взам. инв. N

т.п. I.090.I-7с.2-3

Копировал

Формат А3

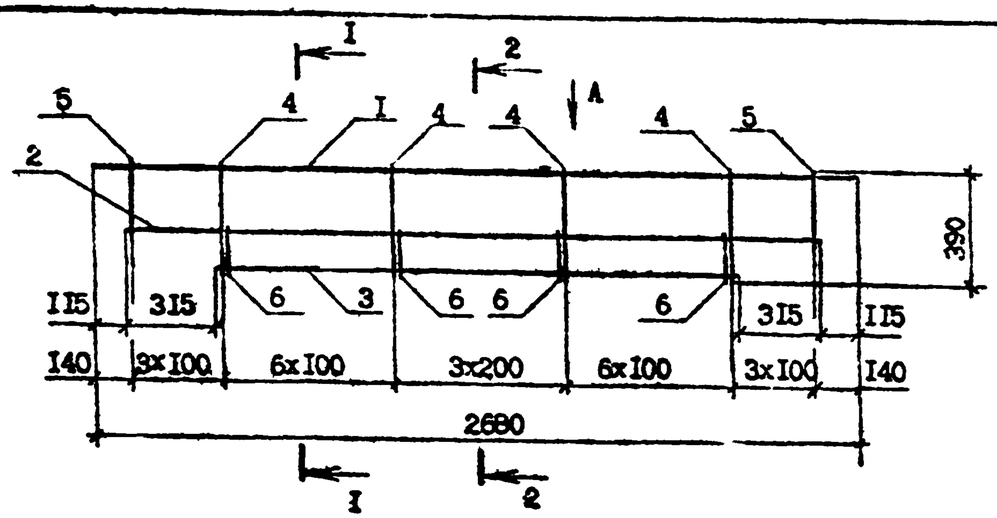

ВИД А

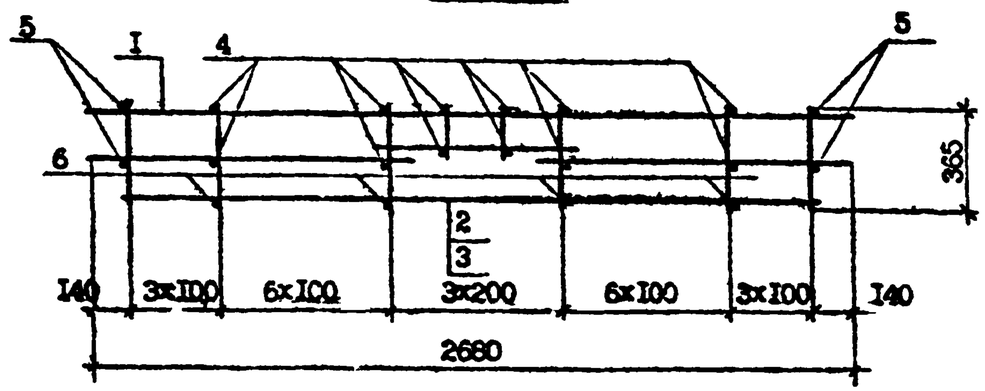

I - I

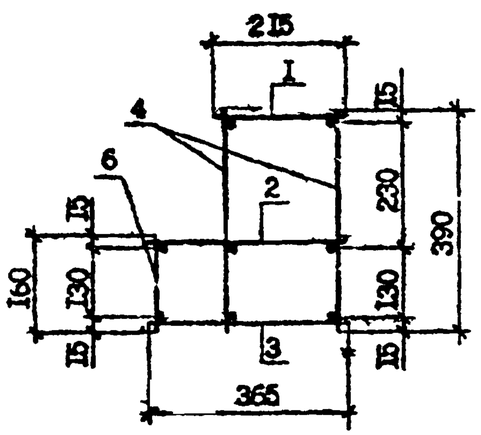

2 - 2

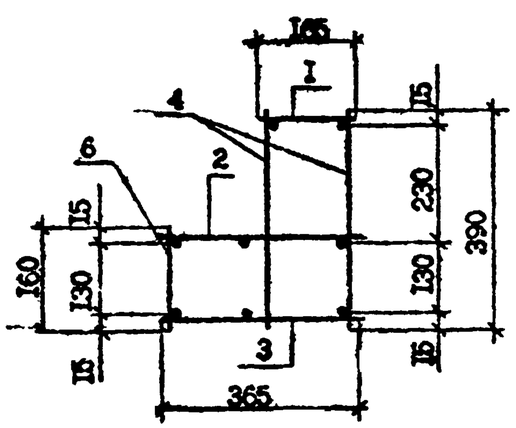

Марка	Поз	Наименование	Кол.	Масса ед., кг	Масса, кг
СКР3	I	КР19	I	5,62	I5,69
	2	КР2I	I	4,23	
	3	КР24	I	3,I2	
	4	⌀5Вр-I, L=390	32	0,06	
	5	⌀5Вр-I, L=260	I2	0,04	
	6	⌀5Вр-I, L=I60	I6	0,02	

Технические требования см. I.090.I-7с.2-6 ТТ

Каркасы КР19, КР2I и КР24 см. I.090.I-7с.2-6 40, I.090.I-7с.2-6 4I.

Арматура класса Вр-I по ГОСТ 6727-80*.

Разраб.	Сапрыкин			I.090.I-7с.2-6 22			
Проверил	Шепка						
ГИП	Бурдуканадзе						
Нач.отд.	Бахталзе			КАРКАС УКРУПНИТЕЛЬНОЙ СБОРКИ СКР3	Стадия	Лист	Листов
					Р		I
Н.контр.	Маркерян				ТбилЗНИИЭП		

Копировал

Формат А3

Инв. № подл. | Подпись и дата | Взам. инв. №

Р.К. 1.090.1-7с. вып 2-6

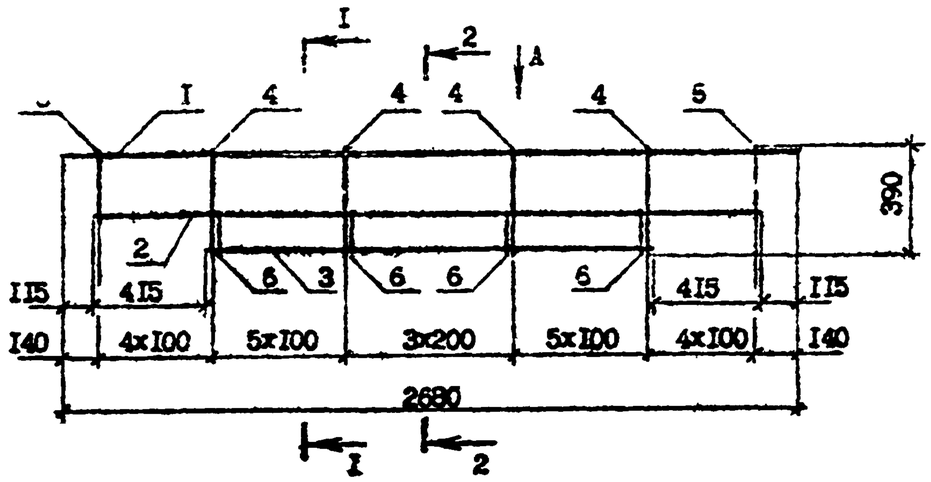

ВИД А

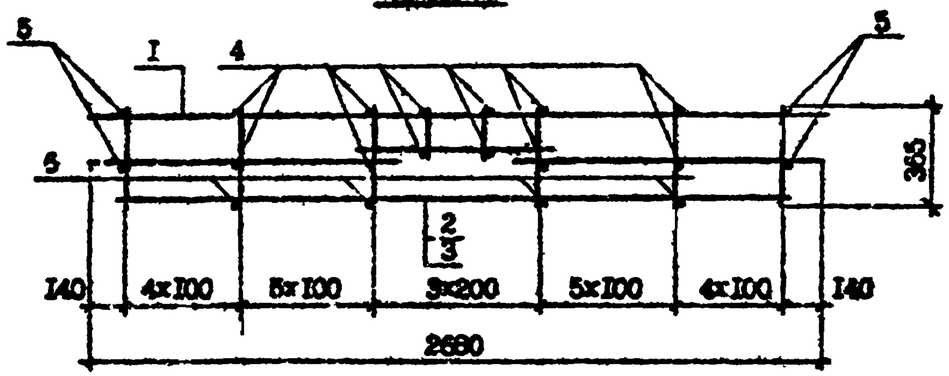

I – I

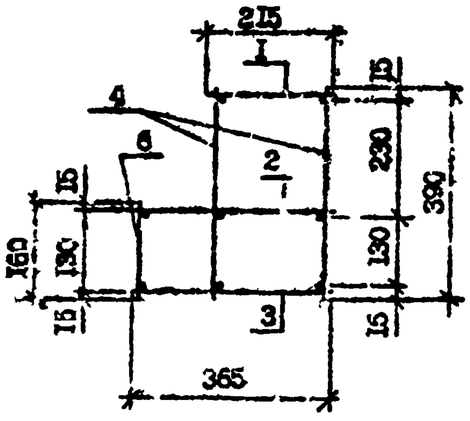

2 – 2

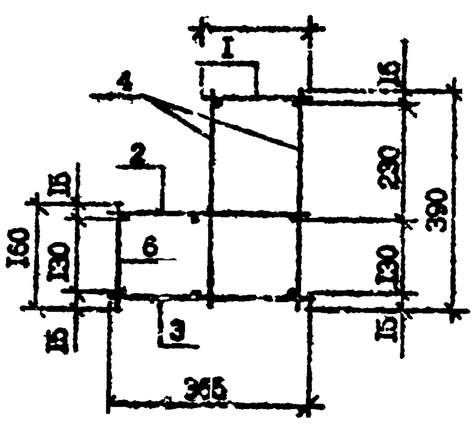

Марка	Поз.	Наименование	Кол.	Масса ед. кг	Масса, кг
СКР5	I	КР19	I	5,62	I5,0I
	2	КР2I	I	4,23	
	3	КР25	I	2,56	
	4	⌀5Вр-I, L=390	28	0,06	
	5	⌀5Вр-I, L=260	I6	0,04	
	6	⌀5Вр-I, L=I60	I4	0,02	

Технические требования см. I.090.I-7с.2-6 ТТ
Каркас КР19 см. I.090.I-7с.2-6 40
Каркас КР2I см. I.090.I-7с.2-6 4I
Каркас КР25 см. I.090.I-7с.2-6 4I
Арматура класса Вр-I по ГОСТ 6727-80*.

Разраб.	Сетунова		2.89	I.090.I-7с.2-6 23		
Проверил	Шелин		2.89			
ГИП	Бородавкина		2.89			
Нач.отд.	Бахтадзе		2.89	КАРКАС УКРУПНИТЕЛЬНОЙ СБОРКИ СКР5	Стадия	Лист	Листов
					Р		I
Н.контр.	Мацкевич		2.89		ТПиЗМ ВИЭП		

Инв.N подл. | Подпись и дата | Взам. инв.N

Контроллит

Формат А3

С1 – С14

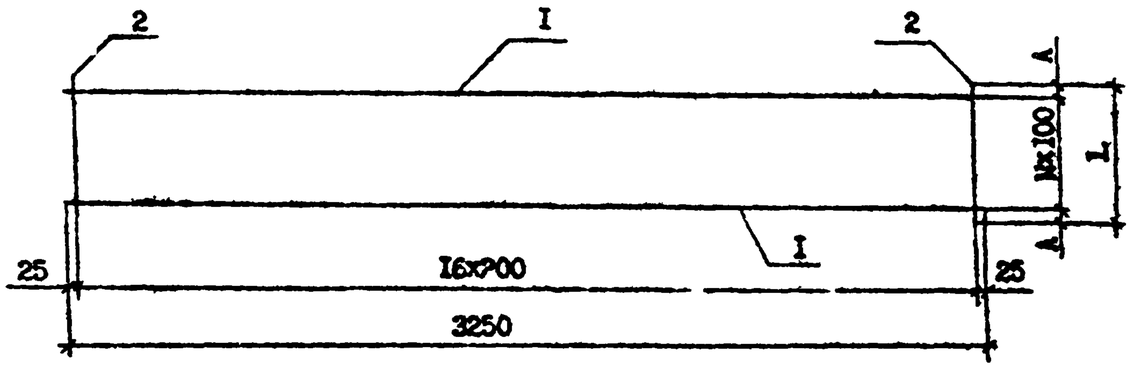

С15

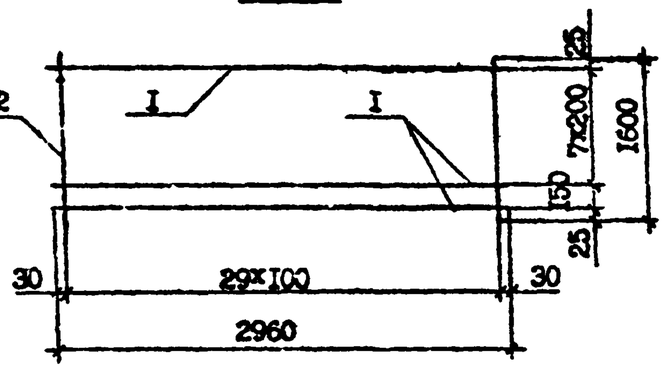

Марка	А, мм	L, мм	N
С1	25	450	4
С2	50	600	5
С3	25	750	7
С4	55	910	8
С5	20	940	9
С6	30	1160	11
С7	20	1240	12
С8	35	1370	13
С9	35	1470	14
С10	50	1500	14
С11	30	1750	17
С12	30	2360	23
С13	30	2960	29
С14	35	3270	32

Марка	Поз.	Наименование	Кол.	Масса ед., кг	Масса, кг
С1	1	Ф4Вр-I, L=3250	5	0,32	2,20
	2	Ф4Вр-I, L=450	17	0,04	
С2	1	Ф4Вр-I, L=3250	5	0,32	2,94
	2	Ф4Вр-I, L=600	17	0,06	
С3	1	Ф4Вр-I, L=3250	8	0,32	3,76
	2	Ф4Вр-I, L=750	17	0,07	
С4	1	Ф4Вр-I, L=3250	9	0,32	4,41
	2	Ф4Вр-I, L=910	17	0,09	
С5	1	Ф4Вр-I, L=3250	10	0,32	4,72
	2	Ф4Вр-I, L=940	17	0,09	
С6	1	Ф4Вр-I, L=3250	12	0,32	5,71
	2	Ф4Вр-I, L=1160	17	0,11	
С7	1	Ф4Вр-I, L=3250	13	0,32	6,20
	2	Ф4Вр-I, L=1240	17	0,12	
С8	1	Ф4Вр-I, L=3250	14	0,32	6,69
	2	Ф4Вр-I, L=1370	17	0,13	
С9	1	Ф4Вр-I, L=3250	15	0,32	7,18
	2	Ф4Вр-I, L=1470	17	0,14	
С10	1	Ф4Вр-I, L=3250	15	0,32	7,35
	2	Ф4Вр-I, L=1500	17	0,15	
С11	1	Ф4Вр-I, L=3250	18	0,32	8,65
	2	Ф4Вр-I, L=1750	17	0,17	
С12	1	Ф4Вр-I, L=3250	24	0,32	11,59
	2	Ф4Вр-I, L=2360	17	0,23	
С13	1	Ф4Вр-I, L=3250	30	0,32	14,53
	2	Ф4Вр-I, L=2960	17	0,29	
С14	1	Ф4Вр-I, L=3250	33	0,32	16,00
	2	Ф4Вр-I, L=3270	17	0,32	
С15	1	Ф4Вр-I, L=2960	9	0,29	7,41
	2	Ф4Вр-I, L=1600	30	0,16	

Технические требования см. I.090.I-7с.2-6 ТТ
Арматура класса Вр-I по ГОСТ 6727-80*.

Разраб.	Сапожков			I.090.I-7с.2-6 24
Проверил	Шелия			
ГИП	Бутлиханадзе			
Нач.отд.	Бахтадзе			СЕТКА С1 – С15
Н.контр.	Мартынова			Стадия Р · Лист · Листов I · ТбилЗНИЭП

Копировал

Формат А3

Инв. № подл. | Подпись и дата | Взам. инв. №

т.п. I.090.I-7с вып.2-6

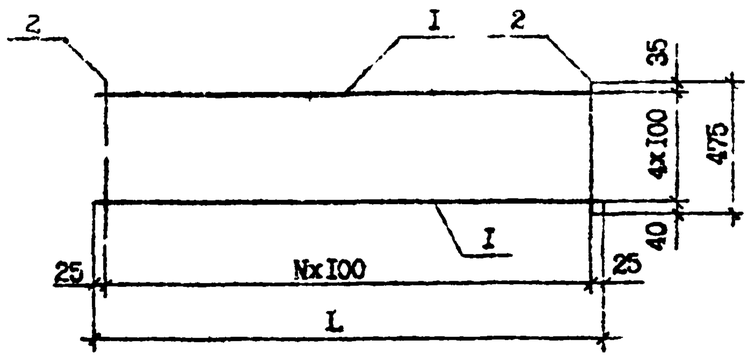

Марка	Поз.	Наименование	Кол.	Масса ед., кг	Масса кг
СI6	I	Ф4Вр-I, L=2350	5	0,23	2,35
	2	Ф4Вр-I, L=475	24	0,05	
СI7	I	Ф4Вр-I, L=2050	5	0,20	2,05
	2	Ф4Вр-I, L=475	2I	0,05	
СI8	I	Ф4Вр-I, L=I750	5	0,I7	I,75
	2	Ф4Вр-I, L=475	I8	0,05	
СI9	I	Ф4Вр-I, L=II50	5	0,II	I,I5
	2	Ф4Вр-I, L=475	I2	0,05	

Марка	L, мм	N
СI6	2350	23
СI7	2050	20
СI8	I750	I7
СI9	II50	II

Технические требования см. I.090.I-7с.2-6 ТТ

Арматура класса Вр-I по ГОСТ 6727-80*

Разраб.	Сапухова		IX 90	I.090.I-7с.2-6 25	
Проверил	Шевяк		IX 90		
ГИП	Бурдиашвили		IX 90		
Нач.отд.	Вахтадзе		IX 90	СЕТКА СI5 - СI9	Стадия Р / Лист / Листов I
Н.контр.	Маркарян		IX 90		ТбилЗНИИЗП

Т.К. I.090.7с Вып. 2-6

Инв. N подл. | Подпись и дата | Взам. инв. N

Копировал | Формат А4

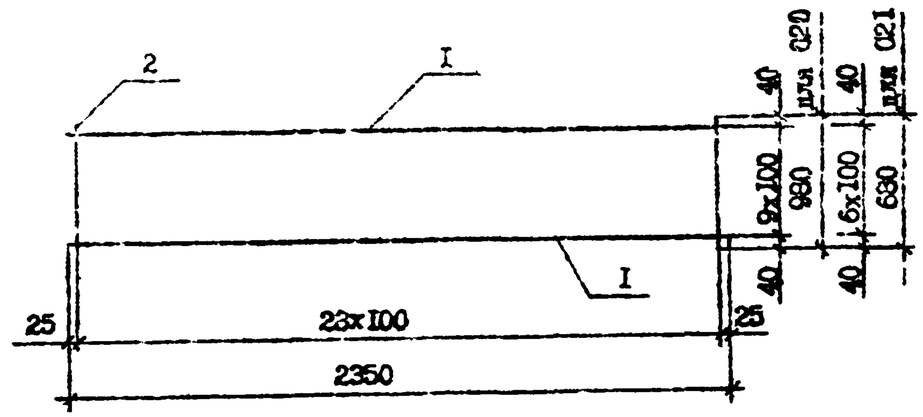

Марка	Поз.	Наименование	Кол.	Масса ед., кг	Масса, кг
С20	I	Ф4Вр-I, L=2350	I0	0,23	4,70
	2	Ф4Вр-I, L=980	24	0,I0	
С2I	I	Ф4Вр-I, L=2350	7	0,23	3,29
	2	Ф4Вр-I, L=680	24	0,07	

Технические требования см. I.090.I-7с.2-6 ТТ

Арматура класса Вр-I по ГОСТ 6727-80*.

Разраб.	Сапухова		IX 90	I.090.I-7с.2-6 25	
Проверил	Шевяк		IX 90		
ГИП	Бурдиашвили		IX 90		
Нач.отд.	Вахтадзе		IX 90	СЕТКА С20,С2I	Стадия Р / Лист / Листов I
Н.контр.	Маркарян		IX 90		ТбилЗНИИЗП

Инв. N подл. | Подпись и дата | Взам. инв. N

Копировал | Формат А4

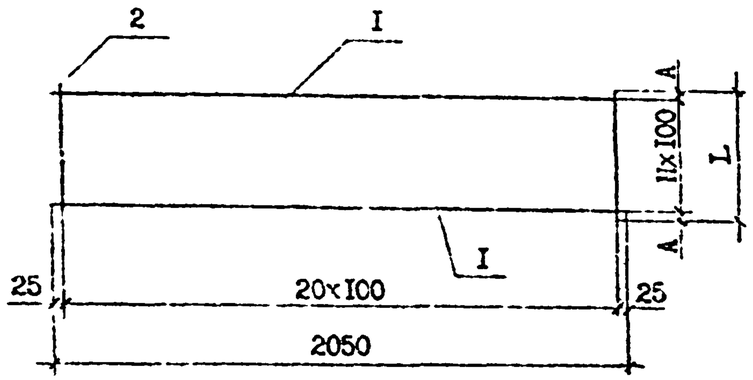

Марка	Поз.	Наименование	Кол.	Масса ед., кг	Масса, кг
С22	I	Ф4Вр-I, L=2050	I3	0,20	5,33
	2	Ф4Вр-I, L=I280	2I	0,I3	
С23	I	Ф4Вр-I, L=2050	I0	0,20	4,I0
	2	Ф4Вр-I, L=950	2I	0,I0	
С24	I	Ф4Вр-I, L=2050	8	0,20	3,07
	2	Ф4Вр-I, L=720	2I	0,07	
С25	I	Ф4Вр-I, L=2050	3	0,20	1,23
	2	Ф4Вр-I, L=270	2I	0,03	

Марка	A, мм	L, мм	N
С22	40	I280	I2
С23	40	980	9
С24	I0	720	7
С25	35	270	2

Технические требования см. I.090.I-7с.2-6 ТТ
Арматура класса Вр-I по ГОСТ 6727-80*.

Разраб.	Салихова		9.x.90
Проверил	Шевцов		9.x.90
ГИП	Бурджанадзе		9.x.90
Нач.отд.	Бахтадзе		9.x.90
Н.контр.	Моркоряк		9.x.90

I.090.I-7с.2-6 27

СЕТКА С22...С25

Стадия	Лист	Листов
Р		I

ТбилЗНИИЭП

Копировал

Формат А

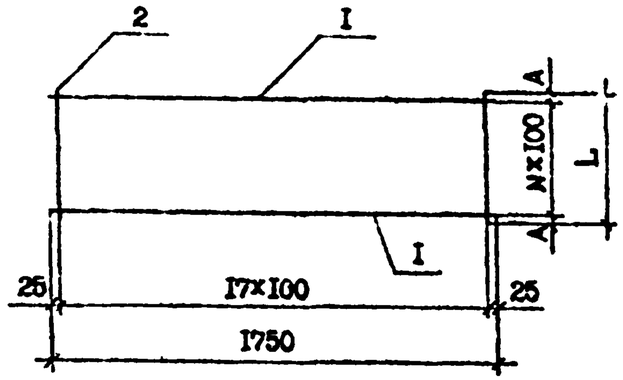

Марка	Поз.	Наименование	Кол.	Масса ед., кг	Масса, кг
С26	I	Ф4Вр-I, L=I750	I2	0,I7	4,02
	2	Ф4Вр-I, L=II50	I8	0,II	
С27	I	Ф4Вр-I, L=I750	I0	0,I7	3,50
	2	Ф4Вр-I, L=930	I8	0,I0	
С28	I	Ф4Вр-I, L=I750	7	0,I7	2,27
	2	Ф4Вр-I, L=640	I8	0,06	

Марка	A, мм	L, мм	N
С26	25	II50	II
С27	20	960	9
С28	20	640	6

Технические требования см. I.090.I-7с.2-6 ТТ
Арматура класса Вр-I по ГОСТ 6727-80*.

Разраб.	Салихова		9.x.90
Проверил	Шевцов		9.x.90
ГИП	Бурджанадзе		9.x.90
Нач.отд.	Бахтадзе		9.x.90
Н.контр.	Моркоряк		9.x.90

I.090.I-7с.2-6 28

СЕТКА С26...С28

Стадия	Лист	Листов
Р		

ТбилЗНИИЭП

Копировал

Формат А4

7.X.1.090. 7с 8612.2-6

Инв. № подл. | Подпись и дата | Взам. инв. №

С31

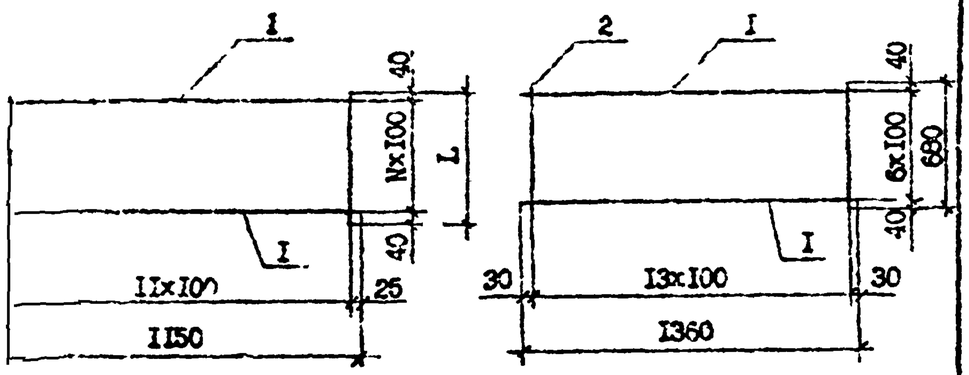

Марка	Поз.	Наименование	Кол.	Масса ед., кг	Масса, кг
С29	1	Ф4Вр-I, L=1150	13	0,15	3,51
	2	Ф4Вр-I, L=1280	12	0,13	
С30	1	Ф4Вр-I, L=1150	10	0,11	2,30
	2	Ф4Вр-I, L=980	12	0,10	
С31	1	Ф4Вр-I, L=1360	7	0,13	1,69
	2	Ф4Вр-I, L=680	14	0,07	

марка	N	L, мм
С29	12	1280
С30	9	980

Технические требования см. I.090.I-7с.2-6 ТТ.
Арматура класса Вр-I по ГОСТ 6727-80*.

Разраб.	Селихова		3.1.90	I.090.I-7с.2-6 29		
Проверил	Шелия		3.1.90			
ГИП	Бурдзгиладзе		3.1.90			
Нач.отд.	Бахтадзе		3.1.90	СЕТКА С29...С31	Стадия	Лист	Листов
					Р		I
Н. контр.	Марнарин		3.1.90		ТбилЗНИИЭП		

Копировал Формат А4

С32

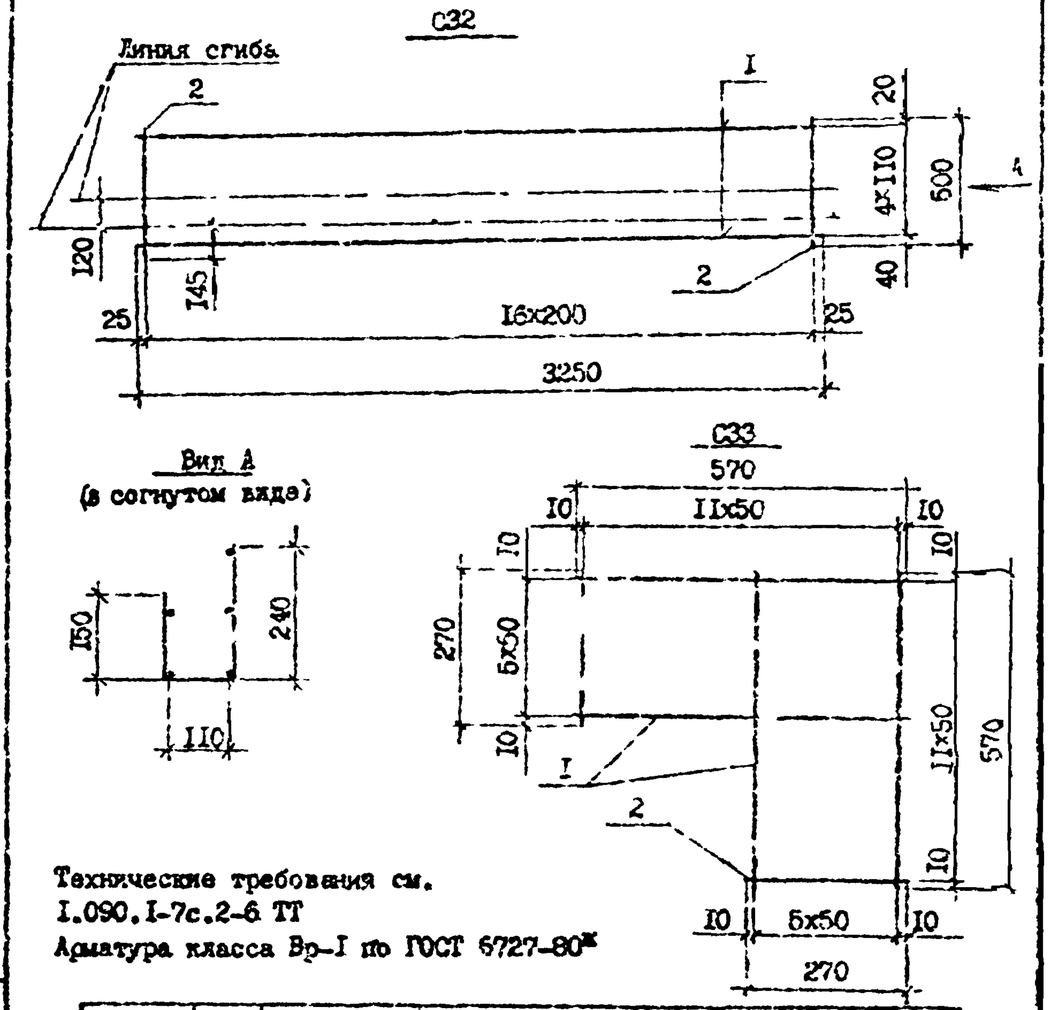

Технические требования см. I.090.I-7с.2-6 ТТ
Арматура класса Вр-I по ГОСТ 6727-80*

Марка	Поз.	Наименование	Кол.	Масса ед., кг	Масса, кг
С32	1	Ф4Вр-I, L=3250	5	0,32	2,45
	2	Ф4Вр-I, L=500	17	0,05	
С33	1	Ф4Вр-I, L=570	12	0,06	1,08
	2	Ф4Вр-I, L=270	12	0,03	

Разраб.	Селихова		3.1.90	I.090.I-7с.2-6 30		
Проверил	Шелия		3.1.90			
ГИП	Бурдзгиладзе		3.1.90			
Нач.отд.	Бахтадзе		3.1.90	СЕТКА С32,С33	Стадия	Лист	Листов
					Р		I
Н.контр.	Маржарая		3.1.90		ТбилЗНИИЭП		

Копировал Формат А4

Инв. № подл. | Подпись и дата | Взам. инв. №

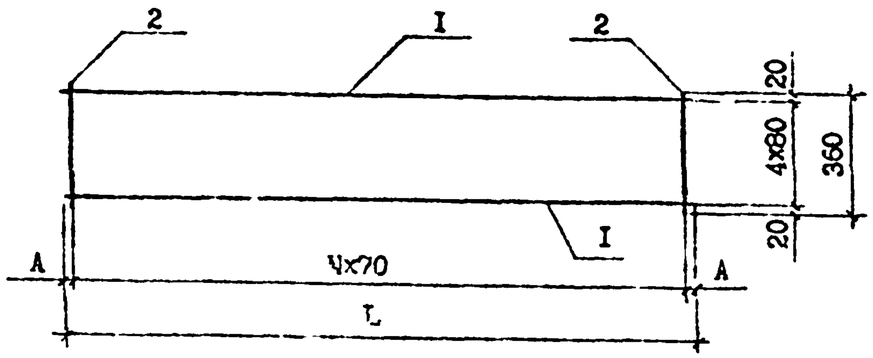

Марка	А,мм	L ,мм	N
С34	25	2500	35
С35	25	2500	35
С36	I5	24I0	34
С37	I5	2200	3I
С38	I0	I9I0	27
С39	I0	I630	23
С40	20	I300	I8
С4I	I0	I2I0	I7
С42	I0	II40	I6
С43	I5	I080	I5
С44	I0	I000	I4
С45	I0	720	I0
С46	25	6I0	8
С47	20	460	6
С48	I5	3I0	4

Технические требования см. I.090.I-7с.2-6 ТТ.

Арматура класса Вр-I по ГОСТ 6727-80*.

Марка	Поз.	Наименование	Кол.	Масса ед., кг	Масса, кг
С34	I	Ф5Вр-I, L =2500	5	0,39	4,II
	2	Ф5Вр-I, L =360	36	0,06	
С35	I	Ф4Вр-I, L =2500	3	0,25	2,60
	2	Ф4Вр-I, L =360	36	0,04	
С36	I	Ф4Вр-I, L =24I0	5	0,24	2,60
	2	Ф4Вр-I, L =360	35	0,04	
С37	I	Ф4Вр-I, L =2200	5	0,22	2,38
	2	Ф4Вр-I, L =360	32	0,04	
С38	I	Ф4Вр-I, L =I9I0	5	0,I9	2,07
	2	Ф4Вр-I, L =360	28	0,04	
С39	I	Ф4Вр-I, L =I630	5	0,I6	I,76
	2	Ф4Вр-I, L =360	24	0,04	
С40	I	Ф4Вр-I, L =I300	5	0,I3	I,4I
	2	Ф4Вр-I, L =360	I9	0,04	
С4I	I	Ф4Вр-I, L =I2I0	5	0,I2	I,32
	2	Ф4Вр-I, L =360	I8	0,04	
С42	I	Ф4Вр-I, L =II40	5	0,II	I,23
	2	Ф4Вр-I, L =360	I7	0,04	
С43	I	Ф4Вр-I, L =I080	5	0,II	I,I9
	2	Ф4Вр-I, L =360	I6	0,04	
С44	I	Ф4Вр-I, L =I000	5	0,I0	I,I0
	2	Ф4Вр-I, L =360	I5	0,04	
С45	I	Ф4Вр-I, L =720	5	0,07	0,79
	2	Ф4Вр-I, L =360	II	0,04	
С46	I	Ф4Вр-I, L =6I0	5	0,06	0,66
	2	Ф4Вр-I, L =360	9	0,04	
С47	I	Ф4Вр-I, L =460	5	0,05	0,53
	2	Ф4Вр-I, L =360	7	0,04	
С48	I	Ф4Вр-I, L =3I0	5	0,03	0,35
	2	Ф4Вр-I, L =360	5	0,04	

Разраб.	Салихова		5.90	I.090.I-7с.2-6 3I		
Проверил	Шелия		5.90			
ГИП	Бурджанадзе		5.90			
Нач.отд.	Бахтадзе		5.90	СЕТКА С34...С48	Стадия	Лист	Листов
					Р		I
Н.контр.	Маркарян		5.90		ТбилЭНИИЭП		

Т.п. I090I-7с вып. 2-6

Инв. № подл. | Подпись и дата | Взам. инв. №

Копировал

Формат А3

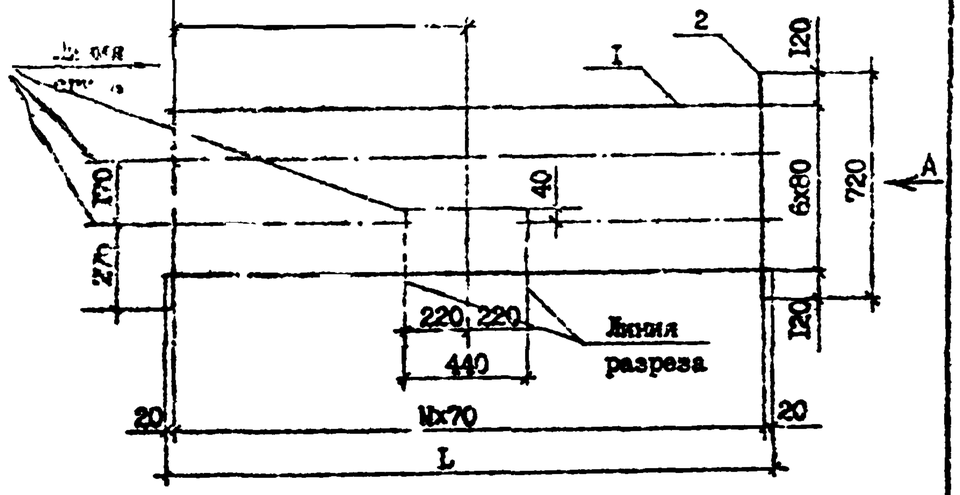

Марка	Поз.	Наименование	Кол.	Масса ед., кг	Масса, кг
С49	I	Ф5Вр-I, L=2700	7	0,42	7,23
	2	Ф5Вр-I, L=720	39	0,II	
С50	I	Ф4Вр-I, L=2700	7	0,26	4,55
	2	Ф4Вр-I, L=720	39	0,07	
С5I	I	Ф4Вр-I, L=2560	7	0,25	4,34
	2	Ф4Вр-I, L=720	37	0,07	
С52	I	Ф4Вр-I, L=2070	7	0,20	2,94
	2	Ф4Вр-I L=720	30	0,07	
С53	I	Ф4Вр-I, L=I440	7	0,I4	2,45
	2	Ф4Вр-I, L=720	2I	0,07	

Марка	A, мм	L, мм	N
С49	I250	2700	38
С50	I250	2700	38
С5I	I250	2560	36
С52	950	2070	29
С53	950	I440	20

Технические требования см. I.090.I-7с.2-6 ТТ

Арматура класса Вр-I по ГОСТ 6727-89*

Вид А см. докум. I.090.I-7с.8-I 33

Разраб.	Салихова		5.89	I.090.I-7с.2-6 32
Проверил	Шолия		5.89	
ГИП	Бурджанадзе		5.89	
Нач.отд.	Бахтадзе		5.89	СЕТКА С49...С53
Н.контр.	Маркарян		5.89	

Стадия	Лист	Листов
Р		I

ТбилЗНИИЭП

Копировал Формат А4

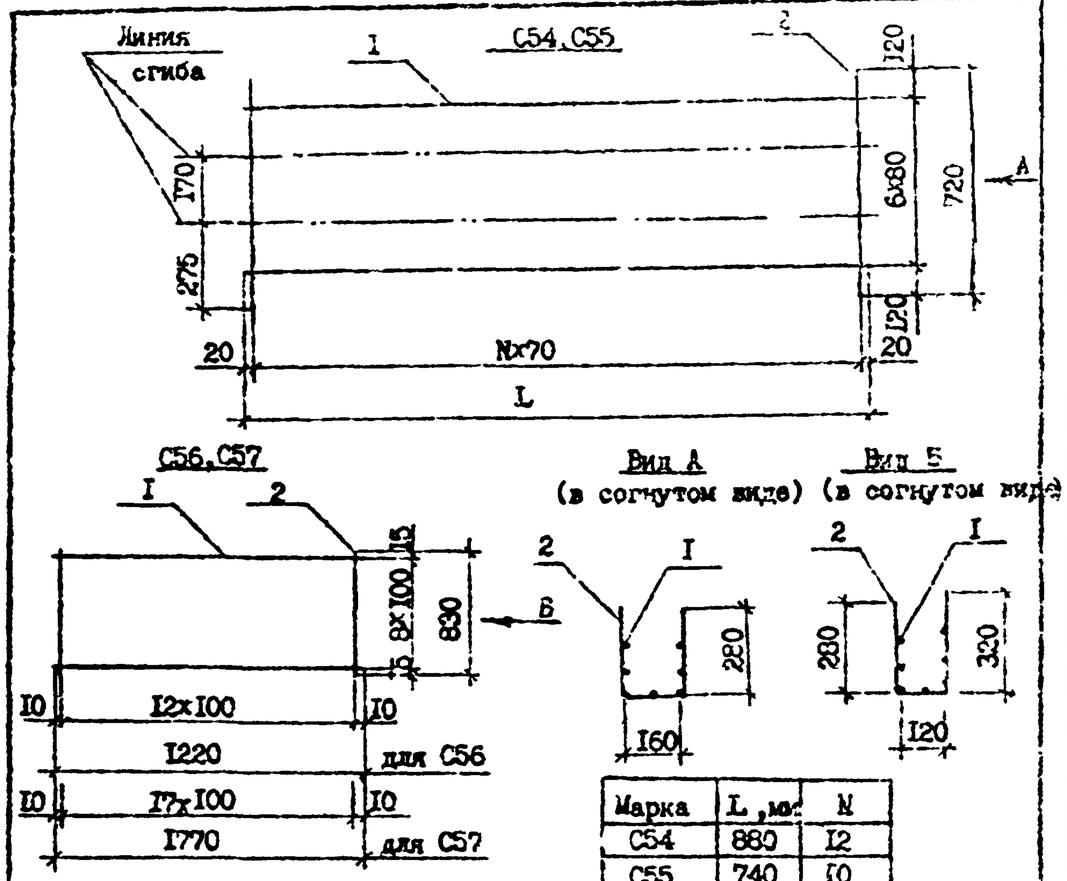

Марка	L, мм	N
С54	880	I2
С55	740	I0

Марка	Поз.	Наименование	Кол.	Масса ед., кг	Масса, кг
С54	I	Ф4Вр-I, L=880	7	0,09	I,54
	2	Ф4Вр-I, L=720	I3	0,07	
С55	I	Ф4Вр-I, L=740	7	0,07	I,26
	2	Ф4Вр-I, L=720	II	0,07	
С56	I	Ф4Вр-I, L=I220	9	0,I2	0,84
	2	Ф4Вр-I, L=830	I3	0,08	
С57	I	Ф4Вр-I, L=I720	9	0,I7	2,I2
	2	Ф4Вр-I, L=830	I8	0,08	

Разраб.	Салихова		5.89	I.090.I-7с.2-6 33
Проверил	Шолия		5.89	
ГИП	Бурджанадзе		5.89	
Нач.отд.	Бахтадзе		5.89	СЕТКА С54...С57
Н.контр.	Маркарян		5.89	

Стадия	Лист	Листов
Р		I

ТбилЗНИИЭП

Копировал Формат А4

Инв. № подл. | Подпись и дата | Взам. инв. №

Инв. N подл. | Подпись и дата | Взам. инв. №

Р.к. 1090 Тс Вып. 2-6

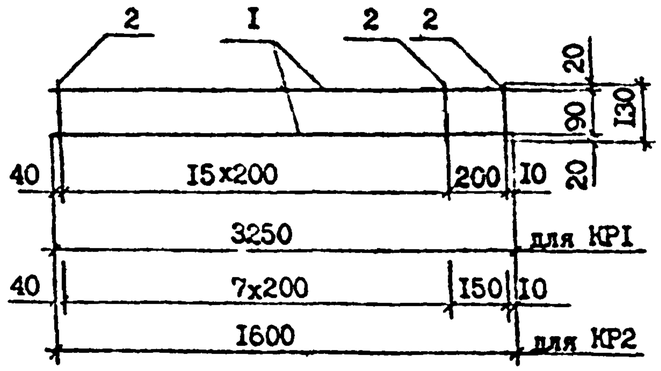

Марка	Поз.	Наименование	Кол.	Масса ед., кг	Масса, кг
КРI	I	Ф6А-III, L=3250	2	0,72	I,6I
	2	Ф4Вр-I, L=I30	I7	0,0I	
КР2	I	Ф6А-III, L=I600	2	0,36	0,8I
	2	Ф4Вр-I, L=I30	9	0,0I	

Технические требования см. I.090.I-7с.2-6 ТТ.
Арматура класса А-III по ГОСТ 578I-82*.
Арматура класса Вр-I по ГОСТ 6727-80*.

Разраб.	Селихова		5.90	I.090.I-7с.2-6 34
Проверил	Шелия		5.90	
ГИП	Бурджанадзе		5.90	
Нач.отд.	Бахтадзе		5.90	КАРКАС КРI, КР2
Н.контр.	Маркарян		5.90	

Стадия	Лист	Листов
Р		I

ТбилЗНИИЭП

Копировал Формат А4

Инв. № подл. | Подпись и дата | Взам. инв. №

т.п. I.090.I-7с. вып. 2-6

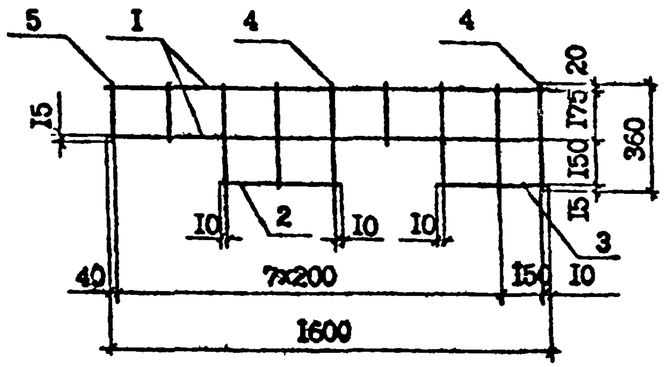

Марка	Поз.	Наименование	Кол.	Масса ед., кг	Масса, кг
КР4	I	Ф6А-III, L=I600	2	0,36	I,I9
	2	Ф6А-III, L=420	I	0,09	
	3	Ф6А-III, L=370	I	0,08	
	4	Ф4Вр-I, L=360	6	0,04	
	5	Ф4Вр-I, L=2I0	8	0,02	

Технические требования см. I.090.I-7с.2-6 ТТ
Арматура класса А-III по ГОСТ 578I-82*.
Арматура класса Вр-I по ГОСТ 6727-80*

Разраб.	Селихова		5.90	I.090.I-7с.2-6 35
Проверил	Шелия		5.90	
ГИП	Бурджанадзе		5.90	
Нач.отд.	Бахтадзе		5.90	КАРКАС КР4
Н.контр.	Маркарян		5.90	

Стадия	Лист	Листов
Р		

ТбилЗНИИЭП

Копировал Формат А4

Инв. № подл. | Подпись и дата | Взам. инв. №

КР3

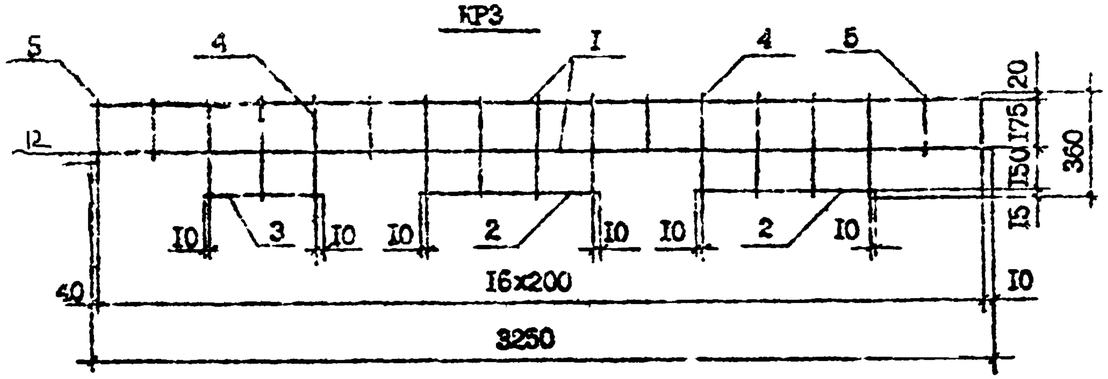

Марка	Поз.	Наименование	Кол.	Масса ед., кг	Масса, кг
КР3	I	Ф8А-III, L =3250	2	I,28	0,77
	2	Ф8А-III, L =620	2	0,24	
	3	Ф8А-III, L =420	I	0,I7	
	4	Ф4Вр-I, L =360	II	0,04	
	5	Ф4Вр-I, L =2I0	6	0,02	
КР5	I	Ф8А-III, L =3250	2	I,28	3,64
	2	Ф8А-III, L =620	I	0,24	
	3	Ф8А-III, L =420	I	0,I7	
	4	Ф8А-III, L =340	I	0,I3	
	5	Ф4Вр-I, L =360	I0	0,04	
	6	Ф4Вр-I, L =2I0	7	0,02	

КР5

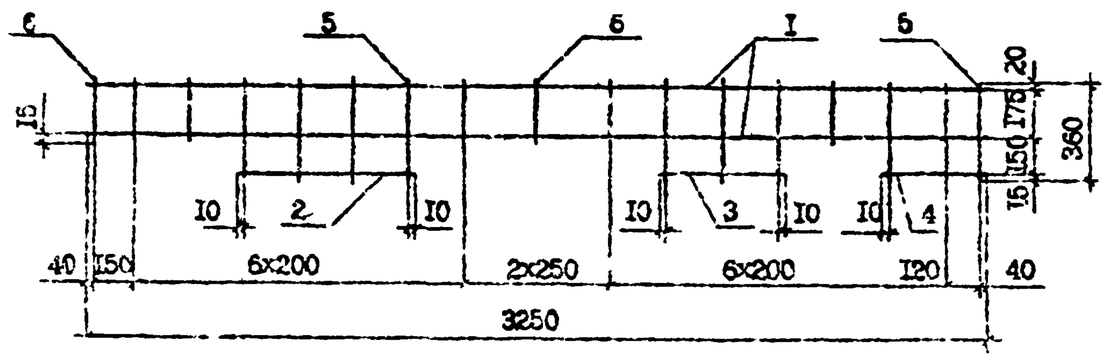

Технические требования см. I.090.I-7с.2-6 ТТ
Арматура класса А-III по ГОСТ 5781-82*.
Арматура класса Вр-I по ГОСТ 6727-80*.

Разраб.	Саядова		5.I.90	I.090.I-7с.2-6 36			
Проверил	Шолин		5.I.90				
ГИП	Бурджанадзе		5.I.90				
Нач.отд.	Бахтадзе		5.I.90	КАРКАС КР3, КР5	Стадия	Лист	Листов
					Р		I
					ЦНИИЭП		
Н.контр.	Маскарян		5.I.90				

Инв. N подл. | Подпись и дата | Взам. инв. N

Копировал | Формат А3

КР7...КР12,КР14

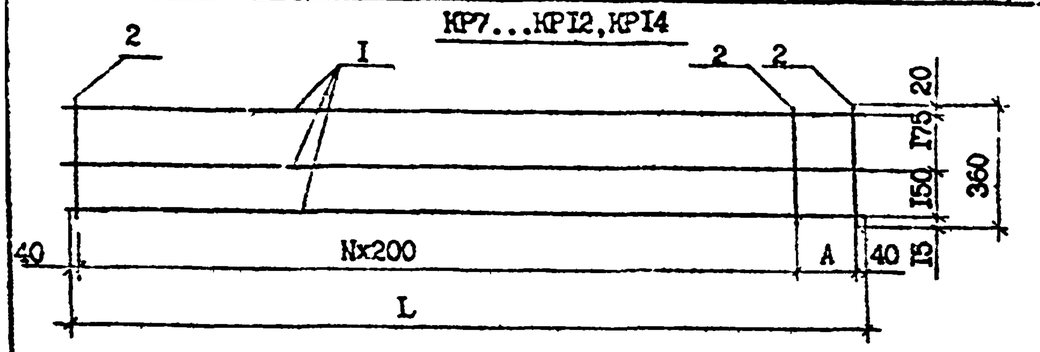

КР6

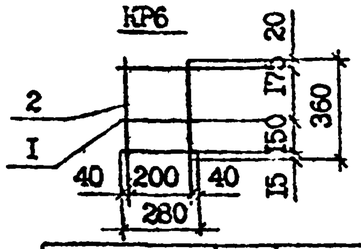

Марка	A,мм	L,мм	N
КР7	160	640	2
КР8	200	680	2
КР9	150	830	3
КР10	100	980	4
КР11	200	1280	5
КР12	80	1360	6
КР14	130	3010	14

Марка	Поз.	Наименование	Кол.	Масса ед.,кг	Масса, кг
КР6	1	Ф6А-III, L=280	3	0,06	0,26
	2	Ф4Вр-I, L=360	2	0,04	
КР7	1	Ф6А-III, L=640	3	0,14	0,58
	2	Ф4Вр-I, L=360	4	0,04	
КР8	1	Ф6А-III, L=680	3	0,15	0,61
	2	Ф4Вр-I, L=360	4	0,04	
КР9	1	Ф6А-III, L-830	3	0,18	0,74
	2	Ф4Вр-I, L=360	5	0,04	
КР10	1	Ф6А-III, L=980	3	0,22	0,90
	2	Ф4Вр-I, L=360	6	0,04	
КР11	1	Ф6А-III, L=1280	3	0,28	1,12
	2	Ф4Вр-I, L=360	7	0,04	
КР12	1	Ф6А-III, L=1360	3	0,30	1,22
	2	Ф4Вр-I, L=360	8	0,04	
КР14	1	Ф8А-III, L=3010	3	1,19	4,21
	2	Ф4Вр-I, L=360	16	0,04	

Разраб.	Селихова		5.12.90	I.090.I-7с.2-6 37	
Проверил	Шелия		5.12.90		
ГИП	Бурджанадзе		5.12.90		
Нач.отд.	Бахтадзе		5.12.90	КАРКАС КР6...КР12,КР14	Стадия Р / Лист / Листов 1
Н.контр.	Маргарян		5.12.90		ТбилЗНИИЭП

Инв. № подл. | Подпись и дата | Взам. инв. №

Копировал Формат А4

КР13

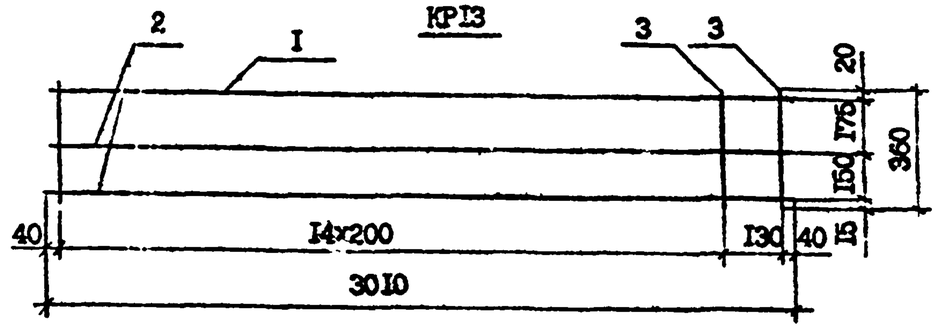

КР15

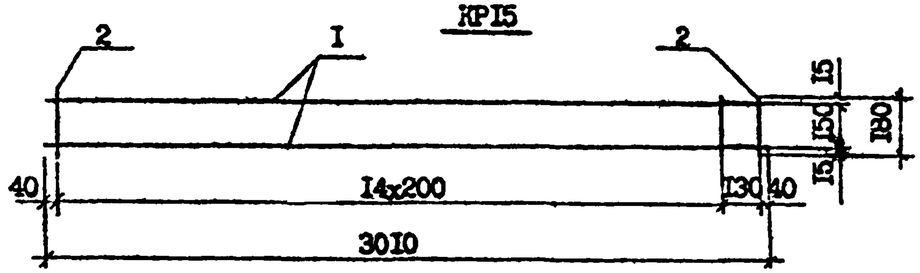

Марка	Поз.	Наименование	Кол.	Масса ед.,кг	Масса, кг
КР13	1	Ф8А-III, L=3010	1	1,19	5,55
	2	Ф10А-III, L=3010	2	1,86	
	3	Ф4Вр-I, L=360	16	0,04	
КР15	1	Ф8А-III, L=3010	2	1,19	2,70
	2	Ф4Вр-I, L=180	16	0,02	

Технические требования см. I.090.I-7с.2-6 ТТ .

Арматура класса А-III по ГОСТ 5781-82*.

Арматура класса Вр-I по ГОСТ 6727-80*.

Разраб.	Селихова		5.12.90	I.090.I-7с.2-6 38	
Проверил	Шелия		5.12.90		
ГИП	Бурджанадзе		5.12.90		
Нач.отд.	Бахтадзе		5.12.90	КАРКАС КР13,КР15	Стадия Р / Лист / Листов 1
Н.контр.	Маргарян		5.12.90		ТбилЗНИИЭП

Инв. № подл. | Подпись и дата | Взам. инв. №

Копировал Формат А4

Т.К. I.090.I-7с. вып. 2-6

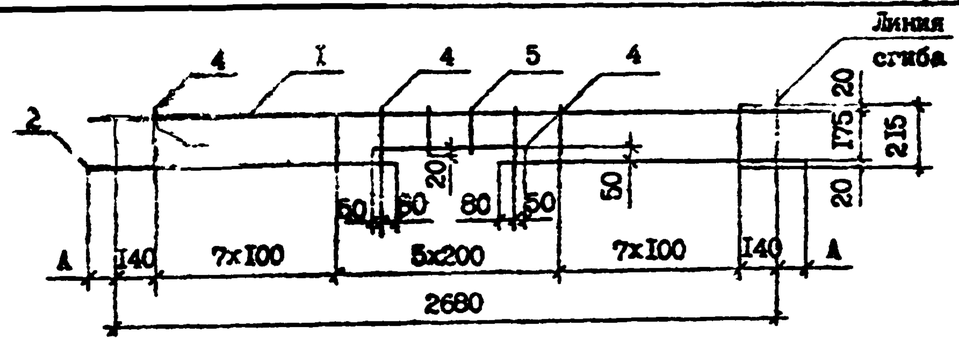

Марка	Поз.	Наименование	Кол.	Масса ед., кг	Масса, кг
КР16	I	⌀14А-III, L=3060	I	3,70	8,29
	2	⌀14А-III, L=1310	2	I,58	
	3	⌀14А-III, L=700	I	0,85	
	4	⌀5Вр-I, L=215	18	0,03	
	5	⌀5Вр-I, L=165	2	0,02	
КР17	I	⌀12А-III, L=2900	I	2,57	5,95
	2	⌀12А-III, L=1230	2	I,09	
	3	⌀12А-III, L=700	I	0,62	
	4	⌀5Вр-I, L=215	18	0,03	
	5	⌀5Вр-I, L=165	2	0,02	
КР18	I	⌀14А-III, L=2760	I	3,34	7,57
	2	⌀14А-III, L=1160	2	I,40	
	3	⌀14А-III, L=700	I	0,85	
	4	⌀5Вр-I, L=215	18	0,03	
	5	⌀5Вр-I, L=165	2	0,02	

Марка	A, мм
КР16	190
КР17	110
КР18	40

Технические требования см. I.090.I-7с.2-6 ТТ.
Арматура класса А-III по ГОСТ 5781-82*.
Арматура класса Вр-I по ГОСТ 6727-80*.

Разраб.	Салихова		6.I.90	I.090.I-7с.2-6 39
Проверил	Шевня		6.I.90	
ГИП	Бурджанадзе		6.I.90	
Нач.отд.	Бахтадзе		6.I.90	КАРКАС КР16...КР18
			6.I.90	
			6.I.90	
			6.I.90	
Н.контр.	Маргарян		6.I.90	

Стадия	Лист	Листов
Р		I

ТбилЗНИИЭП

Т. К. 1.090 7с вып. 2-6

Взам. инв. № | Подпись и дата | Инв. № подл.

Копировал | Формат А4

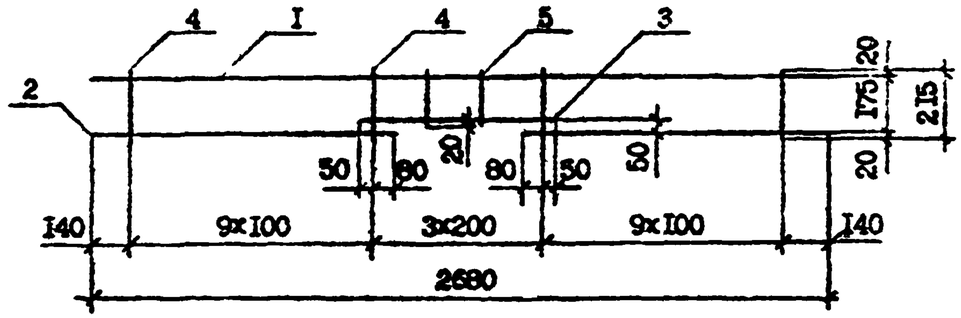

Марка	Поз.	Наименование	Кол.	Масса ед., кг	Масса, кг
КР19	I	⌀12А-III, L=2680	I	2,38	5,62
	2	⌀12А-III, L=1120	2	0,99	
	3	⌀12А-III, L=700	I	0,62	
	4	⌀5Вр-I, L=215	20	0,03	
	5	⌀5Вр-I, L=165	2	0,02	

Технические требования см. I.090.I-7с.2-6 ТТ.
Арматура класса А-III по ГОСТ 5781-82*.
Арматура класса Вр-I по ГОСТ 6727-80*.

Разраб.	Салихова		6.I.90	I.090.I-7с.2-6 40
Проверил	Шевня		6.I.90	
ГИП	Бурджанадзе		6.I.90	
Нач.отд.	Бахтадзе		6.I.90	КАРКАС КР19
			6.I.90	
			6.I.90	
			6.I.90	
Н.контр.	Маргарян		6.I.90	

Стадия	Лист	Листов
Р		I

ТбилЗНИИЭП

Взам. инв. № | Подпись и дата | Инв. № подл.

Копировал | Формат А4

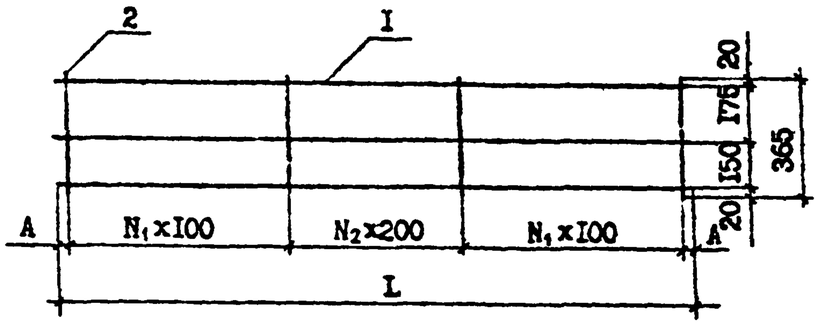

Марка	Поз.	Наименование	Кол.	Масса ед., кг	Масса, кг
КР20	I	⌀I0А-Ш, L=2450	3	I,5I	5,73
	2	⌀5Вр-I, L=365	20	0,06	
КР2I	I	⌀8А-Ш, L=2450	3	0,97	4,23
	2	⌀5Вр-I, L=365	22	0,06	
КР22	I	⌀I0А-Ш, L=2200	3	I,36	5,I6
	2	⌀5Вр-I, L=365	I8	0,06	
КР23	I	⌀I0А-Ш, L=I820	3	I,I2	4,20
	2	⌀5Вр-I, L=365	I4	0,06	
КР24	I	⌀8А-Ш, L=I820	3	0,72	3,I2
	2	⌀5Вр-I, L=365	I6	0,06	
КР25	I	⌀8А-Ш, L=I620	3	0,64	2,56
	2	⌀5Вр-I, L=365	I4	0,06	

Марка	A, мм	L, мм	N_1	N_2
КР20	25	2450	7	5
КР2I	25	2450	9	3
КР22	I0	2220	6	5
КР23	I0	I820	4	5
КР24	I0	I820	6	3
КР25	I0	I620	5	3

Технические требования см. I.090.I-7с.2-6 ТТ.

Арматура класса А-Ш по ГОСТ 578I-82[I].

Арматура класса Вр-I по ГОСТ 6727-80[II].

Разраб.	Салихова		7.I.90	I.090.I-7с.2-6 4I		
Проверил	Шелия		7.I.90			
ГИП	Бурджанадзе		7.I.90			
Нач.отд.	Бахтадзе		7.I.90	КАРКАС КР20...КР25	Стадия: Р	Лист / Листов
Н.контр.	Маргарян		7.I.90		ТбилЗНИИЭП	

Т.к. I.090 / 7с вып. 2-6

Инв. № подл. | Подпись и дата | Взам. инв. №

Копировал Формат А4

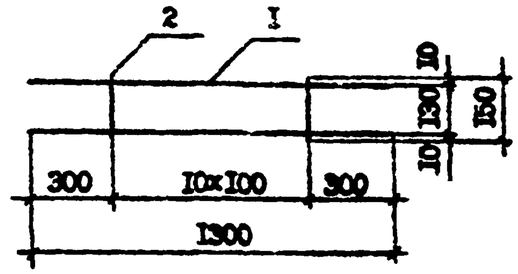

Марка	Поз.	Наименование	Кол.	Масса ед., кг	Масса, кг
КР26	I	⌀8А-Ш, L=I300	2	0,5I	I,24
	2	⌀5Вр-I, L=I50	II	0,02	

Технические требования см. I.090.I-7с.2-6 ТТ.

Арматура класса А-Ш по ГОСТ 578I-82[I].

Арматура класса Вр-I по ГОСТ 6727-80[II].

Разраб.	Салихова		7.I.90	I.090.I-7с.2-6 42		
Проверил	Шелия		7.I.90			
ГИП	Бурджанадзе		7.I.90			
Нач.отд.	Бахтадзе		7.I.90	КАРКАС КР26	Стадия: Р	Лист / Листов
Н.контр.	Маргарян		7.I.90		ТбилЗНИИЭП	

Инв. № подл. | Подпись и дата | Взам. инв. №

Копировал Формат А4

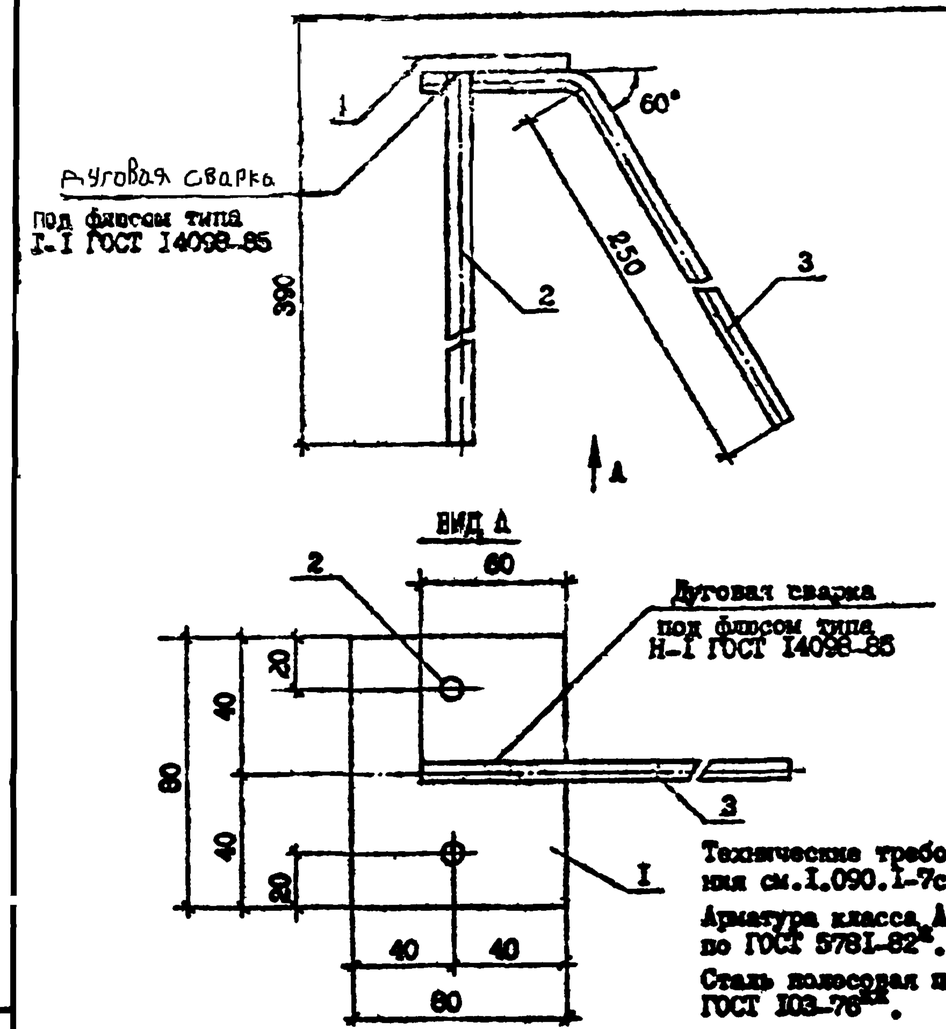

Марка	Поз.	Наименование	Кол.	Масса ед., кг	Масса, кг
МI	I	полоса -8х80, L=80	I	0,4I	0,78
	2	⌀8А-II, L=390	2	0,I5	
	3	⌀6А-III, L=3I0	I	0,07	

Разраб.	Селихова		7.I.90
Проверил	Шелия		7.I.90
ГИП	Бурджанадзе		7.I.90
Нач.отд.	Бахтадзе		7.I.90
Н.контр.	Маркарян		7.I.90

I.090.I-7с.2-6 43

ИЗДЕЛИЕ ЗАКЛАДНОЕ МI

Стадия	Лист	Листов
Р		I

ТбилЗНИИЭП

Инв. N подл. | Подпись и дата | Взам. инв.N

Копировал Формат А4

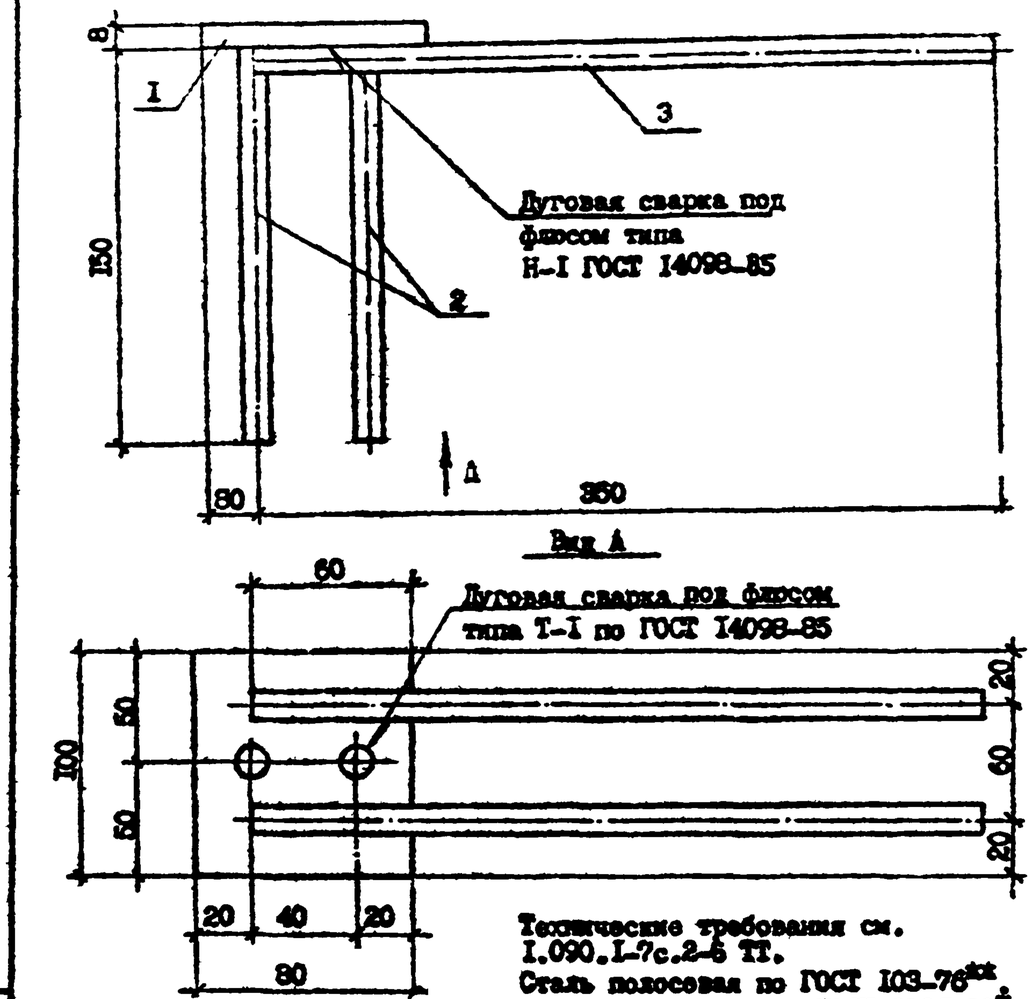

Марка	Поз.	Наименование	Кол.	Масса ед., кг	Масса, кг
М2	I	полоса -8х80, L=I00	I	0,50	0,78
	2	⌀8А-II, L=I50	2	0,06	
	3	⌀6А-III, L=350	2	0,08	

Разраб.	Селихова		7.I.90
Проверил	Шелия		7.I.90
ГИП	Бурджанадзе		7.I.90
Нач.отд.	Бахтадзе		7.I.90
Н.контр.	Маркарян		7.I.90

I.090.I-7с.2-6 44

ИЗДЕЛИЕ ЗАКЛАДНОЕ М2

Стадия	Лист	Листов
Р		I

ТбилЗНИИЭП

Инв. № подл. | Подпись и дата | Взам. инв. №

Копировал Формат А4

АН1

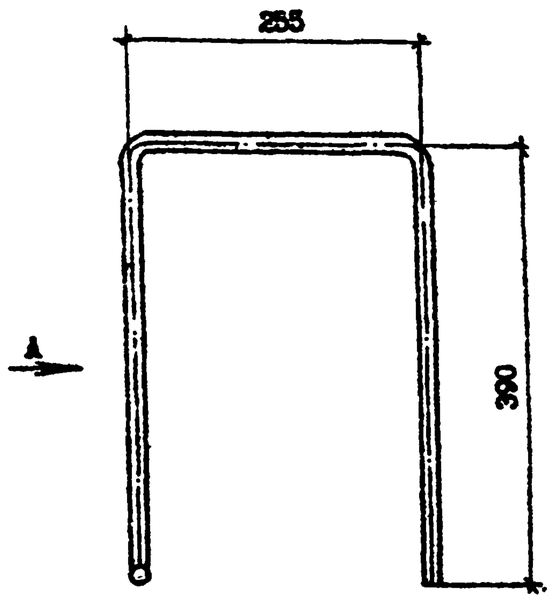

ВИД А

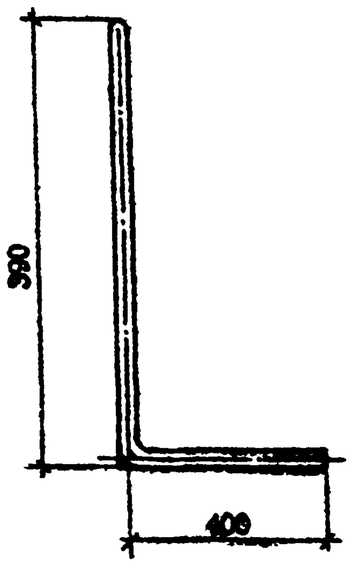

АН2

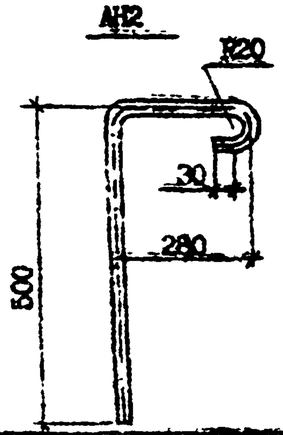

Марка	Наименование	Масса, кг
АН1	ВI4А-I, L = 1440	1,74
АН2	ВI4А-I, L = 845	1,02

Технические требования см. I.090.I-7с.2-6 ТТ.

Разраб.	Санихова		7.X.90	I.090.I-7с.2-6 45
Проверил	Шелия		7.X.90	
ГИП	Бурбаховский		7.X.90	
Нач.отд.	Бахтадзе		7.X.90	СТЕРЖЕНЬ АНКЕРНЫЙ АН1, АН2
Н.контр.	Маркорян		7.X.90	ГОСТ 5781-82*

Стадия	Масса	Масштаб
Р		
Лист	Листов I	

ТВИЗИИЗП

Копировал Формат А4

АН3, АН4

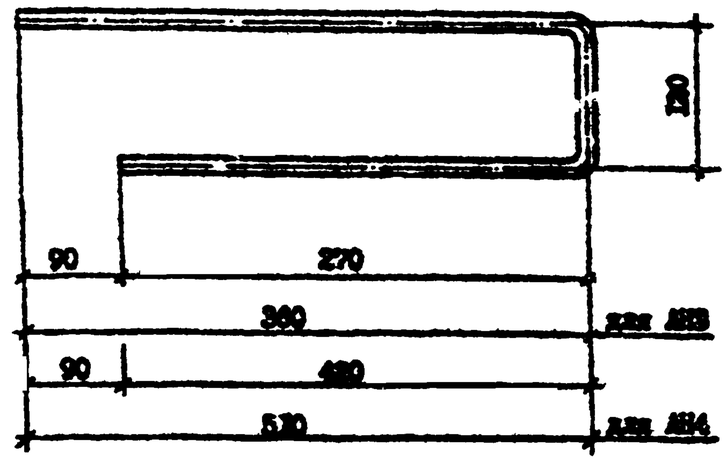

АН5

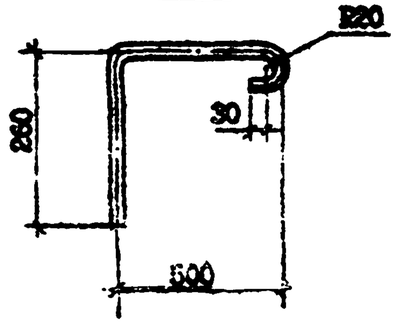

Марка	Наименование	Масса, кг
АН3	ВI4А-I, L = 760	0,92
АН4	ВI4А-I, L = 1060	1,28
АН5	ВI4А-I, L = 840	1,02

Технические требования см. I.090.I-7с.2-6 ТТ.

Разраб.	Санихова		7.10.90	I.090.I-7с.2-6 46
Проверил	Шелия		7.10.90	
ГИП	Бурбаховский		7.10.90	
Нач.отд.	Бахтадзе		7.10.90	СТЕРЖЕНЬ АНКЕРНЫЙ АН3...АН5
Н.контр.	Маркорян		7.10.90	ГОСТ 5781-82*

Стадия	Масса	Масштаб
Р		
Лист	Листов	

ТВИЗИИЗП

Копировал Формат А4

Инв. № подл. | Подпись и дата | Взам. инв. №

Т.п. 1090 I-7с. вып. 2-6

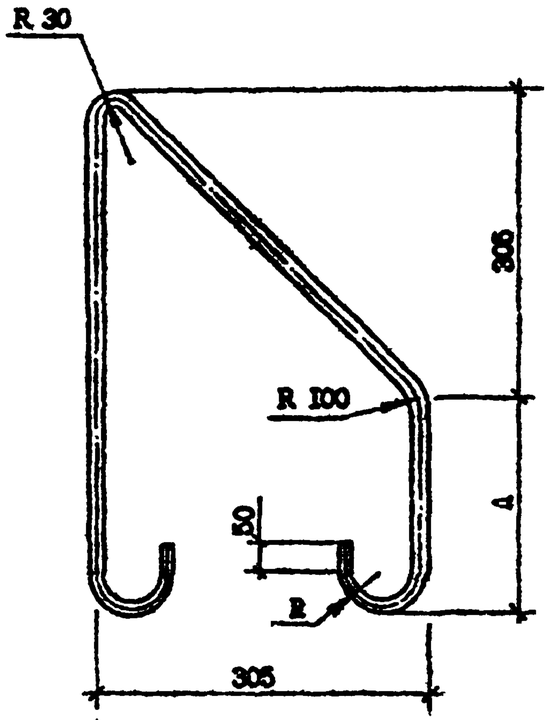

Марка	А,мм	R,мм
СП1	175	20
СП2	240	20
СП3	305	30
СП4	370	30

Марка	Наименование	Масса, кг
СП1	Ф10Ас-II, L=1265	0,78
СП2	Ф12Ас-II, L=1395	1,24
СП3	Ф14Ас-II, L=1555	1,88
СП4	Ф16Ас-II, L=1685	2,65

Технические требования см. I.090.I-7с.2-6 ТТ.

Разраб.	Салькова		7.10.90	I.090.I-7с.2-6 47			
Проверил	Шевцов		7.10.90				
ГИП	Бурдаковский		7.10.90				
Нач.отд.	Бахтоева		7.10.90	ПЕТЛЯ СТРОПОВОЧНАЯ СП1...СП4	Стадия	Масса	Масштаб
					Р		
					Лист	Листов 1	
Н.контр.	Маркарян		7.10.90	ГОСТ 5781-82*	ГПИ ЗНИИЭП		

Копировал

Формат А3

Инв. № подл. | Подпись и дата | Взам.инв. №

т.п. 1.090.1-7с. вып. 2-6

Марка элемента	Изделия арматурные																Всего	Изделия закладные					Всего	Общий расход
	Арматура класса																	Арматура кл.			Прокат мар.			
	А-I			Ас-II				А-III						Вр-I				А-III			ВСт3пс6			
	ГОСТ 5781-82*													ГОСТ 6727-80*				ГОСТ 5781-82*			ГОСТ 103-76*			
	Ф10	Ф14	Итого	Ф12	Ф14	Ф16	Итого	Ф6	Ф8	Ф10	Ф12	Ф14	Итого	Ф4	Ф5	Итого		Ф6	Ф8	Итого	-8х80	Итого		
1ПСО 30.33.4-1ПТ-09	-	20,28	20,28	2,5	-	-	2,5	3,78	8,8	16,05	5,37	-	34,0	23,83	5,5	29,33	86,11	-	-	-	-	-	-	86,11
1ПСО 30.33.4-2ПТ-09	-	20,28	20,28	2,5	-	-	2,5	7,98	8,8	16,05	-	7,71	40,54	23,83	2,86	26,69	90,01	-	-	-	-	-	-	90,01
2ПСО 30.33.4-1ПТ-09	-	20,28	20,28	2,5	-	-	2,5	4,20	8,8	16,05	5,37	-	34,42	25,32	5,5	30,82	88,02	-	-	-	-	-	-	88,02
2ПСО 30.33.4-2ПТ-09	-	20,28	20,28	2,5	-	-	2,5	8,40	8,8	16,05	-	7,71	40,96	25,32	2,86	28,21	91,95	-	-	-	-	-	-	91,95
3ПСО 30.33.4-1ПТ-09	-	21,72	21,72	2,5	-	-	2,5	4,20	18,63	7,44	4,98	-	35,25	26,47	5,64	32,11	91,58	-	-	-	-	-	-	91,58
3ПСО 30.33.4-2ПТ-09	-	21,72	21,72	2,5	-	-	2,5	8,08	13,56	15,33	-	6,99	43,96	26,47	2,62	29,09	97,27	-	-	-	-	-	-	97,27
4ПСО 30.33.4-1ПТ-09	-	21,72	21,72	2,5	-	-	2,5	4,56	18,63	7,44	4,98	-	35,61	27,76	5,64	33,42	93,25	-	-	-	-	-	-	93,25
4ПСО 30.33.4-2ПТ-09	-	21,72	21,72	2,5	-	-	2,5	8,44	13,56	15,33	-	6,99	44,32	27,76	2,62	30,40	98,94	-	-	-	-	-	-	98,94
5ПСО 30.33.4-2ПТ-09	-	21,72	21,72	2,5	-	-	2,5	4,20	18,19	7,44	4,98	-	34,81	27,08	5,40	32,48	91,51	-	-	-	-	-	-	91,51
6ПСО 30.33.4-2ПТ-09	-	21,72	21,72	-	3,8	-	3,8	0,66	16,79	7,44	-	-	24,89	29,19	11,8	40,97	91,38	-	-	-	-	-	-	91,38
7ПСО 30.33.4-2ПТ-09	-	21,72	21,72	-	3,8	-	3,8	0,66	16,79	7,44	-	-	24,89	29,19	11,8	40,97	91,38	-	-	-	-	-	-	91,38
1ПСО 33.33.4-1ПТ-09	-	21,16	21,16	2,5	-	-	2,5	2,76	16,25	7,44	4,98	-	31,43	31,97	5,64	37,61	92,70	-	-	-	-	-	-	92,70
1ПСО 33.33.4-2ПТ-09	-	21,16	21,16	2,5	-	-	2,5	6,44	11,18	15,33	-	6,99	40,14	31,97	2,62	34,59	98,39	-	-	-	-	-	-	98,39
2ПСО 33.33.4-1ПТ-09	-	21,16	21,16	2,5	-	-	2,5	2,76	16,25	7,44	4,98	-	31,43	31,97	5,64	37,61	92,70	-	-	-	-	-	-	92,70
2ПСО 33.33.4-2ПТ-09	-	21,16	21,16	2,5	-	-	2,5	6,44	11,18	15,33	-	6,99	40,14	31,97	2,62	34,59	98,39	-	-	-	-	-	-	98,39
1ПСО 60.33.4-1ПТ-09	-	37,56	37,56	-	7,5	-	7,5	4,68	14,75	32,1	10,74	-	62,27	44,37	11,0	55,37	162,7	-	-	-	-	-	-	162,70
1ПСО 60.33.4-2ПТ-09	-	37,56	37,56	-	7,5	-	7,5	13,08	14,75	32,1	-	15,42	75,35	44,37	5,72	50,09	170,5	-	-	-	-	-	-	170,50
2ПСО 60.33.4-1ПТ-09	-	37,56	37,56	-	-	10,6	10,6	5,52	14,75	32,1	10,74	-	63,11	46,1	11,0	57,1	168,37	-	-	-	-	-	-	168,37
2ПСО 60.33.4-2ПТ-09	-	37,56	37,56	-	-	10,6	10,6	13,92	14,75	32,1	-	15,42	76,19	46,1	5,72	51,82	176,13	-	-	-	-	-	-	176,13
3ПСО 60.33.4-1ПТ-09	-	39,0	39,0	-	-	10,6	10,6	5,52	29,65	14,88	9,96	-	60,01	53,15	11,28	64,43	174,04	-	-	-	-	-	-	174,04
3ПСО 60.33.4-2ПТ-09	-	39,0	39,0	-	-	10,6	10,6	13,28	14,75	30,66	-	13,98	72,67	53,15	5,24	58,39	180,66	-	-	-	-	-	-	180,66

Разраб.	Салихова		10.09.91
Проверил	Шелая		10.09.91
ГИП	Бурджанадзе		10.09.91
Нач.отд.	Бахтадзе		10.09.91
Н.контр.	Маркарян		10.09.91

1.090.1-7с.2-5 РС

РАСХОД СТАЛИ

Стадия	Лист	Листов
Р	I	2

ТЕПЭЗНИИЭП

Т.К.1.090.1-7с.2-5

Инв. № подл. | Подпись и дата | Взам. инв. №

Копировал

Формат А3

Марка элемента	Изделия арматурные																Всего	Изделия закладные					Всего	Общий расход
	Арматура класса																	Арматура кл.			Прокат мар.			
	А-I			Ас-II				А-III						Вр-I				А-III			ВСт3пс6			
	ГОСТ 5781-82*													ГОСТ 6727-80*				ГОСТ 5781-82*			ГОСТ 6727-80*			
	Ф10	Ф14	Итого	Ф10	Ф12	Ф14	Итого	Ф6	Ф8	Ф10	Ф12	Ф14	Итого	Ф4	Ф5	Итого		Ф6	Ф8	Итого	-8х80	Итого		
1ПСВ 30.33.4-1ПТ-С9	I,86	I4,38	I6,24	I,6	-	-	I,6	3,48	8,8	I6,05	5,37	-	33,70	I9,88	5,5	25,38	76,92	-	-	-	-	-	-	76,92
1ПСВ 30.33.4-2ПТ-С9	I,86	I4,38	I6,24	I,6	-	-	I,6	7,68	8,8	I6,05	-	7,7I	40,24	I9,88	2,86	22,74	80,82	-	-	-	-	-	-	80,82
2ПСВ 30.33.4-1ПТ-С9	I,86	I4,38	I6,24	I,6	-	-	I,6	3,48	8,8	I6,05	5,37	-	33,70	I9,88	5,5	25,38	76,92	-	-	-	-	-	-	76,92
2ПСВ 30.33.4-2ПТ-С9	I,86	I4,38	I6,24	I,6	-	-	I,6	7,68	8,8	I6,05	-	7,7I	40,24	I9,88	2,86	22,74	80,82	-	-	-	-	-	-	80,82
ПСЛ 30.33.4-2ПТ-С9	-	2I,72	2I,72	-	2,5	-	2,5	7,96	I3,84	I5,33	-	6,99	43,62	34,53	2,62	37,I5	I04,99	0,9	I,7	2,6	3,6	3,6	6,2	III,I9
1ПСД 30.33.4-2ПТ-С9	-	I5,82	I5,82	-	2,5	-	2,5	3,42	I4,75	7,44	-	-	25,6I	29,I4	4,II	33,25	77,I8	-	-	-	-	-	-	77,I8
2ПСД 30.33.4-2ПТ-С9	-	I5,82	I5,82	-	2,5	-	2,5	3,42	I4,75	7,44	-	-	25,6I	29,I4	4,II	33,25	77,I8	-	-	-	-	-	-	77,I8
3ПСД 30.33.4-2ПТ-С9	-	I5,82	I5,82	-	2,5	-	2,5	3,96	I3,56	7,44	-	-	24,96	27,9I	4,II	32,02	75,30	-	-	-	-	-	-	75,30
4ПСД 30.33.4-1ПТ-С9	-	2I,26	2I,26	I,6	-	-	I,6	2,88	8,8	I6,05	5,37	-	33,I	I2,63	5,50	I8,I3	74,09	-	-	-	-	-	-	74,09
4ПСД 30.33.4-2ПТ-С9	-	2I,26	2I,26	I,6	-	-	I,6	7,08	8,8	I6,05	-	7,7I	39,64	I2,63	2,86	I5,49	77,94	-	-	-	-	-	-	77,94
ПСД 30.33.4-2ПТ-С9	-	7,88	7,88	-	2,5	-	2,5	3,72	I7,97	7,44	4,98	-	34,II	25,43	5,40	30,83	75,32	0,9	I,7	2,6	3,6	3,6	6,2	8I.52
ПС 30.33.4-1ПТ-С9	-	2I,72	2I,72	-	-	3,8	3,8	2,90	20,7	-	-	-	23,60	3I,2	-	3I,2	80,32	-	-	-	-	-	-	80,32
ПС 24.33.4-1ПТ-С9	-	I8,80	I8,80	-	2,5	-	2,5	2,90	I7,2	-	-	-	20,I0	24,8	-	24,8	66,20	-	-	-	-	-	-	66,20
ПС I8.33.4-1ПТ-С9	-	I5,92	I5,92	-	2,5	-	2,5	2,90	I3,6	-	-	-	I6,50	I8,3	-	I8,3	53,22	-	-	-	-	-	-	53,22
ПС I2.33.4-1ПТ-С9	-	I0,36	I0,36	I,6	I,I	-	I,6	2,90	I0,0	-	-	-	I2,9	I2,I	-	I2,I	36,96	-	-	-	-	-	-	36,96
ПС 30.I6.4-1ПТ-С9	-	I2,24	I2,24	I,6	-	-	I,6	6,80	-	-	-	-	6,80	20,5	-	20,5	4I,I4	-	-	-	-	-	-	4I,I4
1ПС 33.33.4-1ПТ-С9	-	2I,I6	2I,I6	-	-	3,8	3,8	I,40	20,7	-	-	-	22,I	38,4	-	38,4	85,46	-	-	-	-	-	-	85,46
2ПС 33.33.4-2ПТ-С9	-	2I,I6	2I,I6	-	-	3,8	3,8	I,40	20,7	-	-	-	22,I	38,4	-	38,4	85,46	-	-	-	-	-	-	85,46
1ПС I3.33.4-1ПТ-С9	-	8,68	8,68	I,6	-	-	I,6	I,40	I0,0	-	-	-	II,4	I7,5	-	I7,5	39,I8	-	-	-	-	-	-	39,I8
2ПС I5.33.4-2ПТ-С9	-	8,68	8,68	I,6	-	-	I,6	I,40	I0,0	-	-	-	II,4	I7,5	-	I7,5	39,I8	-	-	-	-	-	-	39,I8

Госстрой СССР
Тбилисский филиал
ЦИТП
Типовой проект /серия/
№ 1090-1-71 КЭ-6
Заказ № 5
Цена 36 руб. 98
Тираж 850
Дата "7" 22