ТИПОВЫЕ КОНСТРУКЦИИ, ИЗДЕЛИЯ И УЗЛЫ ЗДАНИЙ И СООРУЖЕНИЙ

СЕРИЯ 1.133.1-7

БЛОКИ НАРУЖНЫХ СТЕН ДЛЯ ЖИЛЫХ ЗДАНИЙ ВЫСОТОЙ 1-4 ЭТАЖА И ОБЩЕСТВЕННЫХ ЗДАНИЙ ВЫСОТОЙ 1-3 ЭТАЖА

ВЫПУСК 1-2

ЛЕГКОБЕТОННЫЕ БЛОКИ ДЛЯ СТЕН ТОЛЩИНОЙ 400 ММ

АРМАТУРНЫЕ И ЗАКЛАДНЫЕ ИЗДЕЛИЯ

РАБОЧИЕ ЧЕРТЕЖИ

21439-02
ЦЕНА 0-95

ЦЕНТРАЛЬНЫЙ ИНСТИТУТ ТИПОВОГО ПРОЕКТИРОВАНИЯ
ГОССТРОЯ СССР

Москва, А-445, Смольная ул., 22

Сдано в печать VIII 1986 года

Заказ № 10061 Тираж 3140 экз.

ТИПОВЫЕ КОНСТРУКЦИИ, ИЗДЕЛИЯ И УЗЛЫ ЗДАНИЙ И СООРУЖЕНИЙ

СЕРИЯ 1.133.1-7

БЛОКИ НАРУЖНЫХ СТЕН ДЛЯ ЖИЛЫХ ЗДАНИЙ ВЫСОТОЙ 1-4 ЭТАЖА И ОБЩЕСТВЕННЫХ ЗДАНИЙ ВЫСОТОЙ 1-3 ЭТАЖА

ВЫПУСК 1-2

ЛЕГКОБЕТОННЫЕ БЛОКИ ДЛЯ СТЕН ТОЛЩИНОЙ 400 ММ

АРМАТУРНЫЕ И ЗАКЛАДНЫЕ ИЗДЕЛИЯ. РАБОЧИЕ ЧЕРТЕЖИ

Разработаны
ЦНИИЭПгражданстройстрой

Главный инженер института — А.П. Цикунов
Главный инженер мастерской — А.И. Угаров
Главный инженер проекта — Л.А. Земляк

Утверждены
и введены в действие с 20.06.86
Госгражданстроем

Приказ от 30.05.86 №183

21439-02 г

Обозначение	Наименование	Стр.
1.133.1-7.1-2-00.000ТО	Техническое описание	3
1.133.1-7.1-2-09.100	Каркас пространственный КП1...КП16	4
1.133.1-7.1-2-09.100СБ	Каркас пространственный КП1...КП16	
	Сборочный чертеж	5
1.133.1-7.1-2-11.100	Каркас пространственный КП17	6
1.133.1-7.1-2-11.100СБ	Каркас пространственный КП17	
	Сборочный чертеж	6
1.133.1-7.1-2-24.100	Каркас пространственный КП18, КП19	7
1.133.1-7.1-2-24.100СБ	Каркас пространственный КП18, КП19	
	Сборочный чертеж	7
1.133.1-7.1-2-27.100	Каркас пространственный КП20; КП21	8
1.133.1-7.1-2-27.100СБ	Каркас пространственный КП20; КП21	
	Сборочный чертеж	8
1.133.1-7.1-2-01.100	Каркас плоский КР1, КР2	9
1.133.1-7.1-2-01.100СБ	Каркас плоский КР1, КР2	
	Сборочный чертеж	9
1.133.1-7.1-2-09.110	Сетка С1...С12	10
1.133.1-7.1-2-09.120	Сетка С13...С28	12
1.133.1-7.1-2-09.110СБ	Сетка С1...С12. Сборочный чертеж	14
1.133.1-7.1-2-09.120СБ	Сетка С13...С28. Сборочный чертеж	14
1.133.1-7.1-2-11.110	Сетка С29	15
1.133.1-7.1-2-11.120	Сетка С30	15
1.133.1-7.1-2-24.110	Сетка С31, С32	16
1.133.1-7.1-2-24.120	Сетка С33, С34	16
1.133.1-7.1-2-25.110	Сетка С35	17
1.133.1-7.1-2-27.110	Сетка С36, С37	17
1.133.1-7.1-2-27.120	Сетка С38, С39	18
1.133.1-7.1-2-30.100	Сетка С40	18
1.133.1-7.1-2-04.100	Изделие закладное МН-1	19
1.133.1-7.1-2-11.200	Изделие закладное МН2	19

Обозначение	Наименование	Стр.
1.133.1-7.1-2-23.100	Изделие закладное МН-3	20
1.133.1-7.1-2-30.300	Изделие закладное МН-6	20
1.133.1-7.1-2-30.200	Изделие закладное МН-4, МН-5	21
1.133.1-7.1-2-01.200	Петля монтажная П1...П5; П10; П11; П13; П14	22
1.133.1-7.1-2-00.000Д	Узлы I...III	22
1.133.1-7.1-2-01.300	Петля монтажная П6...П9; П12	23
1.133.1-7.1-2-01.300СБ	Петля монтажная П6...П9; П12	
	Сборочный чертеж	23

Н. контр.	Земляк	
Гл. инж. м	Угаров	
ГИП	Земляк	
Рук. гр.	Петрухина	
Исполн.	Петрухина	
Провер.	Земляк	

1.133.1-7.1-2-00.000

Содержание

Стадия	Лист	Листов
Р		1

ЦНИИЭП гражданстрой

Инв. № подл. | Подпись и дата | Взам. инв. №

2-3316

Копировал: БЧ 21439-02 3 Формат А3

Настоящее техническое описание разработано для арматурных и закладных изделий легкобетонных блоков для наружных стен толщиной 40 см, представленных в выпуске 1-1 „Легкобетонные блоки для стен толщиной 400мм" серии 1.133.1-7 „Блоки наружных стен для жилых зданий высотой 1-4 этажа и общественных зданий высотой 1-3 этажа".

В настоящем выпуске даны пространственные каркасы и изделия к ним для изготовления передычечных, поясных и парапетных блоков.

Каждому изделию присвоена определенная марка.

Буквенные индексы обозначают:

КП - каркас пространственный
КР - каркас плоский
С - сетка
МН - изделие закладное
П - петля монтажная

Пространственные каркасы состоят из плоских каркасов и сеток, собираемых на стеллажах с применением шаблонов, обеспечивающих точное расположение элементов.

Арматурная сталь принята следующих классов:

1. Стержневая горячекатанная арматура периодического профиля классов А-I и А-III (ГОСТ 5781-82*).
2. Обыкновенная арматурная проволока гладкая класса Вр-I. (ГОСТ 6727-80*).

Для монтажных петель принимается горячекатанная гладкая арматурная сталь класса А-I марок ВСт3пс2 и ВСт3сп2. Сталь марки ВСт3пс2 не допускается применять для изготовления монтажных петель, предназначенных для подъема и монтажа изделий при температуре ниже минус 40°С.

Для закладных изделий применяется прокатная углеродистая сталь марки ВСт3кп2 ГОСТ 380-71* и стержневая горячекатанная арматура периодического профиля класса А-III ГОСТ 5781-82*.

Сварные арматурные и закладные изделия должны удовлетворять требованиям ГОСТ 10922-75, а сварные сетки - ГОСТ 8478-81.

Каркасы и сетки изготовляются при помощи контактной точечной электросварки в соответствии с требованиями ГОСТ 14098-68.

Закладные изделия изготовляются с помощью автоматической или ручной сварки плавлением в соответствии с требованиями ГОСТ 19272-73 и СН 393-78.

Антикоррозийную защиту закладных изделий выполнять окраской лакокрасочными материалами группы I в соответствии со СНиП II-28-73*.

Н. контр.	Земляк		1.133.1-7.1-2-ПП.ПОТО	
Гл. инж. п.	Угаров		Техническое описание	Стадия: Р; Лист: ; Листов: 1
ГИП	Земляк			ЦНИИЭП гражданстройпроект
Рук. гр.	Петрухина			
Исполн.	Образцова			
Проверил	Петрухина			

Инв. № подл. 1-3316- | Подпись и дата | Взам. инв. №

Копировал 21439-02 4 Формат А3

Формат	Зона	Поз.	Обозначение	Наименование	Кол.	Примечание
				Документация		
А3			1.133.1-7.1-2-00.000 ТО	Техническое описание		
А4			1.133.1-7.1-2-09.100 СБ	Сборочный чертеж		
А4			1.133.1-7.1-2-00.000 Д	Узлы		
			Переменные данные	для исполнений:		
				1.133.1-7.1-2-09.100		КП-1
				Сборочные единицы		
А4		1	1.133.1-7.1-2-09.110	Сетка С-1	1	
А4		2	1.133.1-7.1-2-09.120	Сетка С-13	1	
А4		3	1.133.1-7.1-2-01.300-02	Петля монтажная П8	2	
				1.133.1-7.1-2-09.100-01		КП-2
				Сборочные единицы		
А4		1	1.133.1-7.1-2-09.110-01	Сетка С-2	1	
А4		2	1.133.1-7.1-2-09.120-01	Сетка С-14	1	
А4		3	1.133.1-7.1-2-01.300-02	Петля монтажная П8	2	
				1.133.1-7.1-2-09.100-02		КП-3
				Сборочные единицы		
А4		1	1.133.1-7.1-2-09.110-02	Сетка С-3	1	
А4		2	1.133.1-7.1-2-09.120-02	Сетка С-15	1	
А4		3	1.133.1-7.1-2-01.300-02	Петля монтажная П8	2	
				1.133.1-7.1-2-09.100-03		КП-4
				Сборочные единицы		
А4		1	1.133.1-7.1-2-09.110-03	Сетка С-4	1	

Н.контр.	Земляк	1.133.1-7.1-2-09.100	
Гл.инж.м.	Угаров	Каркас пространственный КП1...КП16	Стадия: Р; Лист: 1; Листов: 3
ГИП	Земляк		ЦНИИЭП гражданстрой
Рук.гр.	Петрухина		
Исполн	Образцова		
Проверил	Петрухина		

Инв.№ подл. | Подпись и дата | Взам.инв.№ 2.3316-92

Формат	Зона	Поз.	Обозначение	Наименование	Кол.	Примечание
А4		2	1.133.1-7.1-2-09.120-03	Сетка С-16	1	
А4		3	1.133.1-7.1-2-01.300-02	Петля монтажная П8	2	
				1.133.1-7.1-2-09.100-04		КП-5
				Сборочные единицы		
А4		1	1.133.1-7.1-2-09.110-04	Сетка С-5	1	
А4		2	1.133.1-7.1-2-09.120-04	Сетка С-17	1	
А4		3	1.133.1-7.1-2-01.300-02	Петля монтажная П8	2	
				1.133.1-7.1-2-09.100-05		КП-6
				Сборочные единицы		
А4		1	1.133.1-7.1-2-09.110-05	Сетка С6	1	
А4		2	1.133.1-7.1-2-09.120-05	Сетка С18	1	
А4		3	1.133.1-7.1-2-01.300-02	Петля монтажная П8	2	
				1.133.1-7.1-2-09.100-06		КП-7
				Сборочные единицы		
А4		1	1.133.1-7.1-2-09.110-06	Сетка С7	1	
А4		2	1.133.1-7.1-2-09.120-06	Сетка С19	1	
А4		3	1.133.1-7.1-2-01.300-02	Петля монтажная П8	2	
				1.133.1-7.1-2-09.100-07		КП-8
				Сборочные единицы		
А4		1	1.133.1-7.1-2-09.110-01	Сетка С2	1	
А4		2	1.133.1-7.1-2-09.120-07	Сетка С20	1	
А4		3	1.133.1-7.1-2-01.300-02	Петля монтажная П8	2	
				1.133.1-7.1-2-09.100-08		КП-9
				Сборочные единицы		
А4		1	1.133.1-7.1-2-09.110-03	Сетка С4	1	
А4		2	1.133.1-7.1-2-09.120-08	Сетка С21	1	
А4		3	1.133.1-7.1-2-01.300-02	Петля монтажная П8	2	
				1.133.1-7.1-2-09.100-09		КП-10
				Сборочные единицы		
А4		1	1.133.1-7.1-2-09.110-04	Сетка С5	1	

Инв.№ подл. | Подпись и дата | Взам.инв.№

1.133.1-7.1-2-09.100 Лист 2

Формат	Зона	Поз.	Обозначение	Наименование	Кол.	Примечание
А4		2	1.133.1-7.1-2-09.120-09	Сетка С22	1	
А4		3	1.133.1-7.1-2-01.300-02	Петля монтажная П8	2	
				1.133.1-7.1-2-09.100-10		КП-11
				Сборочные единицы		
А4		1	1.133.1-7.1-2-09.110-05	Сетка С-6	1	
А4		2	1.133.1-7.1-2-09.120-10	Сетка С-23	1	
А4		3	1.133.1-7.1-2-01.300-02	Петля монтажная П8	2	
				1.133.1-7.1-2-09.100-11		КП-12
				Сборочные единицы		
А4		1	1.133.1-7.1-2-09.110-07	Сетка С8	1	
А4		2	1.133.1-7.1-2-09.120-11	Сетка С24	1	
А4		3	1.133.1-7.1-2-01.300-02	Петля монтажная П8	2	
				1.133.1-7.1-2-09.100-12		КП-13
				Сборочные единицы		
А4		1	1.133.1-7.1-2-09.110-08	Сетка С9	1	
А4		2	1.133.1-7.1-2-09.120-12	Сетка С25	1	
А4		3	1.133.1-7.1-2-01.300-03	Петля монтажная П9	2	
				1.133.1-2.1-2-09.100-13		КП-14
				Сборочные единицы		
А4		1	1.133.1-7.1-2-09.110-09	Сетка С10	1	
А4		2	1.133.1-7.1-2-09.120-13	Сетка С26	1	
А4		3	1.133.1-7.1-2-01.300-03	Петля монтажная П9	2	
				1.133.1-7.1-2-09.100-14		КП-15
				Сборочные единицы		
А4		1	1.133.1-7.1-2-09.110-10	Сетка С11	1	
А4		2	1.133.1-7.1-2-09.120-14	Сетка С27	1	
А4		3	1.133.1-7.1-2-01.300-03	Петля монтажная П9	2	
				1.133.1-2.1-2-09.100-15		КП-16
				Сборочные единицы		
А4		1	1.133.1-7.1-2 09.110-11	Сетка С12	1	
А4		2	1.133.1-7.1-2 09.120-15	Сетка С28	1	
А4		3	1.133.1-7.1-2 01.300-03	Петля монтажная П9	2	

Инв.№ подл. | Подпись и дата | Взам.инв.№ 2-3316

1.133.1-7.1-2-09.100 | Лист 3

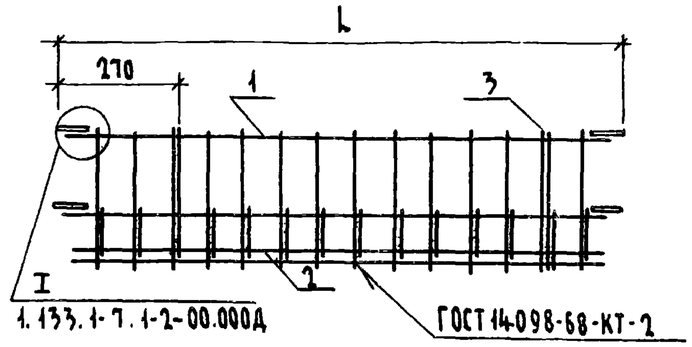

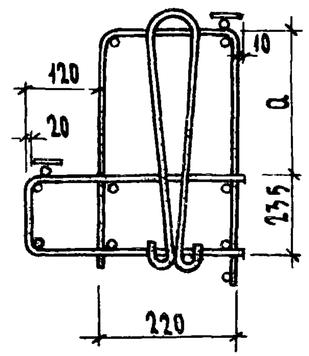

Обозначение	Марка	Размеры, мм		Масса, кг
		L	a	
1.133.1-7.1-2-09.100	КП-1	1780	240	12,11
-01	КП-2	2080	240	14,29
-02	КП-3	2380	240	15,74
-03	КП-4	2680	240	24,02
-04	КП-5	2980	240	27,46
-05	КП-6	3280	240	34,01
-06	КП-7	3580	240	43,02
-07	КП-8	2080	240	16,91
-08	КП-9	2680	240	27,17
-09	КП-10	2980	240	34,39
-10	КП-11	3280	240	47,01
-11	КП-12	3580	240	64,06
-12	КП-13	2380	80	24,64
-13	КП-14	2680	80	27,87
-14	КП-15	2980	80	43,04
-15	КП-16	3280	80	57,04

Инв.№ подл. | Подпись и дата | Взам.инв.№

Н.контр.	Земляк	
Гл.инж.п.	Угаров	
ГИП	Земляк	
Рук.гр.	Петрухина	
Исполн.	Образцова	
Проверил	Петрухина	

1.133.1-7.1-2-09.100 СБ

Каркас пространственный КП1... КП16

Сборочный чертеж

Стадия	Масса	Масштаб
Р	См. табл.	
Лист	Листов 1	

ЦНИИЭП гражданселькстрой

Инв.№ 21439-02 Б Формат А4

Формат	Зона	Поз.	Обозначение	Наименование	Кол.	Примеч.
				Документация		
А3			1.133.1-7.1-2-00.000ТО	Техническое описание		
А4			1.133.1-7.1-2-11.100СБ	Сборочный чертеж		
А3			1.133.1-7.1-2-00.000Д	Узлы		
				Сборочные единицы		
А4		1	1.133.1-7.1-2-11.110	Сетка С-29	1	
А4		2	1.133.1-7.1-2-11.120	Сетка С-30	1	
А4		3	1.133.1-7.1-2-01.300-04	Петля монтажная П12	2	

Инв. № подл. | Подпись и дата | Взам. инв. №

2-3316-94

Н. контр.	Земляк		1.133.1-7.1-2-11.100
Гл. инж. м.	Угаров		Каркас пространственный КП-17
ГИП	Земляк		Стадия: Р; Лист: ; Листов: 1
Рук. гр.	Петрухина		ЦНИИЭП гражданстройпроект
Исполн.	Образцова		
Провер.	Петрухина		

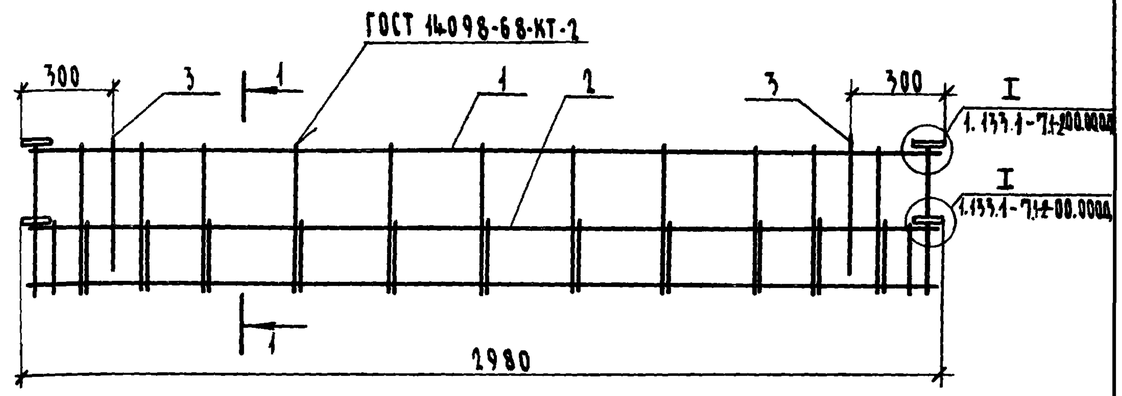

1-1
М 1:10

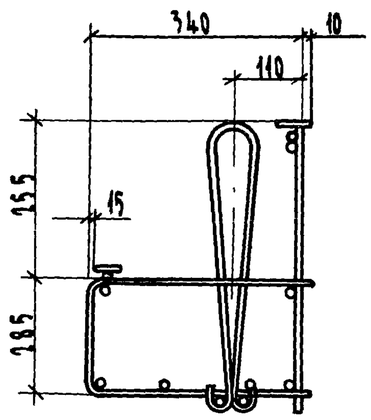

Инв. № подл. | Подпись и дата | Взам. инв. №

Н. контр.	Земляк		1.133.1-7.1-2-11.100СБ
Гл. инж. м	Угаров		Каркас пространственный КП 17 Сборочный чертеж
ГИП	Земляк		Стадия: Р; Масса: 10,41; Масштаб: 1:20
Рук. гр.	Петрухина		Лист: ; Листов: 1
Исполн.	Образцова		ЦНИИЭП гражданстройпроект
Проверил	Петрухина		

Формат	Зона	Поз.	Обозначение	Наименование	Кол.	Примеч.
				Документация		
А4			1.133.1-7.1-2-00.000ТО	Техническое описание		
А4			1.133.1-7.1-2-24.100СБ	Сборочный чертеж		
А3			1.133.1-7.1-2-00.000Д	Узлы		
				Детали		
Б4		1	1.133.1-7.1-2-24.101	⌀6А-I ГОСТ 5781-82*; ℓ=330	15	0,073 кг
				Переменные данные для исполнений:		
				1.133.1-7.1-2-24.100		КП-18
				Сборочные единицы		
А4		2	1.133.1-7.1-2-24.110	Сетка С31	1	
А4		3	1.133.1-7.1-2-24.120	Сетка С33	1	
				1.133.1-7.1-2-24.100-01		КП-19
				Сборочные единицы		
А4		2	1.133.1-7.1-2-24.110-01	Сетка С32	1	
А4		3	1.133.1-7.1-2-24.120-01	Сетка С34	1	

Взам. инв. № | Подпись и дата | Инв. № подл. | 3316-95

Норм. кон.	Земляк		1.133.1-7.1-2-24.100	
Гл. инж. пр.	Угаров		Каркас пространственный КП18, КП19	Стадия: Р; Лист: ; Листов: 1
ГИП	Земляк			ЦНИИЭП гражданселькстрой
Рук. гр.	Петрухина			
Исполн.	Мухина			
Провер.	Петрухина			

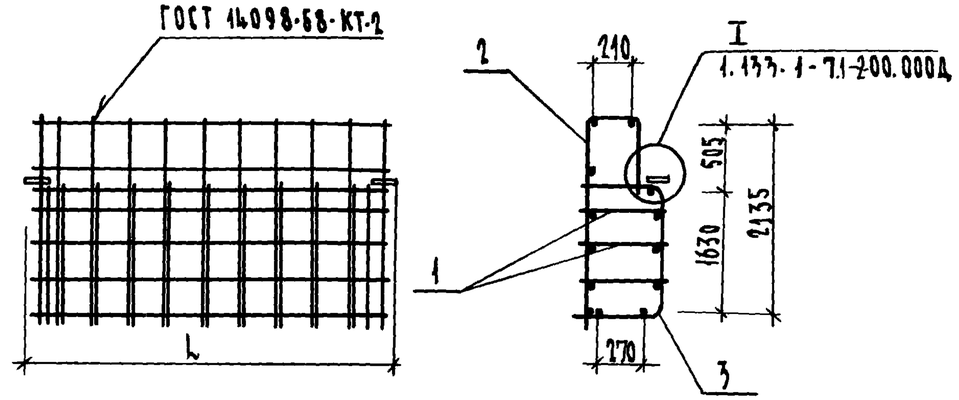

Обозначение	Марка	L мм	Масса кг
1.133.1-7.1-2-24.100	КП 18	2830	17,11
-01	КП 19	3130	18,54

Взам. инв. № | Подпись и дата | Инв. № подл.

Н. контр.	Земляк		1.133.1-7.1-2-24.100СБ	
Гл. инж. пр.	Угаров		Каркас пространственный КП18; КП19. Сборочный чертеж	Стадия: Р; Масса: См. табл.; Масштаб:
ГИП	Земляк			Лист: ; Листов: 1
Рук. гр.	Петрухина			ЦНИИЭП гражданселькстрой
Исполн.	Мухина			
Провер.	Петрухина			

ФОРМАТ	ЗОНА	ПОЗ.	ОБОЗНАЧЕНИЕ	НАИМЕНОВАНИЕ	КОЛ.	ПРИМЕЧ.
				ДОКУМЕНТАЦИЯ		
А4			1.133.1-7.1-2-00.000 ТО	ТЕХНИЧЕСКОЕ ОПИСАНИЕ		
А4			1.133.1-7.1-2-27.000 СБ	СБОРОЧНЫЙ ЧЕРТЕЖ		
А3			1.133.1-7.1-2-00.000 Д	УЗЛЫ		
				1.133.1-7.1-2-27.100		КП-20
				СБОРОЧНЫЕ ЕДИНИЦЫ		
А4		1	1.133.1-7.1-2-27.110	СЕТКА С36	1	
А4		2	1.133.1-7.1-2-27.120	СЕТКА С38	1	
				ДЕТАЛИ		
Б4		3	1.133.1-7.1-2-24.101	Ø6 АI ГОСТ 5781-82* ℓ=330	6	0,073 кг
				1.133.1-7.1-2-27.100-01		КП-21
				СБОРОЧНЫЕ ЕДИНИЦЫ		
А4		1	1.133.1-7.1-2-27.110-01	СЕТКА С37	1	
А4		2	1.133.1-7.1-2-27.120-01	СЕТКА С39	1	
				ДЕТАЛИ		
Б4		3	1.133.1-7.1-2-24.101	Ø6 АI ГОСТ 5781-82* ℓ=330	15	0,073 кг

Н.КОНТР.	ЗЕМЛЯК	
ГЛ.ИНЖ.П.	УГАРОВ	
ГИП	ЗЕМЛЯК	
РУК.ГР.	ПЕТРУХИНА	
ИСПОЛН.	ШИШКИНА	
ПРОВЕР.	ПЕТРУХИНА	

1.133.1-7.1-2-27.100

Каркас пространственный КП20, КП21.

СТАДИЯ	ЛИСТ	ЛИСТОВ
Р		1

ЦНИИЭП ГРАЖДАНСЕЛЬСТРОЙ

ВЗАМ.ИНВ.№ | ПОДПИСЬ И ДАТА | ИНВ.№ ПОДЛ. | 2-331b-

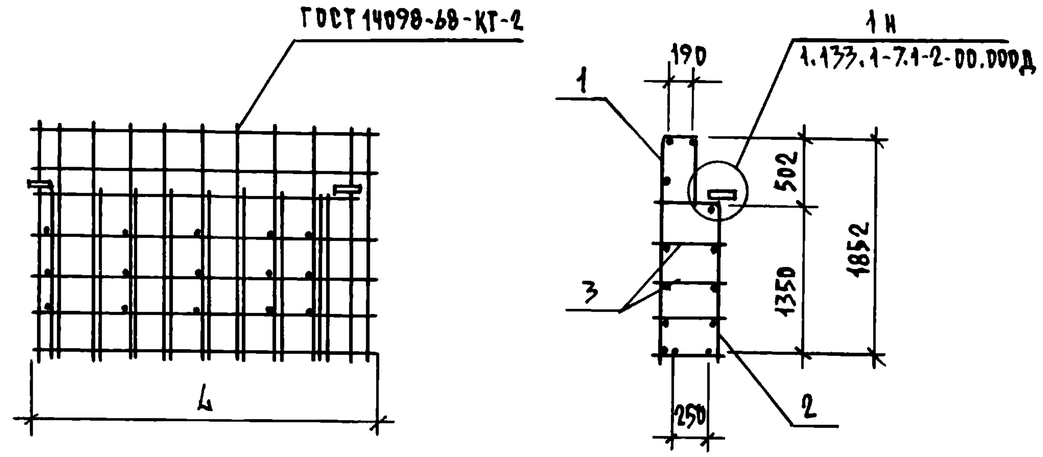

ОБОЗНАЧЕНИЕ	МАРКА	L мм	МАССА кг
1.133.1-7.1-2-27.100	КП-22	1040	6,39
-01	КП-23	2740	15,16

Н.КОНТР.	ЗЕМЛЯК	
ГЛ.ИНЖ.П.	УГАРОВ	
ГИП	ЗЕМЛЯК	
РУК.ГР.	ПЕТРУХИНА	
ИСПОЛН.	ШИШКИНА	
ПРОВЕР.	ПЕТРУХИНА	

1.133.1-7.1-2-27.100 СБ

Каркас пространственный КП20; КП21. Сборочный чертеж.

СТАДИЯ	МАССА	МАСШТАБ
Р	СМ. ТАБЛ.	
ЛИСТ	ЛИСТОВ 1	

ЦНИИЭП ГРАЖДАНСЕЛЬСТРОЙ

ВЗАМ.ИНВ.№ | ПОДПИСЬ И ДАТА | ИНВ.№ ПОДЛ.

КОПИРОВАЛ

Формат	Зона	Поз.	Обозначение	Наименование	Кол.	Примеч.
				Документация		
А3			1.133.1 - 7.1-2 -00.000ТО	Техническое описания		
А4			1.133.1 - 7.1-2 -01.100СБ	Сборочный чертеж		
А4			1.133.1 - 7.1-2 -00.000Д	Узлы		
			Переменные данные	для исполнений:		
				1.133.1 - 7.1 - 2 - 01.100		КР-1
				Детали		
Б4		1	1.133.1 - 7.1 - 2 - 01.101	ф4 ВрI ГОСТ 6727-80*; ℓ=160	7	0,015кг
Б4		2	-01	ф4 ВрI ГОСТ 6727-80*; ℓ=1800	2	0,178кг
				1.133.1 - 7.1 - 2 - 01.100 - 01		КР-2
				Детали		
Б4		1	1.133.1 - 7.1 - 2 - 01.101	ф4 ВрI ГОСТ 6727-80*; ℓ=160	8	0,015кг
Б4		2	-02	ф4 ВрI ГОСТ 6727-80*; ℓ=2300	2	0,228кг

Подпись и дата | Взам. инв. №

Инв. № подл. | 2.3316-97

Н. контр.	Земляк		1.133.1 - 7.1-2- 01.100
Гл. инж. м.	Угаров		Каркас плоский КР1. КР2
ГИП	Земляк		Стадия: Р; Лист: ; Листов: 1
Рук. гр.	Петрухина		ЦНИИЭП гражданселькстрой
Исполн.	Шишкина		
Провер.	Петрухина		

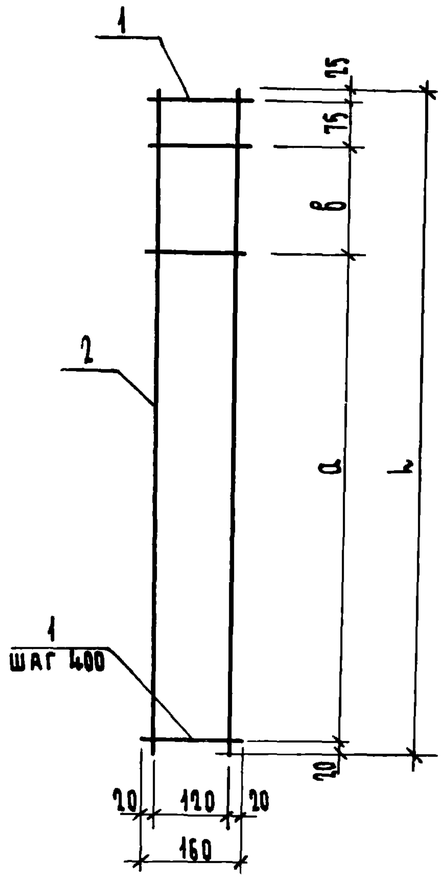

Обозначение	Марка	Размеры, мм			Масса, кг
		L	а	б	
1.133.1 - 7.1-2-01.100	КР-1	1800	1600	80	0,461
1.133.1 - 7.1-2-01.100-01	КР-2	2300	2000	180	0,575

Подпись и дата | Взам. инв. №

Инв. № подл.

Н. контр.	Земляк		1.133.1 - 7.1-2 - 01.100СБ
Гл. инж. м.	Угаров		Каркас плоский КР1, КР2 Сборочный чертеж
ГИП	Земляк		Стадия: Р; Масса: См. табл.; Масштаб:
Рук. гр.	Петрухина		Лист: ; Листов 1
Исполн.	Шишкина		ЦНИИЭП гражданселькстрой
Проверил	Петрухина		

Копировал: 21439-02 10 Формат А4

Формат	Зона	Поз.	Обозначение	Наименование	Кол. на исполнение 1.133.1-7.1-2-09.110- —	01	02	03	04	05	06	07	08	09	10	11	Примеч.
				Документация													
А4			1.133.1-7.1-2-09.110СБ	Сборочный чертеж													
				Детали													
Б4		1	1.133.1-7.1-2-09.111	ф5 Вр1 ГОСТ 6727-80*; ℓ=1540	1												0,23 кг
			-01	ℓ=1840		1											0,28 кг
			-02	ℓ=2140			1						1				0,33 кг
			-03	ℓ=2440				1						1			0,38 кг
			-04	ℓ=2740					1						1		0,42 кг
			-05	ℓ=3040						1						1	0,47 кг
			-06	ℓ=3340							1	1					0,52 кг
Б4		2	1.133.1-7.1-2-09.112	ф6 А III ГОСТ 5781-82*; ℓ=1720	1												0,38 кг
			-01	ℓ=2020		1											0,44 кг
Б4		2	1.133.1-7.1-2-09.113	ф8 А III ГОСТ 5781-82*; ℓ=2320			1										0,91 кг
			-01	ℓ=2620				1									1,03 кг
Б4		2	1.133.1-7.1-2-09.114	ф10 А III ГОСТ 5781-82*; ℓ=2920					1								1,80 кг
			-01	ℓ=3220						1							1,98 кг
Б4		2	1.133.1-7.1-2-09.117	ф12 А III ГОСТ 5781-82*; ℓ=3520							1	1					3,12 кг
Б4		2	1.133.1-7.1-2-09.117-02	ф12 А III ГОСТ 5781-82*; ℓ=2320									1				2,06 кг
			-03	ℓ=2620										1			2,48 кг
Б4		2	1.133.1-7.1-2-09.118	ф14 А III ГОСТ 5781-82*; ℓ=2920											1		3,60 кг
			-01	ℓ=3220												1	3,89 кг
Б4		3	1.133.1-7.1-2-09.112-03	ф6 А III ГОСТ 5781-82*; ℓ=1540	1												0,34 кг
			-04	ℓ=1840		1											0,41 кг

Н. контр.	Земляк	
Гл. инж. м.	Угаров	
ГИП	Земляк	
Рук. гр.	Петрухина	
Исполн.	Мухина	
Проверил	Петрухина	

1.133.1-7.1-2-09.110

Сетка С1... С12

Стадия	Лист	Листов
Р	1	2

ЦНИИЭП гражданельстрой

Инв. № подл. 2-3316 | Подпись и дата | Взам. инв. №

Копировал 21439-02 11 Формат А3

Формат	Зона	Поз.	Обозначение	Наименование	Кол. на исполнение 1.133.1-7.1-2-09.110-												Примечан.
					—	01	02	03	04	05	06	07	08	09	10	11	
Б4		3	1.133.1-7.1-2-09.113-02	ф8 А III ГОСТ 5781-82*; ℓ=2140			1										0,85 кг
			-03	ℓ=2440				1									0,96 кг
Б4		3	1.133.1-7.1-2-09.114-02	ф10 А III ГОСТ 5781-82*; ℓ=2740					1								1,68 кг
			-03	ℓ=3040						1							1,87 кг
Б4		3	1.133.1-7.1-2-09.117-01	ф12 А III ГОСТ 5781-82*; ℓ=3340							1	1					2,96 кг
Б4		3	1.133.1-7.1-2-09.117-04	ф12 А III ГОСТ 5781-82*; ℓ=2140									1				1,90 кг
			-05	ℓ=2440										1			2,17 кг
Б4		3	1.133.1-7.1-2-09.118-02	ф14 А III ГОСТ 5781-82*; ℓ=2740											1		3,32 кг
			03	ℓ=3040												1	3,68 кг
Б4		4	1.133.1-7.1-2-09.111-07	ф5 ВрI ГОСТ 6727-80*; ℓ=1210	10	16	17										0,18 кг
Б4		4	1.133.1-7.1-2-09.112-06	ф6 А III ГОСТ 5781-82*; ℓ=1210			17	19	21	23	25						0,27 кг
			-07	ℓ=890									17	19			0,20 кг
Б4		4	1.133.1-7.1-2-09.113-04	ф8 А III ГОСТ 5781-82*; ℓ=1210								25					0,48 кг
			-05	ℓ=890											21	23	0,35 кг
Б4		5	1.133.1-7.1-2-09.115	Полоса $\frac{8\times100\ \text{ГОСТ}\ 103\text{-}76}{\text{Ст3 ГОСТ}\ 535\text{-}79}$; ℓ=50	2	2	2	2	2	2	2	2	2	2	2	2	0,31 кг
Б4		6	1.133.1-7.1-2-09.116	ф12 А III ГОСТ 5781-82*; ℓ=70	2	2	2	2	2	2	2	2	2	2	2	2	0,06 кг

Инв. № подл. | Подпись и дата | Взам. инв. №

2-3316-

Копировал: 21439-02 12 Формат А3

Формат	Зона	Поз.	Обозначение	Наименование	Кол. на исполнение 1.133.1-7.1-2-09.120-																				Примечание
					–	01	02	03	04	05	06	07	08	09	10	11	12	13	14	15					
				Документация																					
А4			1.133.1-7.1-2-09.120 СБ	Сборочный чертеж																					
				Детали																					
Б4		1	1.133.1-7.1-2-09.113-06	ф8 А III ГОСТ 5781-82*; ℓ=1750	3																				0,69 кг
			-07	ℓ=2050		3																			0,81 кг
Б4		1	1.133.1-7.1-2-09.114-04	ф10 А III ГОСТ 5781-82*; ℓ=2050								3													1,26 кг
			-05	ℓ=2350			3																		1,45 кг
			-06	ℓ=2650				3																	1,63 кг
			-07	ℓ=2950					3																1,82 кг
Б4		1	1.133.1-7.1-2-09.116-01	ф12 А III ГОСТ 5781-82*; ℓ=2350													3								2,09 кг
			-02	ℓ=2650									3					3							2,35 кг
			-03	ℓ=3250						3															2,88 кг
Б4		1	1.133.1-7.1-2-09.121	ф14 А III ГОСТ 5781-82*; ℓ=2950										3					3						3,57 кг
			-01	ℓ=3550							3														4,28 кг
Б4		1	1.133.1-7.1-2-09.122	ф16 А III ГОСТ 5781-82*; ℓ=3250											3										5,13 кг
Б4		1	1.133.1-7.1-2-09.123	ф18 А III ГОСТ 5781-82*; ℓ=3250																3					6,50 кг
			-01	ℓ=3550												3									7,10 кг
Б4		2	1.133.1-7.1-2-09.111-08	ф5 Вр1 ГОСТ 6727-80*; ℓ=1750	1																				0,27 кг
			-09	ℓ=2050		1						1													0,32 кг
			-10	ℓ=2350			1										1								0,36 кг
			-11	ℓ=2650				1					1					1							0,41 кг
			-12	ℓ=2950					1					1					1						0,45 кг
			-13	ℓ=3250						1					1					1					0,50 кг
Б4		2	1.133.1-7.1-2-09.111-14	ф5 Вр1 ГОСТ 6727-80*; ℓ=3550							1					1									0,55 кг
Б4		3	1.133.1-7.1-2-09.111-15	ф5 Вр1 ГОСТ 6727-80*; ℓ=1640	1																				0,25 кг
			16	ℓ=1940		1						1													0,30 кг
			17	ℓ=2240			1										1								0,34 кг

Инв. № подл. | Подпись и дата | Взам. инв. №

2-3316

Н. контр.	Земляк	
Гл. инж. п.	Угаров	
ГИП	Земляк	
Рук. гр.	Петрухина	
Исполн.	Мухина	
Проверил	Петрухина	

1.133.1-7.1-2-09.120

Сетка С13...С28

Стадия	Лист	Листов
Р	1	2

ЦНИИЭП граждансельстрой

Формат	Зона	Поз.	Обозначение	Наименование	Кол. на исполнение 1.133.1-7.1-2-09.120-																				Примечание
					–	01	02	03	04	05	06	07	08	09	10	11	12	13	14	15					
Б4		3	1.133.1-7.1-2-09.111-18	Ф5 Вр1 ГОСТ 6727-80* ℓ=2540				1					1					1							0,39 кг
			-19	ℓ=2840					1					1					1						0,44 кг
			-20	ℓ=3140						1					1					1					0,48 кг
			-21	ℓ=3440							1					1									0,53 кг
Б4		4	1.133.1-7.1-2-09.112-08	Ф6 А III ГОСТ 5781-82*; ℓ=1640	1																				0,36 кг
			-09	ℓ=1940		1						1													0,43 кг
			-10	ℓ=2240			1										1								0,50 кг
Б4		4	1.133.1-7.1-2-09.113-08	Ф8 А III ГОСТ 5781-82*; ℓ=2540				1										1							1,00 кг
			-09	ℓ=2840					1					1					1						1,12 кг
			-10	ℓ=3140																1					1,24 кг
Б4		4	1.133.1-7.1-2-09.114-06	Ф10 А III ГОСТ 5781-82*; ℓ=2540									1												1,57 кг
			-08	ℓ=3140						1					1										1,93 кг
			-09	ℓ=3440							1					1									2,12 кг
Б4		5	1.133.1-7.1-2-09.111-22	Ф5 Вр1 ГОСТ 6727-80*; ℓ=925	12	14																			0,14 кг
Б4		5	1.133.1-7.1-2-09.112-11	Ф6 А III ГОСТ 5781-82*; ℓ=925			19	21	23	25	27	14	21	23	25		19	21							0,20 кг
Б4		5	1.133.1-7.1-2-09.113-11	Ф8 А III ГОСТ 5781-82*; ℓ=925												27			23	25					0,37 кг
Б4		6	1.133.1-7.1-2-09.116	Ф12 А III ГОСТ 5781-82*; ℓ=70	2	2	2	2	2	2	2	2	2	2	2	2	2	2	2	2					0,06 кг
Б4		7	1.133.1-7.1-2-09.115	Полоса $\frac{8\times100\ ГОСТ\ 103-75}{Ст3\ ГОСТ\ 535-79}$ ℓ=50	2	2	2	2	2	2	2	2	2	2	2	2	2	2	2	2					0,31 кг
Б4		8	1.133.1-7.1-2-09.113-11	Ф8 А III ГОСТ 5781-82*, ℓ=1640	1																				0,65 кг
			-12	ℓ=1940		1																			0,76 кг
Б4		8	1.133.1-7.1-2-09.114-11	Ф10 А III ГОСТ 5781-82*; ℓ=1940								1													1,19 кг
			-12	ℓ=2240			1																		1,38 кг
			-13	ℓ=2540				1																	1,56 кг
			-14	ℓ=2840					1																1,75 кг
Б4		8	1.133.1-7.1-2-09.116-04	Ф12 А III ГОСТ 5781-82*; ℓ=2240									1				1								1,98 кг
			-05	ℓ=2540														1							2,27 кг
			-06	ℓ=3140						1															2,78 кг
Б4		8	1.133.1-7.1-2-09.121-02	Ф14 А III ГОСТ 5781-82*; ℓ=2840										1					1						3,43 кг
			-03	ℓ=3440							1														4,15 кг
Б4		8	1.133.1-7.1-2-09.122-01	Ф16 А III ГОСТ 5781-82*; ℓ=3140											1										4,96 кг
Б4		8	1.133.1-7.1-2-09.123-02	Ф18 А III ГОСТ 5781-82*; ℓ=3140																1					6,28 кг
			-03	ℓ=3440												1									6,88 кг

Инв.№ подл. | Подпись и дата | Взам. инв.№

2-3316

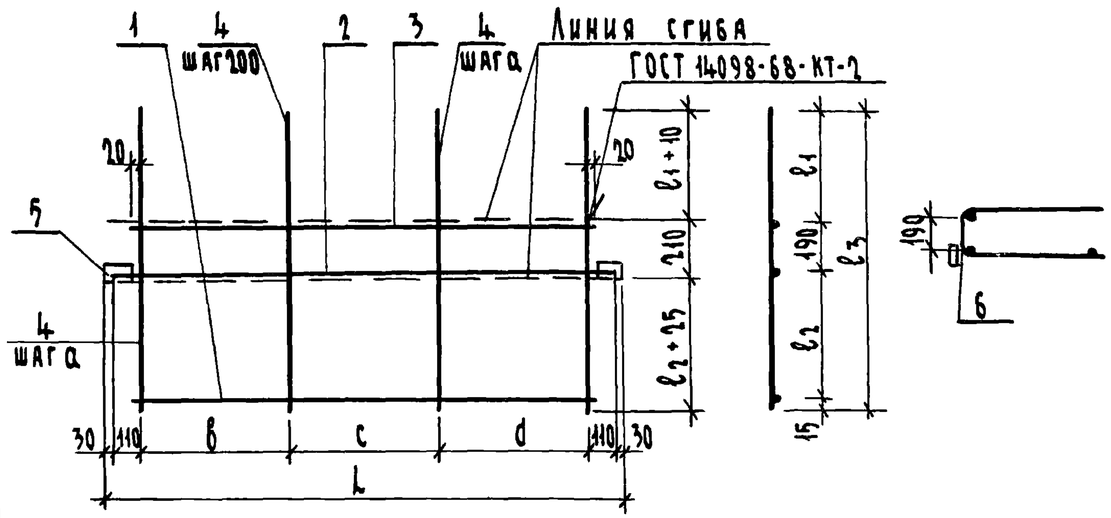

Обозначение	Марка	Размеры, мм								Масса кг
		а	б	с	d	L	l_1	l_2	l_3	
1.133.1-7.1-2-09.110	С1	150	450	600	450	1780	483	523	1211	3,50
-01	С2	150	600	600	600	2080	483	523	1211	4,76
-02	С3	100	600	1000	500	2380	483	523	1211	7,41
-03	С4	100	600	1200	600	2680	483	523	1211	8,24
-04	С5	100	600	1400	700	2980	483	523	1211	10,31
-05	С6	100	700	1600	700	3280	483	523	1211	11,25
-06	С7	100	700	1800	800	3580	483	523	1211	14,10
-07	С8	100	700	1800	800	3580	483	523	1211	18,60
-08	С9	100	600	1000	500	2380	323	362	890	8,44
-09	С10	100	600	1200	600	2680	323	362	890	9,60
-10	С11	100	600	1400	700	2980	323	362	890	15,44
-11	С12	100	700	1600	700	3280	323	362	890	16,84

Инв. № подл. | Подпись и дата | Взам. инв. № 2-3316-

1.133.1-7.1-2-09.110СБ

Н. контр.	Земляк		
Гл. инж. м.	Угаров		
ГИП	Земляк		
Рук. гр.	Петрухина		
Исполн.	Мухина		
Провер.	Петрухина		

Сетка С1...С12
Сборочный чертеж

Стадия	Масса	Масштаб
Р	См. табл.	
Лист	Листов 1	

ЦНИИЭП граждансельстрой

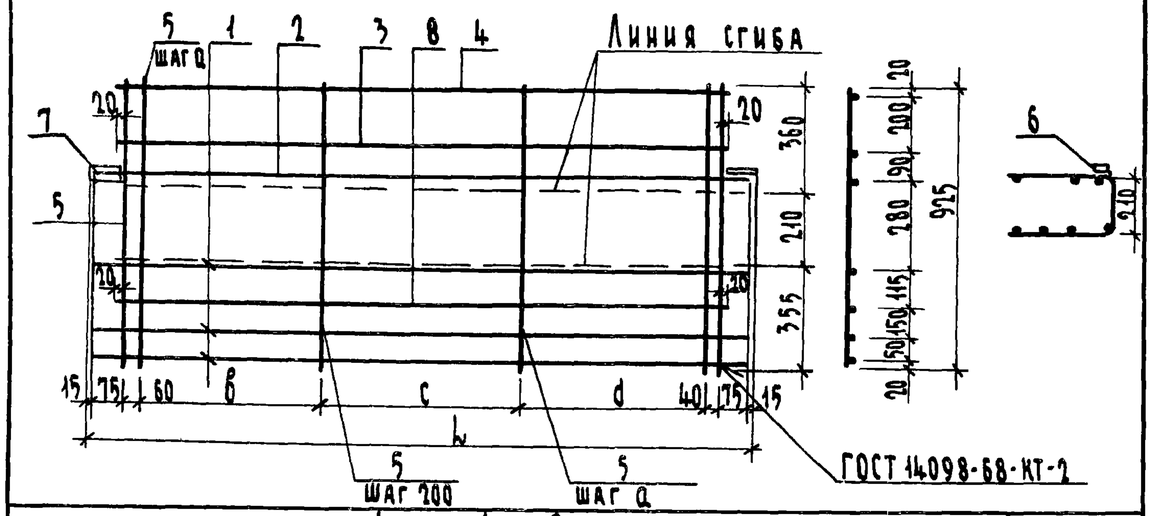

Обозначение	Марка	Размеры, мм					Масса, кг.
		а	б	с	d	L	
1.133.1-7.1-2-09.120	С13	150	450	600	450	1780	6,03
01	С14	150	600	600	600	2080	6,95
02	С15	100	600	1000	500	2380	11,48
03	С16	100	600	1200	600	2680	12,20
04	С17	100	600	1400	700	2980	14,57
05	С18	100	700	1600	700	3280	20,08
06	С19	100	700	1800	800	3580	26,34
07	С20	150	600	600	600	2080	8,82
08	С21	100	600	1200	600	2680	16,35
09	С22	100	600	1400	700	2980	21,50
10	С23	100	700	1600	700	3280	29,07
11	С24	100	700	1800	800	3580	42,13
12	С25	100	600	1000	500	2380	11,00
13	С26	100	600	1200	600	2680	16,07
14	С27	100	600	1400	700	2980	25,40
15	С28	100	700	1600	700	3280	38,00

Инв. № подл. | Подпись и дата | Взам. инв. №

1.133.1-7.1-2-09.120СБ

Н. контр.	Земляк		
Гл. инж. м.	Угаров		
ГИП	Земляк		
Рук. гр.	Петрухина		
Исполн.	Мухина		
Проверил	Петрухина		

Сетка С13...С28
Сборочный чертеж

Стадия	Масса	Масштаб
Р	См. табл.	
Лист	Листов 1	

ЦНИИЭП граждансельстрой

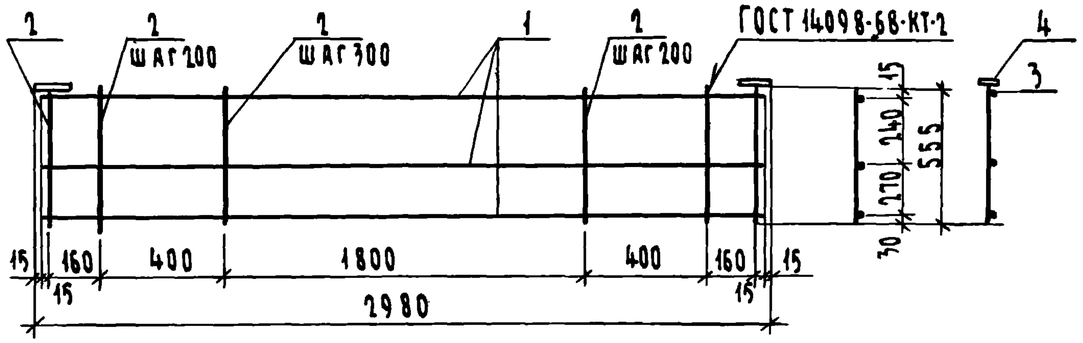

Формат	Зона	Поз.	Обозначение	Наименование	Кол.	Примеч.
				Детали		
Б4		1	1.133.1 – 7.1-2-11.111	Ф6 АI ГОСТ 5781-82*, ℓ=2950	3	0,655 кг
Б4		2	1.133.1 – 7.1-2-11.111-01	Ф6 АI ГОСТ 5781-82*, ℓ=555	13	0,123 кг
Б4		3	1.133.1 – 7.1-2-09.116	Ф12 АIII ГОСТ 5781-82*, ℓ=70	2	0,062 кг
Б4		4	1.133.1 – 7.1-2-09.115	Полоса $\frac{8\times100\ ГОСТ\ 103-76}{Ст\ 3\ ГОСТ\ 535-79}$; ℓ=50	2	0,31 кг

Взам. инв. № | Подпись и дата | Инв. № подл. 2.3316-103

Н.контр.	Земляк		
Гл.инж.м.	Угаров		
ГИП	Земляк		
Рук.гр.	Петрухина		
Исполн.	Образцова		
Проверил	Петрухина		

1.133.1 – 7.1-2-11.110

Сетка С-29

Стадия	Масса	Масштаб
Р	4,31	1:20
Лист	Листов 1	

ЦНИИЭП граждансельстрой

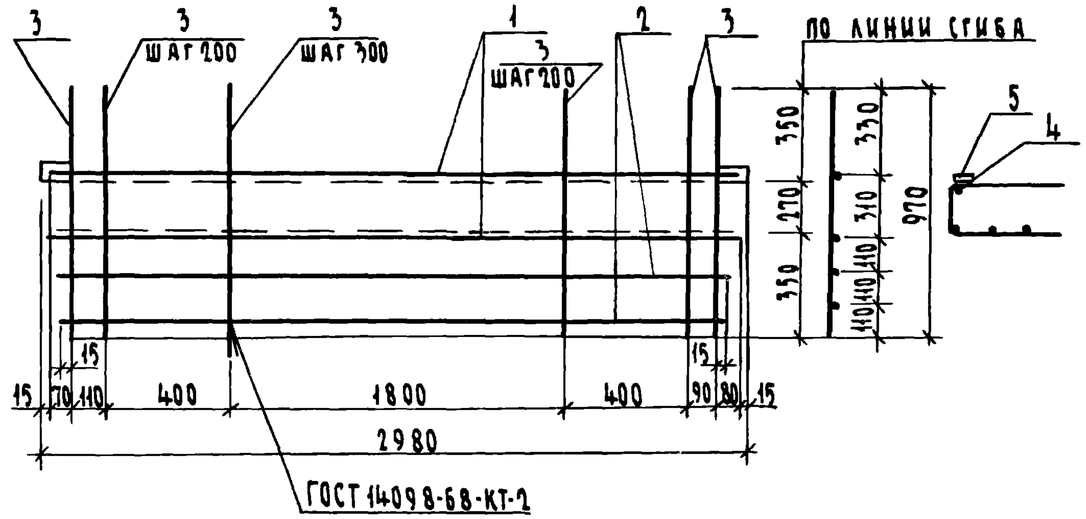

Формат	Зона	Поз.	Обозначение	Наименование	Кол.	Примеч.
				Детали		
Б4		1	1.133.1 – 7.1-2-11.111	Ф6 АI ГОСТ 5781-82*, ℓ=2950	2	0,655 кг
Б4		2	1.133.1 – 7.1-2-11.111-02	Ф6 АI ГОСТ 5781-82*, ℓ=2820	2	0,626 кг
Б4		3	1.133.1 – 7.1-2-11.111-03	Ф6 АI ГОСТ 5781-82*, ℓ=970	13	0,215 кг
Б4		4	1.133.1 – 7.1-2-09.116	Ф12 АIII ГОСТ 5781-82*, ℓ=70	2	0,062 кг
Б4		5	1.133.1 – 7.1-2-09.115	Полоса $\frac{8\times100\ ГОСТ\ 103-76}{Ст\ 3\ ГОСТ\ 535-79}$; ℓ=50	2	0,31 кг

Взам. инв. № | Подпись и дата | Инв. № подл.

Н.контр.	Земляк		
Гл.инж.м.	Угаров		
ГИП	Земляк		
Рук.гр.	Петрухина		
Исполн.	Образцова		
Проверил	Петрухина		

1.133.1 – 7.1-2-11.120

Сетка С-30

Стадия	Масса	Масштаб
Р	6,10	1:20
Лист	Листов 1	

ЦНИИЭП граждансельстрой

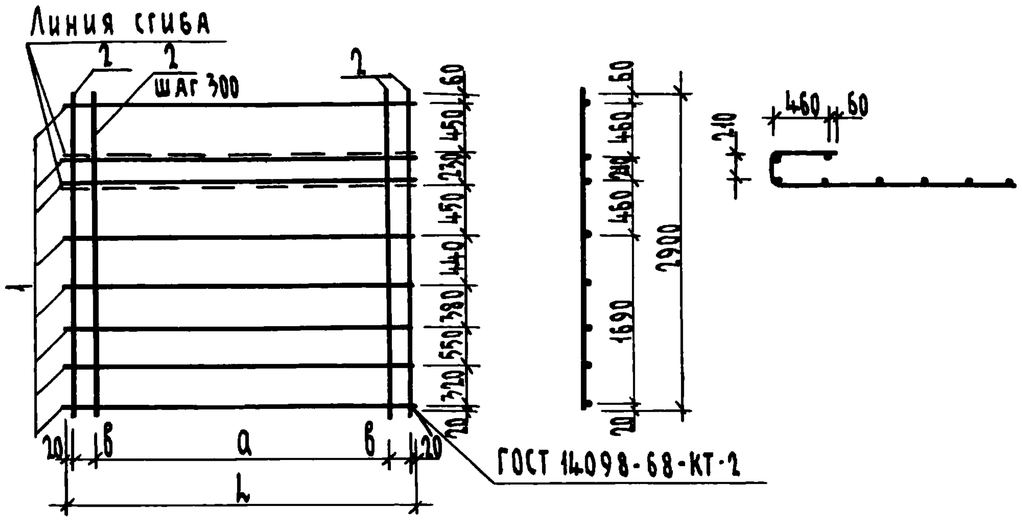

Обозначение	Марка	Размеры, мм L	a	б	Масса кг
1.133.1-7.1-2.-24.110	С31	2780	2100	320	8,39
01	С32	3080	2700	170	9,16

Формат	Зона	Поз.	Обозначение	Наименование	Кол.	Примеч.
				1.133.1-7.1-2-24.110		С31
				Детали		
Б4		1	1.133.1-7.1-2-09.111-23	ф5 ВрI ГОСТ 6727-80*; ℓ=2780	8	0,430кг
Б4		2	-24	ф5 ВрI ГОСТ 6727-80*; ℓ=2900	11	0,450кг
				1.133.1-7.1-2-24.110-01		С32
				Детали		
Б4		1	1.133.1-7.1-2-09.111-25	ф5 ВрI ГОСТ 6727-80*; ℓ=3080	8	0,470кг
Б4		2	-24	ф5 ВрI ГОСТ 6727-80*; ℓ=2900	12	0,450кг

Взам. инв. № | Подпись и дата | Инв. № подл. 2-3316

Н. контр.	Земляк	
Гл. инж. м.	Угаров	
ГИП	Земляк	
Рук. гр.	Петрухина	
Исполн.	Образцова	
Проверил	Петрухина	

1.133.1-7.1-2-24.110

Сетка С31; С32

Стадия	Масса	Масштаб
Р	См. табл.	

Лист | Листов 1

ЦНИИЭП граждансельстрой

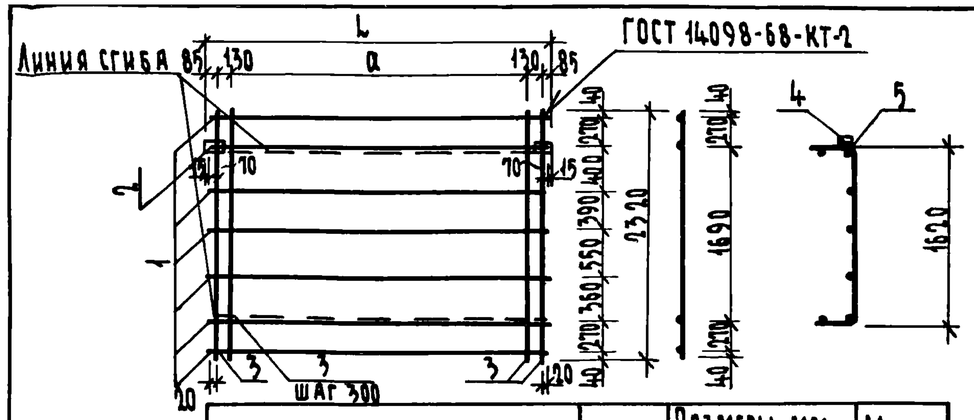

Обозначение	Марка	Размеры, мм L	a	Масса кг
1.133.1-7.1-2-24.120	С33	2830	2400	7,64
-01	С34	3130	2700	8,30

Формат	Зона	Поз.	Обозначение	Наименование	Кол.	Примеч.
				1.133.1-7.1-2-24.120		С33
				Детали		
Б4		1	1.133.1-7.1-2-09.111-26	ф5 ВрI ГОСТ 6727-80*; ℓ=2700	6	0,416кг
Б4		2	-27	ф5 ВрI ГОСТ 6727-80*; ℓ=2800	1	0,430кг
Б4		3	-28	ф5 ВрI ГОСТ 6727-80*; ℓ=2320	11	0,360кг
Б4		4	1.133.1-7.1-2-09.115	Полоса $\frac{8\times100\ ГОСТ\ 103-76}{ВСТ3\ ГОСТ\ 535-79}$; ℓ=50	2	0,314кг
Б4		5	1.133.1-7.1-2-09.116	ф12 А III ГОСТ 5781-82*; ℓ=70	2	0,062кг
				1.133.1-7.1-2-24.120-01		С34
				Детали		
Б4		1	1.133.1-7.1-2-09.111-29	ф5 ВрI ГОСТ 6727-80*; ℓ=3000	6	0,46кг
Б4		2	-30	ф5 ВрI ГОСТ 6727-80*; ℓ=3100	1	0,48кг
Б4		3	-28	ф5 ВрI ГОСТ 6727-80*; ℓ=2320	12	0,360кг
Б4		4	1.133.1-7.1-2-09.115	Полоса $\frac{8\times100\ ГОСТ\ 103-76}{ВСТ3\ ГОСТ\ 535-79}$; ℓ=50	2	0,314кг
Б4		5	1.133.1-7.1-2-09.116	ф12 А III ГОСТ 5781-82* ℓ=70	2	0,062кг

Взам. инв. № | Подпись и дата | Инв. № подл.

Н. контр.	Земляк	
Гл. инж. м.	Угаров	
ГИП	Земляк	
Рук. гр.	Петрухина	
Исполн.	Образцова	
Проверил	Петрухина	

1.133.1-7.1-2-24.120

Сетка С33; С34

Стадия	Масса	Масштаб
Р	См. табл.	

Лист | Листов 1

ЦНИИЭП граждансельстрой

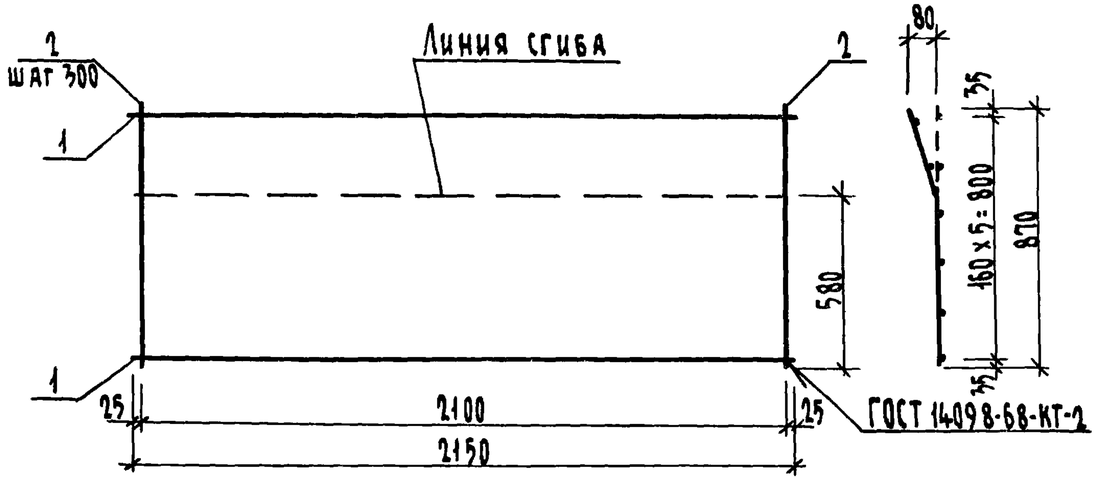

Формат	Зона	Поз.	Обозначение	Наименование	Кол.	Примеч.
				Детали		
Б4		1	1.133.1-7.1-2 -25.111	ф4 ВрI ГОСТ 6727-80*; ℓ=2150	6	0,215кг
Б4		2	-01	ф4 ВрI ГОСТ 6727-80*; ℓ=870	8	0,09кг

1.133.1-7.1-2-25.110

Н.контр.	Земляк		
Гл.инж.м.	Угаров		
ГИП	Земляк		
Рук.гр.	Петрухина		
Исполн.	Образцова		
Проверил	Петрухина		

Сетка С35

Стадия	Масса	Масштаб
Р	2,00	1:20
Лист	Листов 1	

ЦНИИЭП гражданельстрой

Инв.№ подл. | Подпись и дата | Взам.инв.№ | 2-3316.

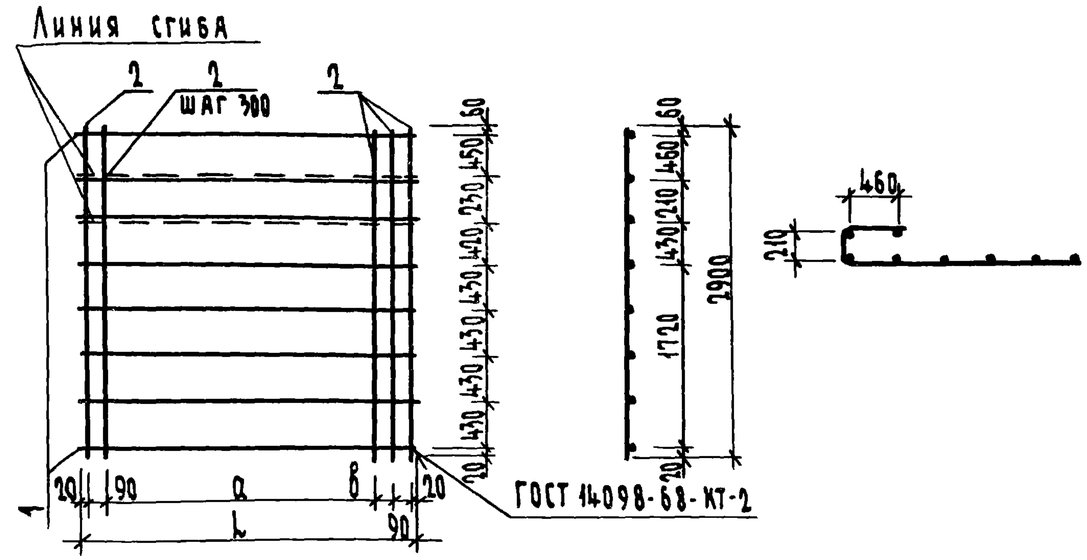

Обозначение	Марка	Размеры, мм L	Размеры, мм а	Размеры, мм в	Масса кг
1.133.1-7.1-2-27.110	С36	1040	600	220	3,98
-01	С37	2740	2400	120	8,76

Формат	Зона	Поз.	Обозначение	Наименование	Кол.	Примечание
				1.133.1-7.1-2 -27.110		С36
				Детали		
Б4		1	1.133.1-7.1-2 -09.114-31	ф5 ВрI ГОСТ 6727-80*; ℓ=1040	8	0,16 кг
Б4		2	-24	ф5 ВрI ГОСТ 6727-80*; ℓ=2900	6	0,45кг
				1.133.1-7.1-2 -27.110-01		С37
				Детали		
Б4		1	1.133.1-7.1-2 -09.114-04	ф5 ВрI ГОСТ 6727-80*; ℓ=2740	8	0,42кг
Б4		2	-24	ф5 ВрI ГОСТ 6727-80*; ℓ=2900	12	0,45кг

1.133.1-7.1-2-27.110

Н.контр.	Земляк		
Гл.инж.м.	Угаров		
ГИП	Земляк		
Рук.гр.	Петрухина		
Исполн.	Мухина		
Проверил	Петрухина		

Сетка С36; С37

Стадия	Масса	Масштаб
Р	См. табл.	
Лист	Листов 1	

ЦНИИЭП гражданельстрой

Инв.№ подл. | Подпись и дата | Взам.инв.№

Копировал: бук 21439-02 18 Формат А4

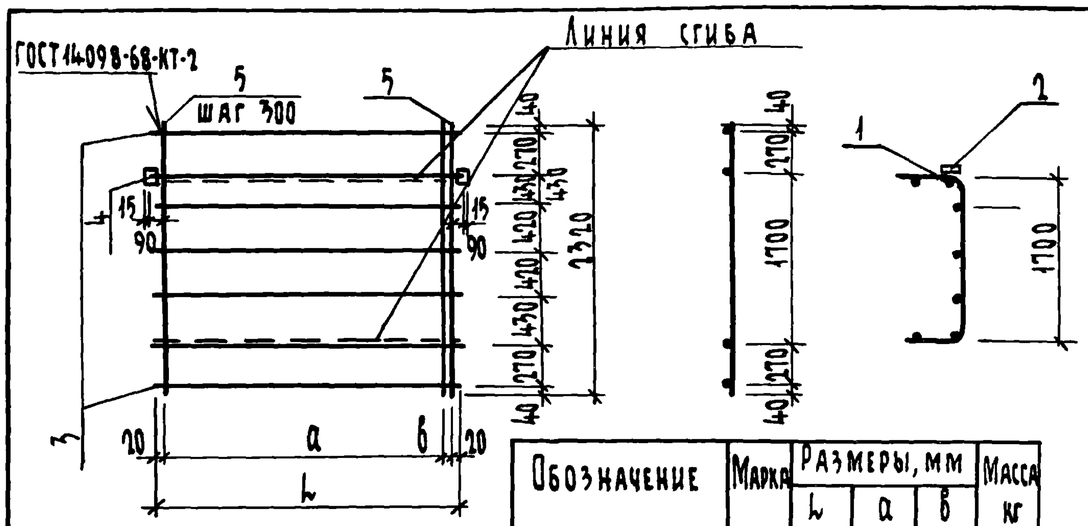

Обозначение	Марка	Размеры, мм			Масса кг
		L	а	б	
1.133.1-7.1-2-27.120	С38	515	300	175	2,42
-01	С39	2215	2100	75	6,35

Формат	Зона	Поз.	Обозначение	Наименование	Кол.	Примечание
				Детали		
Б4		1	1.133.1-7.1-2 - 09.116	Ф12 А III ГОСТ 5781-82*; ℓ=70	2	0,062 кг
Б4		2	1.133.1-7.1-2 - 09.115	Полоса 8х100 ГОСТ 103-76 / Ст3 ГОСТ 535-79; ℓ=50	2	0,314 кг
				Переменные данные для исполнений		
				1.133.1-7.1-2-27.120		С38
				Детали		
Б4		3	1.133.1-7.1-2 - 09.111-32	Ф5 Вр1 ГОСТ 6727-80*; ℓ=515	6	0,08 кг
Б4		4	-33	Ф5 Вр1 ГОСТ 6727-80*; ℓ=655	1	0,12 кг
Б4		5	-28	Ф5 Вр1 ГОСТ 6727-80*; ℓ=2320	3	0,355 кг
				1.133.1-7.1-2-27.120-01		С39
				Детали		
Б4		3	1.133.1-7.1-2 - 09.111-34	Ф5 Вр1 ГОСТ 6727-80*; ℓ=2215	6	0,34 кг
Б4		4	-35	Ф5 Вр1 ГОСТ 6727-80*; ℓ=2355	1	0,36 кг
Б4		5	-28	Ф5 Вр1 ГОСТ 6727-80*; ℓ=2320	9	0,355 кг

Инв. № подл. 2-3316 | Подпись и дата | Взам. инв. №

Н.контр.	Земляк	
Гл.инж.м.	Угаров	
ГИП	Земляк	
Рук.гр.	Петрухина	
Исполн.	Мухина	
Провер.	Петрухина	

1.133.1-7.1-2-27.120

Сетка С38; С39

Стадия	Масса	Масштаб
Р	См. табл.	
Лист	Листов 1	

ЦНИИЭП гражданселькстрой

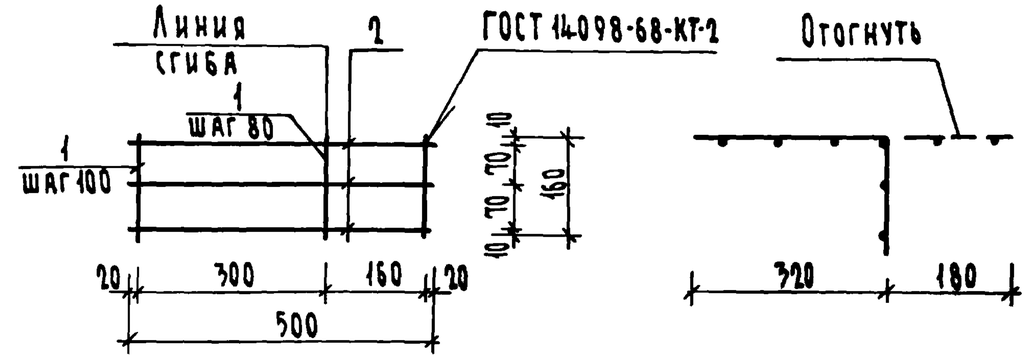

Формат	Зона	Поз.	Обозначение	Наименование	Кол.	Примеч.
				Детали		
Б4		1	1.133.1-7.1-2.-01.101	Ф4 ВрI ГОСТ 6727-80*; ℓ=160	6	0,02 кг
Б4		2	-03	ℓ=500	3	0,05 кг

Инв. № подл. | Подпись и дата | Взам. инв. №

Н.контр.	Земляк	
Гл.инж.м.	Угаров	
ГИП	Земляк	
Рук.гр.	Петрухина	
Исполн	Петрухина	
Проверил	Земляк	

1.133.1-7.1-2-30.100

Сетка С40

Стадия	Масса	Масштаб
Р	0,27	
Лист	Листов 1	

ЦНИИЭП гражданселькстрой

Копировал: 21439-02 19 Формат А4

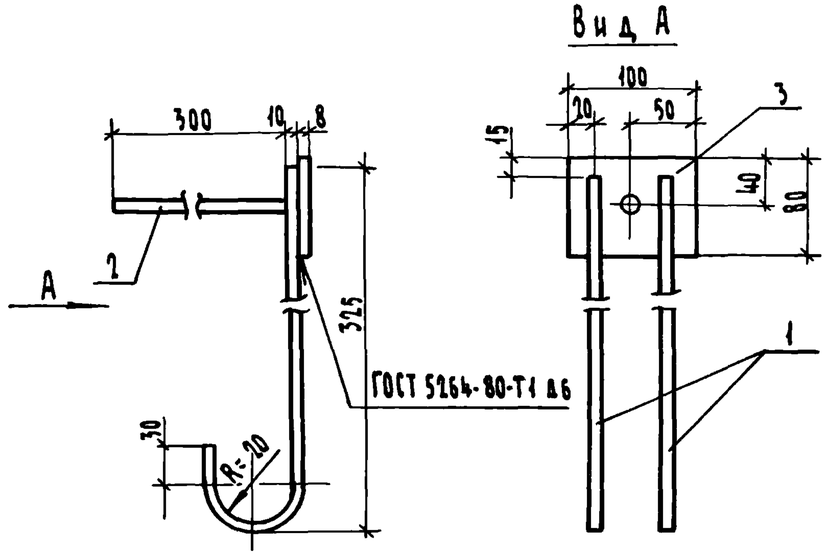

Формат	Зона	поз.	Обозначение	Наименование	Кол	Примеч.
				Детали		
А3		1	1.133.1-7.1-2-04.101	Ф10 А III ГОСТ 5781-82*, ℓ=370	2	0,46 кг
А3		2	-01	Ф10 А III ГОСТ 5781-82*, ℓ=300	1	0,19 кг
А3		3	1.133.1-7.1-2-04.102	Полоса $\frac{8\times100\ ГОСТ\ 103-76}{Вст.3\ ГОСТ\ 535-79}$; ℓ=80	1	0,50 кг

1.133.1-7.1-2-04.100

Изделие закладное МН-1

Стадия	Масса	Масштаб
Р	1,15	1:5
Лист	Листов 1	

ЦНИИЭП гражданельстрой

Н. контр.	Земляк	
Гл. инж. м.	Угаров	
ГИП	Земляк	
Рук. гр.	Петрухина	
Исполн	Образцова	
Проверил	Петрухина	

Инв. № подл. 2.3316-109 | Подпись и дата | Взам. инв. №

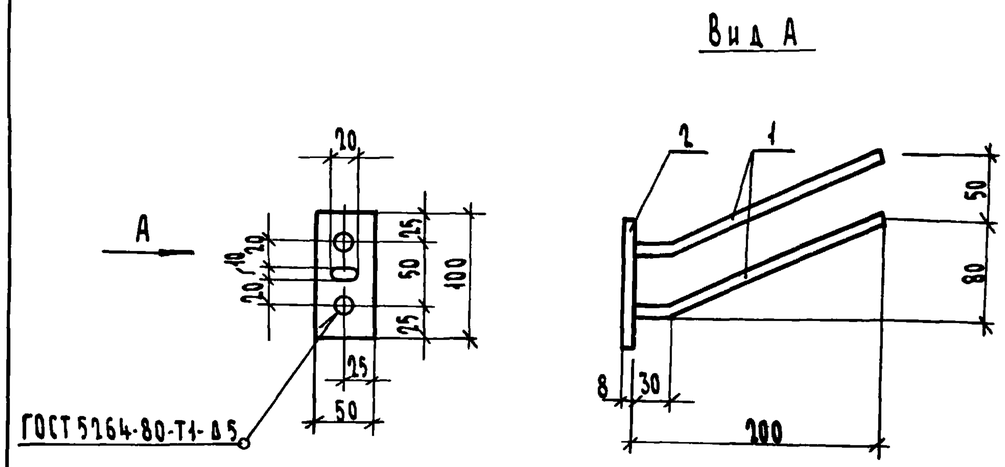

Формат	Зона	поз.	Обозначение	Наименование	Кол.	Примеч.
				Детали		
А3		1	1.133.1-7.1-2-04.101-02	Ф10 А III ГОСТ 5781-82*, ℓ=220	2	0,27 кг
А3		2	1.133.1-7.1-2-09.115	Полоса $\frac{8\times100\ ГОСТ\ 103-76}{Вст.3\ ГОСТ\ 535-79}$; ℓ=50	1	0,31 кг

1.133.1-7.1-2-11.200

Изделие закладное МН-2

Стадия	Масса	Масштаб
Р	0,85	1:5
Лист	Листов 1	

ЦНИИЭП гражданельстрой

Н. контр.	Земляк	
Гл. инж. м	Угаров	
ГИП	Земляк	
Рук. гр.	Петрухина	
Исполн.	Образцова	
Проверил	Петрухина	

Инв. № подл. | Подпись и дата | Взам. инв. №

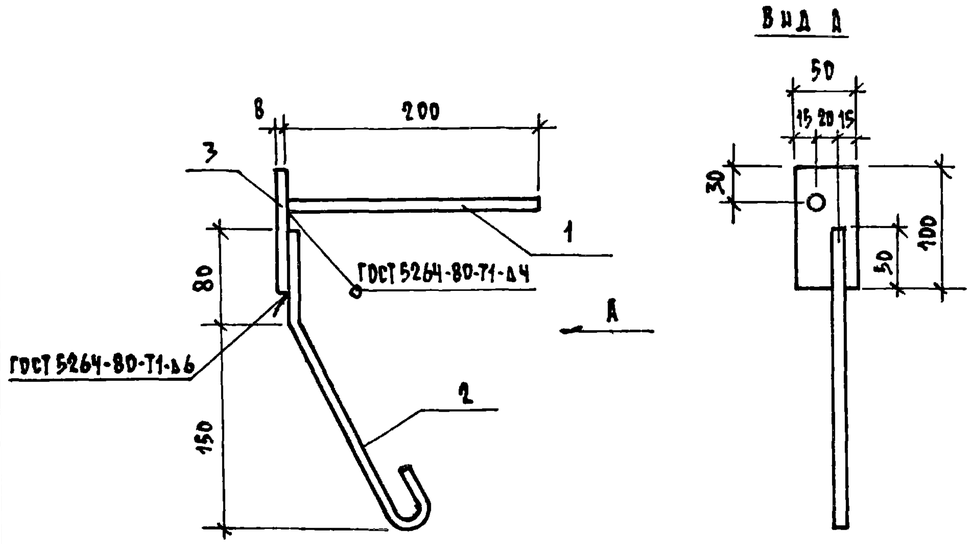

Формат	Зона	Поз.	Обозначение	Наименование	Кол.	Примеч.
				Детали		
Б4		1	1.133.1-7.1-2 -09.114-12	Ø10 AIII ГОСТ 5781-82 ; ℓ=200	1	0,12
Б4		2	-13	Ø10 AIII ГОСТ 5781-82 ; ℓ=320	1	0,20
Б4		3	1.133.1-7.1-2 -09.115	Полоса $\frac{8\times100\ ГОСТ\ 103-75}{Вст3\ ГОСТ\ 380-71}$; ℓ=50	1	0,31

Взам. инв. № | Подпись и дата | Инв. № подл. 2-3316-110

Н. контр.	Земляк		
Гл. инж. п.	Угаров		
ГИП	Земляк		
Рук. груп.	Петрухина		
Исполнит.	Образцова		
Провер.	Петрухина		

1.133.1-7.1-2 -23.100

Изделие закладное МН-3.

Стадия	Масса	Масштаб
Р	0,63	1:5
Лист	Листов 1	

ЦНИИЭП Гражданстройпроект

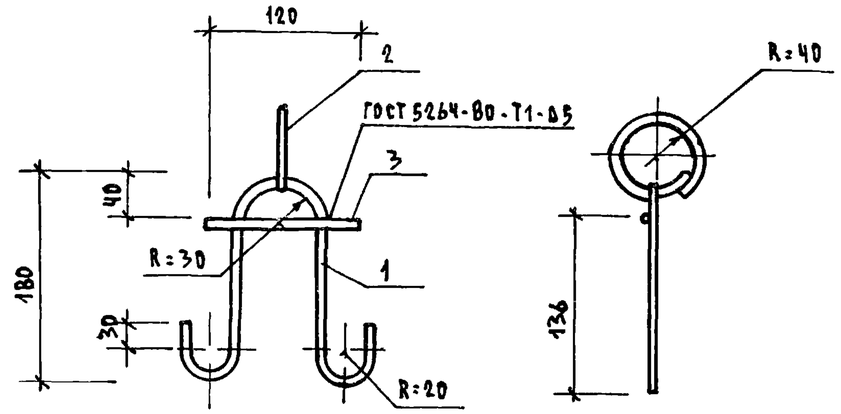

Формат	Зона	Поз.	Обозначение	Наименование	Кол.	Примеч.
				Детали		
Б4		1	1.133.1-7.1-2 -01.206-02	Ø8 AI ГОСТ 5781-82 ; ℓ=520	1	0,21 кг.
Б4		2	-03	ℓ=300	1	0,12 кг.
Б4		3	-04	ℓ=120	1	0,05 кг.

Взам. инв. № | Подпись и дата | Инв. № подл.

Н. контр.	Земляк		
Гл. инж. п.	Угаров		
ГИП	Земляк		
Рук. гр.	Петрухина		
Исполн.	Образцова		
Проверил	Земляк		

1.133.1-7.1-2 -30.300

Изделие закладное МН-6

Стадия	Масса	Масштаб
Р	0,38	
Лист	Листов 1	

ЦНИИЭП Гражданстройпроект

Копировал Коп-21439-02 21 Формат А4

РИС 1

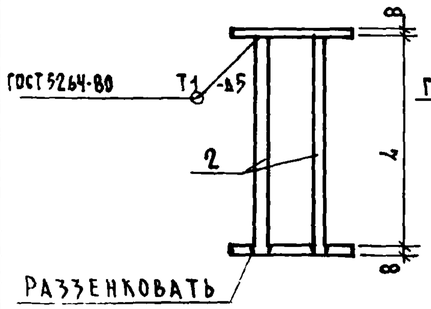

РИС.2

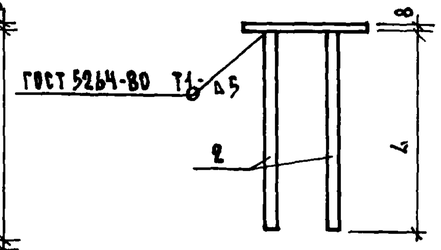

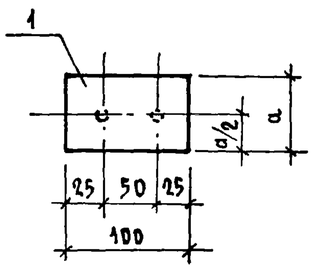

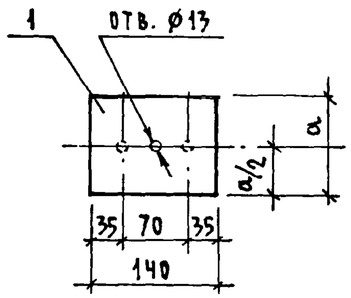

ОБОЗНАЧЕНИЕ	МАРКА	РИС.	L мм.	a мм	МАССА кг.
1.133.1-7.1-2 -30.200	МН4	1	168	80	1,20
-01	МН5	2	300	50	0,82

ФОРМАТ	ЗОНА	ПОЗ.	ОБОЗНАЧЕНИЕ	НАИМЕНОВАНИЕ	КОЛ.	ПРИМЕЧ.
				1.133.1-7.1-2 -30.200		МН4
				ДЕТАЛИ		
Б4		1	1.133.1-7.1-2 -09.115-01	ПОЛОСА $\frac{8\times100\ ГОСТ\ 103-76}{Вст.3\ ГОСТ\ 535-79}$; ℓ=80	2	0,50 кг
Б4		2	1.133.1-7.1-2 -09.114-10	Ø10 А III ГОСТ 5781-82; ℓ=168	2	0,10 кг
				1.133-1.7.1-2 -30.200-01		МН5
				ДЕТАЛИ		
Б4		1	1.133.1-7.1-2 -09.115-02	ПОЛОСА $\frac{8\times50\ ГОСТ\ 103-76}{Вст.3\ ГОСТ\ 535-79}$; ℓ=140	1	0,44 кг.
Б4		2	1.133.1-7.1-2 -09.114-11	Ø10 А III ГОСТ 5781-82; ℓ=300	2	0,19 кг.

1.133.1-7.1-2 -30.200

ИЗДЕЛИЕ ЗАКЛАДНОЕ МН4; МН5

СТАДИЯ	МАССА	МАСШТАБ
Р	см. табл.	
ЛИСТ	ЛИСТОВ 1	

ЦНИИЭП ГРАЖДАНСЕЛЬСТРОЙ

Н.КОНТР.	ЗЕМЛЯК	
ГЛ.ИНЖ.П	УГАРОВ	
ГИП	ЗЕМЛЯК	
РУК.ГР.	ПЕТРУХИНА	
ИСПОЛН.	ОБРАЗЦОВА	
ПРОВЕР.	ЗЕМЛЯК	

ИНВ.№ ПОДЛ. | ПОДПИСЬ И ДАТА | ВЗАМ. ИНВ.№
1-3316-111

КОПИРОВАЛ Жодз21439-02 22 ФОРМАТ А-3

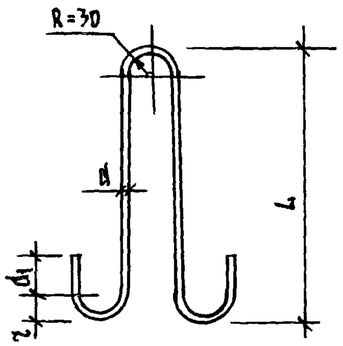

Длина развертки – ℓ мм.

Обозначение	Марка	Размеры, мм					Масса, кг
		L	r	d	d_1	ℓ	
1.133.1-7.1-2-01.200	П1	430	20	10	30	1100	0,68
-01	П2	430	20	12	30	950	0,98
-02	П3	430	30	14	50	1820	1,45
-03	П4	430	30	16	50	950	1,91
-04	П5	430	20	8	30	850	0,72
-05	П10	360	20	8	30	1110	0,38
-06	П11	360	20	10	30	1200	0,59
-07	П13	300	20	8	30	1210	0,32
-08	П14	630	20	18	50	1150	3,24

Взам. инв. № | Подпись и дата | Инв. № подл.

Н. контр.	Земляк	
Гл. инж. п.	Угаров	
ГИП	Земляк	
Рук. гр.	Петрухина	
Исполн.	Шишкина	
Проверил	Петрухина	

1.133.1-7.1-2-01.200

Петля монтажная П1...П5; П10, П11, П13, П14.

Стадия	Масса	Масштаб
Р	см. табл.	
Лист	Листов 1	

АI ГОСТ 5781-82*

ЦНИИЭП граждансельстрой

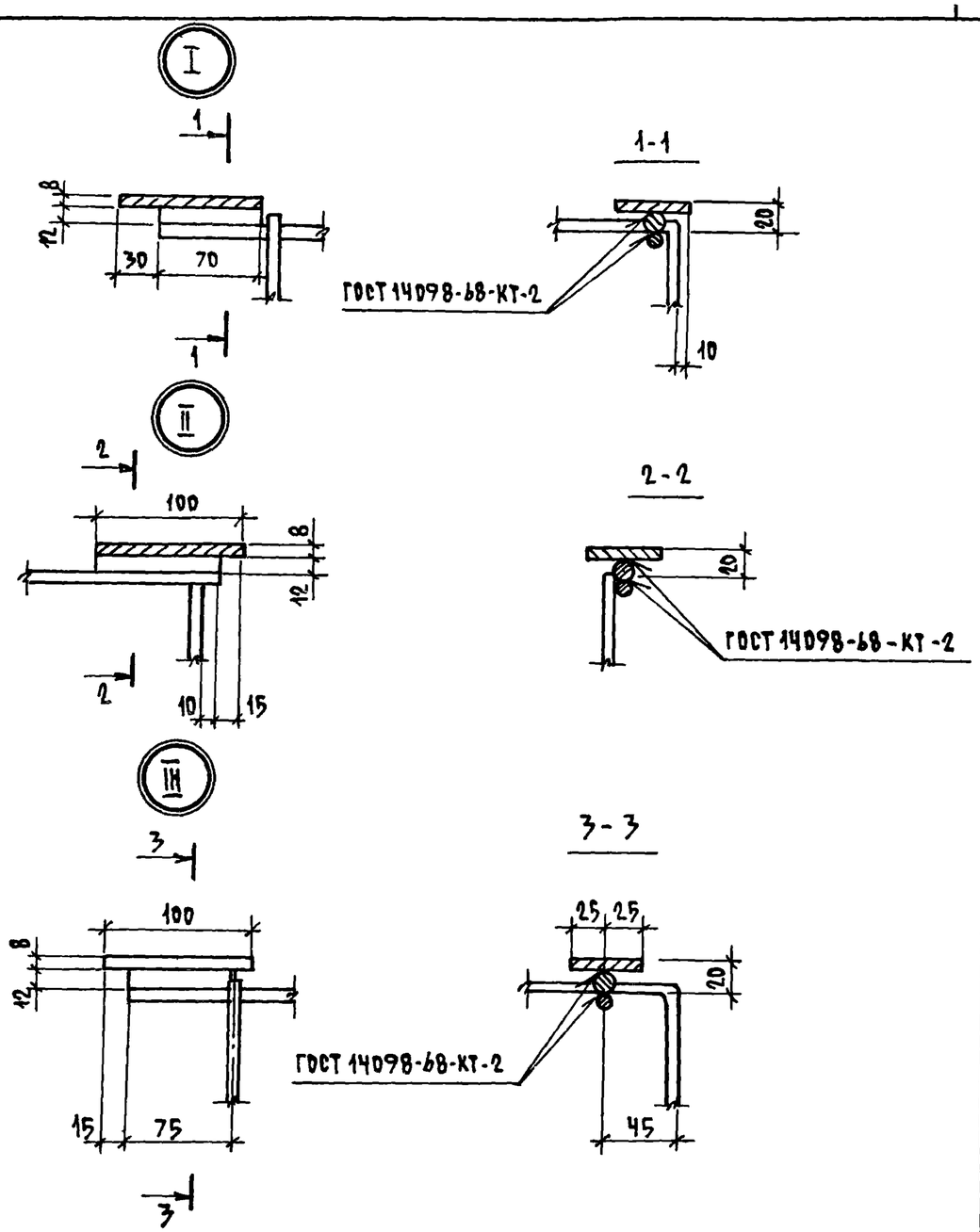

Взам. инв. № | Подпись и дата | Инв. № подл.

Н. контр.	Земляк	
Гл. инж. п.	Угаров	
ГИП	Земляк	
Рук. гр.	Петрухина	
Исполн.	Духина	
Проверил	Петрухина	

1.133.1-7.1-2-00.000 Д

Узлы I ... III

Стадия	Лист	Листов
Р		1

ЦНИИЭП граждансельстрой

Копировал Корн-

21439-02 23 Формат А4

Инв.№ подл.	Подпись и дата	Взам. инв.№
2-3316-108		

Формат	Зона	Поз.	Обозначение	Наименование	Кол. на исполн. 1.133.1-7.1-2-01.300- —	01	02	03	04						Примеч.
				Документация											
А4			1.133.1-7.1-2 -01.300 СБ	Сборочный чертеж											
				Детали											
Б4		1	1.133.1-7.1-2 -01.201-01	ф10 АI ГОСТ 5781-82*, ℓ=1030		1									
			-03	ℓ=1320			1		1						
			-04	ℓ=980				1							
Б4		1	1.133.1-7.1-2 -01.202-03	ф8 АI ГОСТ 5781-82*, ℓ=950	1										
Б4		2	1.133.1-7.1-2 -01.201-05	ф10 АI ГОСТ 5781-82*, ℓ=200	2	2	2	2	2						

Н. контр.	Земляк		
Гл. инж. м.	Угаров		
ГИП	Земляк		
Рук. гр.	Петрухина		
Исполн.	Шишкина		
Проверил	Петрухина		

1.133.1-7.1-2 -01.300

Петля монтажная П6...П9; П12

Стадия	Лист	Листов
Р		1

ЦНИИЭП граждансельстрой

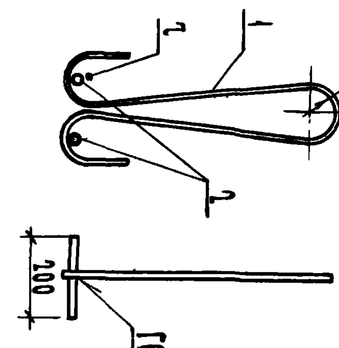

Обозначение	Марка	Размеры, мм L	ℓ	d	d1	Масса кг
1.133.1-7.1-2 -01.300 -01	П6	360	25	8	30	0,63
-01	П7	400	20	10	30	0,94
-02	П8	510	20	10	50	1,06
-03	П9	350	20	10	50	0,86
-04	П12	540	20	10	30	1,06

Н. контр.	Земляк	
Гл. инж. м.	Угаров	
ГИП	Земляк	
Рук. гр.	Петрухина	
Исполн.	Шишкина	
Проверил	Петрухина	

1.133.1-7.1-2 -01.300 СБ

Петля монтажная П6...П9, П12 Сборочный чертеж

Стадия	Масса	Масштаб
Р	См. табл	
Лист	Листов 1	

ЦНИИЭП граждансельстрой

Инв.№ подл.	Подпись и дата	Взам. инв.№

Копировал: ОМ 21439-02 (24) Формат А4