Проектный институт
ЛЕНЖИЛПРОЕКТ

ТИПОВЫЕ КОНСТРУКЦИИ И ДЕТАЛИ ЗДАНИЙ И СООРУЖЕНИЙ
ДЛЯ КАПИТАЛЬНОГО РЕМОНТА В ЛЕНИНГРАДЕ

СЕРИЯ 1.141-КР-1

ПАНЕЛИ ЖЕЛЕЗОБЕТОННЫЕ ПРЕДВАРИТЕЛЬНО — — НАПРЯЖЁННЫЕ С КРУГЛЫМИ ПУСТОТАМИ СО СТЕРЖНЕВОЙ АРМАТУРОЙ

ВЫПУСК 2
РАБОЧИЕ ЧЕРТЕЖИ СБОРНЫХ ЖЕЛЕЗОБЕТОННЫХ ИЗДЕЛИЙ ШИРИНОЙ 1.2 м
ЧАСТЬ 1
ИЗДЕЛИЯ ПАНЕЛЕЙ КНК

1978 г.

Проектный институт
ЛЕННИИПРОЕКТ

ТИПОВЫЕ КОНСТРУКЦИИ И ДЕТАЛИ ЗДАНИЙ И СООРУЖЕНИЙ
ДЛЯ КАПИТАЛЬНОГО РЕМОНТА В ЛЕНИНГРАДЕ

СЕРИЯ 1.141-КР-1

ПАНЕЛИ ЖЕЛЕЗОБЕТОННЫЕ ПРЕДВАРИТЕЛЬНО — — НАПРЯЖЕННЫЕ С КРУГЛЫМИ ПУСТОТАМИ СО СТЕРЖНЕВОЙ АРМАТУРОЙ

ВЫПУСК 2
РАБОЧИЕ ЧЕРТЕЖИ СБОРНЫХ ЖЕЛЕЗОБЕТОННЫХ ИЗДЕЛИЙ ШИРИНОЙ 1.2 м
ЧАСТЬ 1
ИЗДЕЛИЯ ПАНЕЛЕЙ КНК

Главный инженер института — В.Н. Иванов
Главный конструктор института — Л.В. Сдобников
Начальник технического отдела — А.Л. Воронцов
Главный инженер проекта — Б.М. Винер
Нормоконтроль

Согласовано:
Главный инженер объединения „Стройдеталь"
Марковский Б.А

1978 г.

Лист	Наименование	Стр.	Примечание
1	2	3	4
1.141-КР-1.2.1.000	Содержание альбома	3	
1.141-КР-1.2.1.001	Пояснительная записка	4	
1.141-КР-1.2.1.002	Номенклатура	5	
1.141-КР-1.2.1.003	Опалубочный чертеж панелей КНК-27.12 ÷ КНК-50.12	6	
1.141-КР-1.2.1.004	Армирование панелей КНК-27.12÷КНК-50.12	7	
1.141-КР-1.2.1.005	Сетка С-1	8,9	
1.141-КР-1.2.1.006	Сетка С-2	10	
1.141-КР-1.2.1.007	Сетка С-3	11	
1.141-КР-1.2.1.008	Каркас К-1	12	
1.141-КР-1.2.1.009	Каркас К-2	13	
1.141-КР-1.2.1.010	Каркас К-3	14	
1.141-КР-1.2.1.011	Каркас К-4	15	
1.141-КР-1.2.1.012	Петля П-1	16	
1.141-КР-1.2.1.013	Узлы 1 и 2	17	
1.141-КР-1.2.1.014	Узлы 3 и 4	18	
1.141-КР-1.2.1.015	Характеристика изделия КНК-27.12	19	
1.141-КР-1.2.1.016	Характеристика изделия КНК-28.12	20	
1.141-КР-1.2.1.017	Характеристика изделия КНК-29.12	21	
1.141-КР-1.2.1.018	Характеристика изделия КНК-30.12	22	
1.141-КР-1.2.1.019	Характеристика изделия КНК-31.12	23	
1.141-КР-1.2.1.020	Характеристика изделия КНК-32.12	24	
1.141-КР-1.2.1.021	Характеристика изделия КНК-33.12	25	
1.141-КР-1.2.1.022	Характеристика изделия КНК-34.12	26	
1.141-КР-1.2.1.023	Характеристика изделия КНК-35.12	27	
1.141-КР-1.2.1.024	Характеристика изделия КНК-36.12	28	
1.141-КР-1.2.1.025	Характеристика изделия КНК-37.12	29	
1.141-КР-1.2.1.026	Характеристика изделия КНК-38.12	30	
1.141-КР-1.2.1.027	Характеристика изделия КНК-39.12	31	
1.141-КР-1.2.1.028	Характеристика изделия КНК-40.12	32	
1.141-КР-1.2.1.029	Характеристика изделия КНК-41.12	33	
1.141-КР-1.2.1.030	Характеристика изделия КНК-42.12	34	
1.141-КР-1.2.1.031	Характеристика изделия КНК-43.12	35	
1.141-КР-1.2.1.032	Характеристика изделия КНК-44.12	36	
1.141-КР-1.2.1.033	Характеристика изделия КНК-45.12	37	
1.141-КР-1.2.1.034	Характеристика изделия КНК-46.12	38	
1.141-КР-1.2.1.035	Характеристика изделия КНК-47.12	39	
1.141-КР-1.2.1.036	Характеристика изделия КНК-48.12	40	
1.141-КР-1.2.1.037	Характеристика изделия КНК-49.12	41	
1.141-КР-1.2.1.038	Характеристика изделия КНК-50.12	42	

Инв.№ дубл. | Подп. и дата

Изм.	Лист	N докум.	Подпись	Дата
Разраб.		Шиколова		
Провер.		Антонова		
ГИП		Винер		
Н контр		Левашова		

1.141-КР-1.2.1.000

Содержание альбома

Лит.	Масса	Масштаб

Лист | Листов

институт Ленжилпроект

Копировал: Никитина

Формат 12

Пояснительная записка.

Рабочие чертежи предварительно-напряженных панелей с круглыми пустотами на расчетную нагрузку 900 кг/м² с 2 мя выпускными ребрами длиной $\ell = 2.7 \div 5.0$м, шириной 1.2 м разработаны на основании договора № 933Б с производственным объединением „Стройдеталь" и задания на проектирование от 15.02 1978 года.

Как показала практика нового строительства, настилы с круглыми пустотами по сравнению с овальными проще для изготовления и более надежны, так как в них отсутствуют тонкие плоские полки, которые могут быть повреждены во время изготовления и транспортировки.

Марки, форма и основные размеры панелей приняты в соответствии с ГОСТ 9561-76 „Панели железобетонные многопустотные для перекрытий жилых и общественных зданий."

При применении панелей с круглыми пустотами достигается повышение звукоизоляции перекрытия. Панели разработаны в соответствии со СНиП II-21-75. Рабочая предварительно-напряженная арматура принята из стали класса А-IV ГОСТ 5781-75. В спецификациях арматуры приводятся длины предварительно-напряженных стержней, соответствующие длине панели без учета припуска на устройство анкеров.

Каркасы и сетки предусматриваются из арматуры стали класса А-I ГОСТ 5781-75 и из холоднотянутой проволоки класса В-I ГОСТ 6727-53* и изготавливаются в соответствии с СН 393-69.

При изготовлении сборных железобетонных элементов необходимо выполнять требования ГОСТ 13015-75 „Изделия железобетонные и бетонные. Общие технические требования."

Требования по допускам, приемке, складированию, транспортировке, методам испытания изделий и т.д. принимаются по ГОСТу 9561-76.

Контроль жесткости и прочности настилов производить по ГОСТу 8829-77.

Перед массовым изготовлением настилов необходимо выполнить пробные испытания.

Армирование выполнено по аналогии с серией 1.141-1 ЦНИИЭП жилища.

Серия 1.141-КР-1 состоит из трёх выпусков:
Альбом I - Рабочие чертежи сборных ж.-б. изделий шириной 1.0м
часть 1 - изделия панели КНК
часть 2 - изделия панели БПК
Выпуск 2 - Рабочие чертежи сборных ж.-б. изделий шириной 1.2м
часть 1 - изделия панели КНК
часть 2 - изделия панели БПК
Выпуск 3 - Рабочие чертежи сборных ж.-б. изделий шириной 0,5м.

					1.141-КР-1.2.1.001			
Изм.	Лист	№ докум.	Подп.	Дата	Пояснительная записка	Лит.	Масса	Масштаб
Разраб.		Щикалова						
Пров.		Антонова				Лист	Листов	
ГИП		Винер				институт Леннилпроект		
Н контр.		Левашова						

Инв. №ubл. | Подп. и дата | 19.06.79

Копировал: Никитина Формат 12

Эскиз

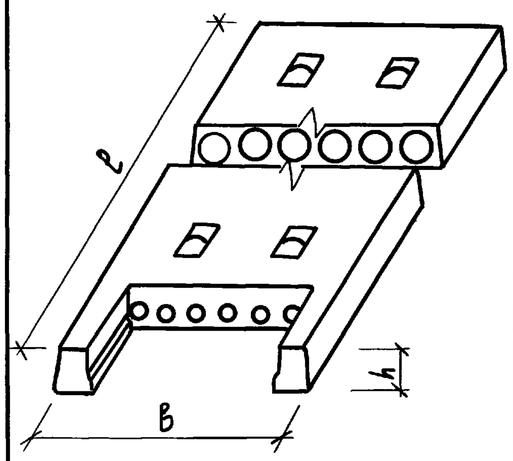

Бетон марки М200

Марка изделия	Размеры, мм ℓ	в	h	Перекрываемые пролеты в свету (без штукат.) мм ℓ₀ max.	ℓ₀ min	Объём изделия по внешним размерам м³	Объем бетона м³	Масса, кг. Изделия кг.	арматуры AI	AIV	BI	Всего	Содержание стали на м³ бетона	№№ листа
КНК-27.12	2700	1190	220	2320	2230	0.61	0.37	930	2.48	6.06	9.50	18.04	48.8	1.141-КР-1.2.1 015
КНК-28.12	2800	1190	220	2420	2330	0.63	0.38	950	2.48	6.30	9.56	18.34	48.3	016
КНК-29.12	2900	1190	220	2520	2430	0.66	0.40	990	2.48	6.54	9.73	18.75	46.9	017
КНК-30.12	3000	1190	220	2620	2530	0.69	0.41	1020	2.48	6.78	9.79	19.05	46.5	018
КНК-31.12	3100	1190	220	2720	2630	0.71	0.42	1050	2.48	7.02	9.96	19.46	46.3	019
КНК-32.12	3200	1190	220	2820	2730	0.74	0.43	1080	2.48	7.28	10.02	19.78	46.0	020
КНК-33.12	3300	1190	220	2920	2830	0.76	0.45	1130	2.48	7.50	10.08	20.06	44.6	021
КНК-34.12	3400	1190	220	3020	2930	0.79	0.46	1150	2.48	7.78	10.25	20.51	44.6	022
КНК-35.12	3500	1190	220	3120	3030	0.81	0.48	1200	2.48	8.02	10.31	20.81	43.4	023
КНК-36.12	3600	1190	220	3220	3130	0.84	0.49	1230	2.48	8.26	10.49	21.23	43.3	024
КНК-37.12	3700	1190	220	3320	3230	0.87	0.51	1270	2.48	8.50	10.54	21.52	42.2	025
КНК-38.12	3800	1190	220	3420	3330	0.89	0.52	1300	2.48	8.78	10.61	21.87	42.1	026
КНК-39.12	3900	1190	220	3520	3430	0.92	0.53	1320	2.48	9.02	10.77	22.27	42.0	027
КНК-40.12	4000	1190	220	3620	3530	0.94	0.55	1370	2.48	9.26	10.84	22.58	41.1	028
КНК-41.12	4100	1190	220	3720	3630	0.97	0.56	1400	2.48	9.50	11.02	23.00	41.1	029
КНК-42.12	4200	1190	220	3820	3730	0.99	0.57	1430	2.48	9.74	11.07	23.29	40.9	030
КНК-43.12	4300	1190	220	3920	3830	1.02	0.59	1480	2.48	10.00	11.13	23.61	40.0	031
КНК-44.12	4400	1190	220	4020	3930	1.05	0.60	1500	2.48	10.26	11.29	24.03	40.1	032
КНК-45.12	4500	1190	220	4120	4030	1.07	0.62	1550	2.48	10.50	11.35	24.33	39.2	033
КНК-46.12	4600	1190	220	4220	4130	1.10	0.63	1580	2.48	10.74	11.53	24.75	39.3	034
КНК-47.12	4700	1190	220	4320	4230	1.12	0.65	1620	2.48	10.98	11.59	25.05	38.5	035
КНК-48.12	4800	1190	220	4420	4330	1.15	0.66	1650	2.48	11.22	11.65	25.35	38.4	036
КНК-49.12	4900	1190	220	4520	4430	1.18	0.67	1680	2.48	14.14	11.82	28.44	42.5	037
КНК-50.12	5000	1190	220	4620	4530	1.20	0.69	1720	2.48	14.46	11.88	28.82	41.8	038

Изм	Лист	№ докум.	Подп.	Дата
Разраб.		Шикалова		
Пров.		Антонова		
ГИП		Винер		
Н контр		Левашова		

1.141 - КР - 1.2.1. 002

Номенклатура и показатели панелей КНК-27.12 ÷ КНК-50.12

Лит.	Масса	Масштаб

Лист | Листов

Институт ЛЕНЖИЛПРОЕКТ

Инв.№ подл. | Подп. и дата

Копировала: Формат - 12

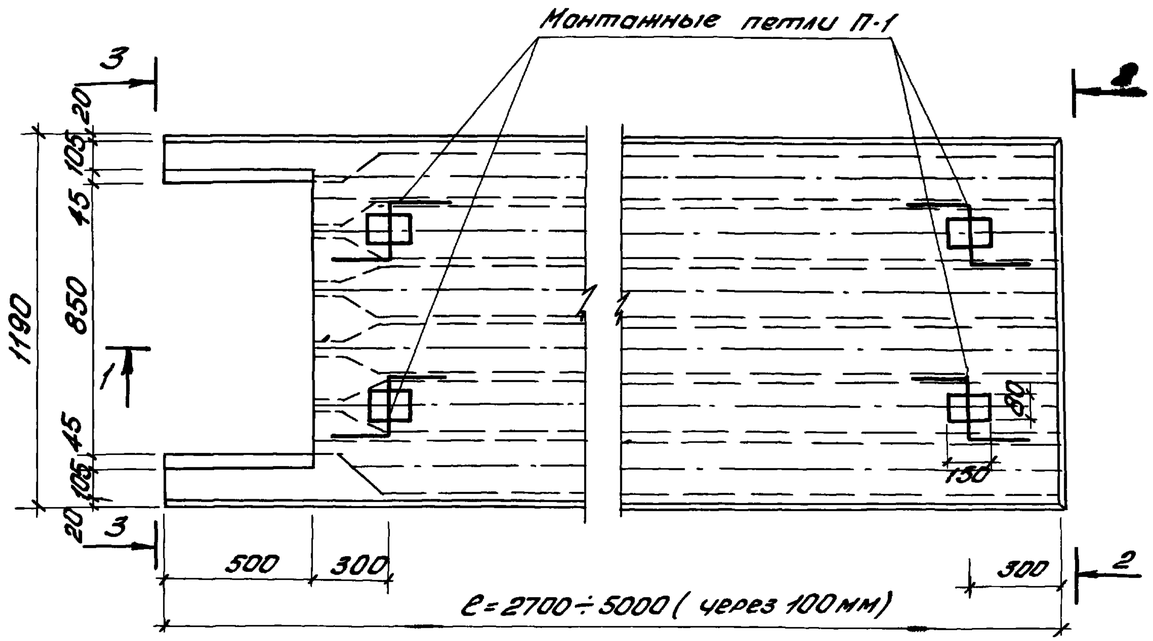

2-2

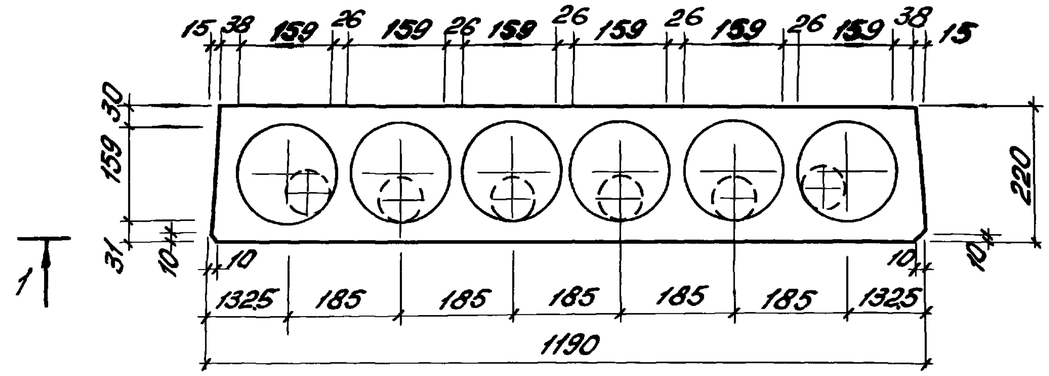

3-3

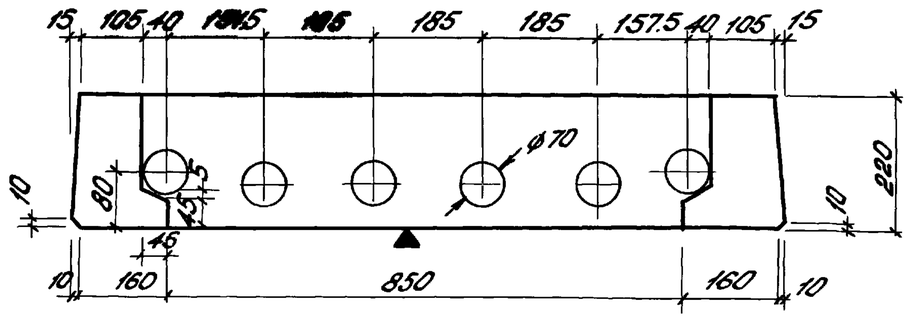

1-1
М1:10

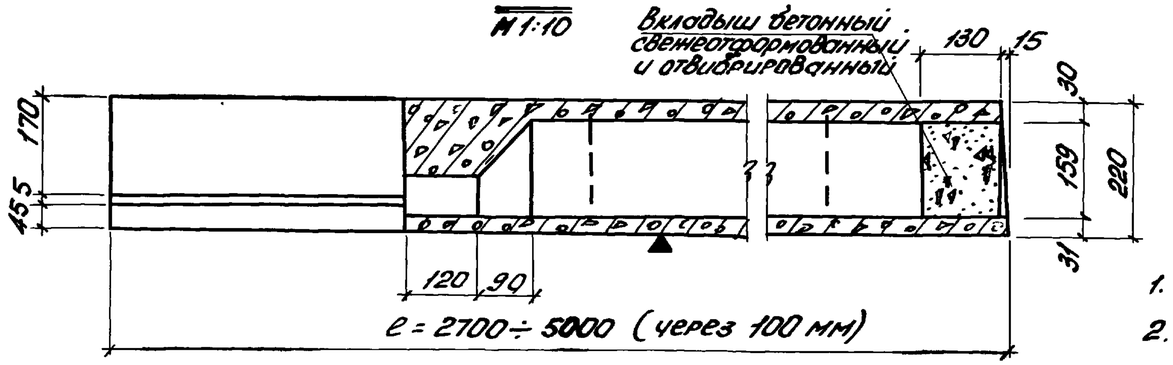

Расчетная схема.

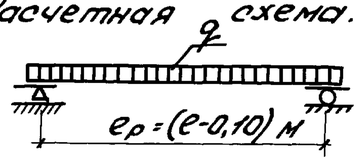

1. Армирование панели см. черт. (141-КР-1.2.1.004).
2. Плоскость, отмеченная знаком ▲ должна быть гладкой.
3. Кубиковая прочность бетона при его обжатии не ниже 140 кг/см².

Нагрузки (включающие собственный вес панели)

Расчетная нагрузка по несущей способности	-900 кг/м²
Нормативная нагрузка	-780 кг/м²
Нормативная нагрузка при расчете прогиба:	
Длительно действующая	-630 кг/м²
Кратковременно действующая	-150 кг/м²

Изм.	Лист	N докум.	Подпись	Дата	1.141-КР-1.2.1.003			
Разраб.		Шикалова		1978	Опалубочный чертеж панелей КНК-27.12÷КНК-50.12	Лит.	Масса	М-6
Пров.		Антонова				Лист	Листов	
ГИП		Винер				институт Ленжилпроект		
Н.контр.		Левашова						

Инв.N подл. | Подп. и дата | 9414 | 19.06.74

Копировал: | формат 12

Схема расположения арматурных каркасов и сеток

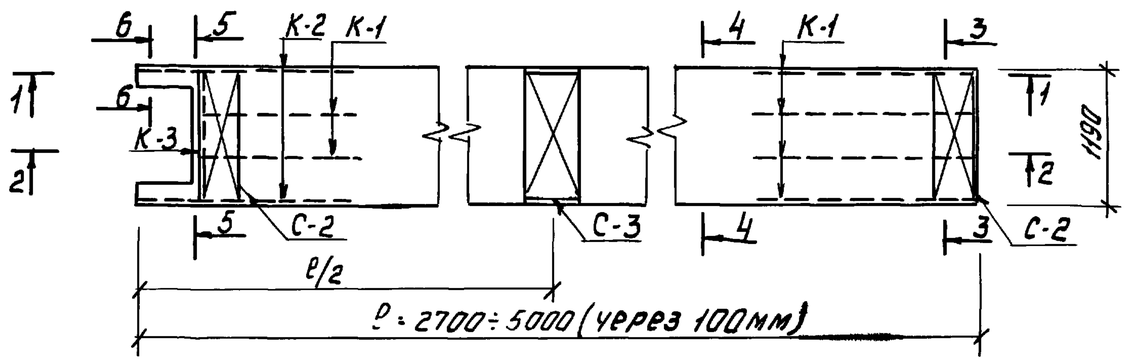

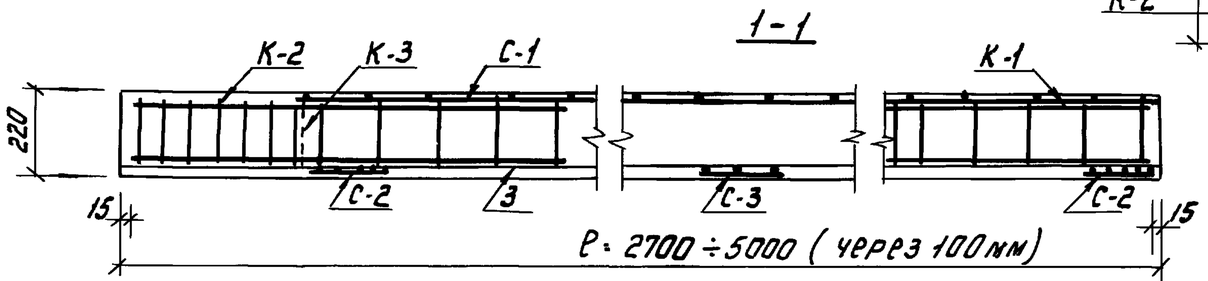

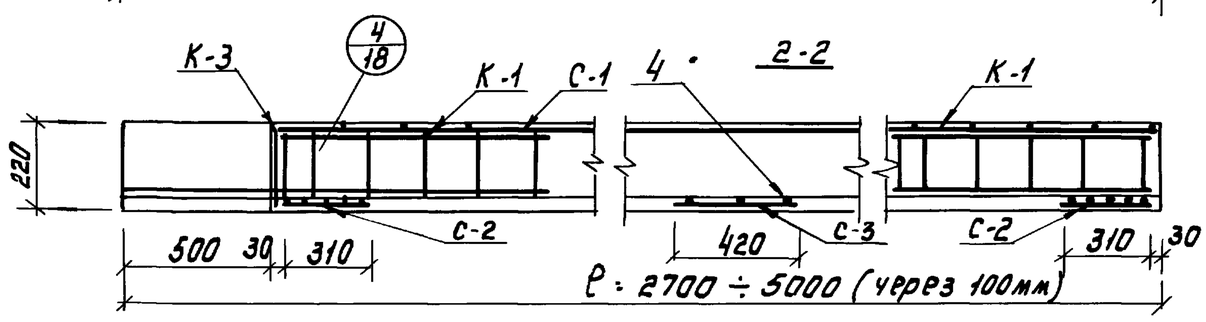

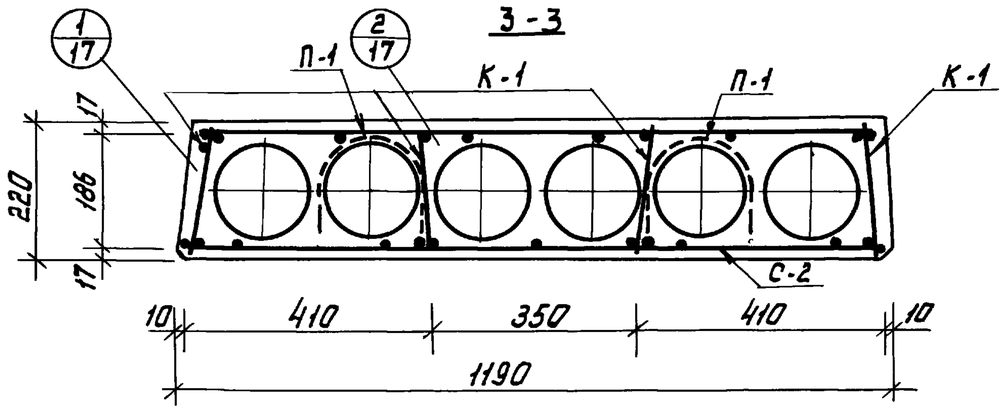

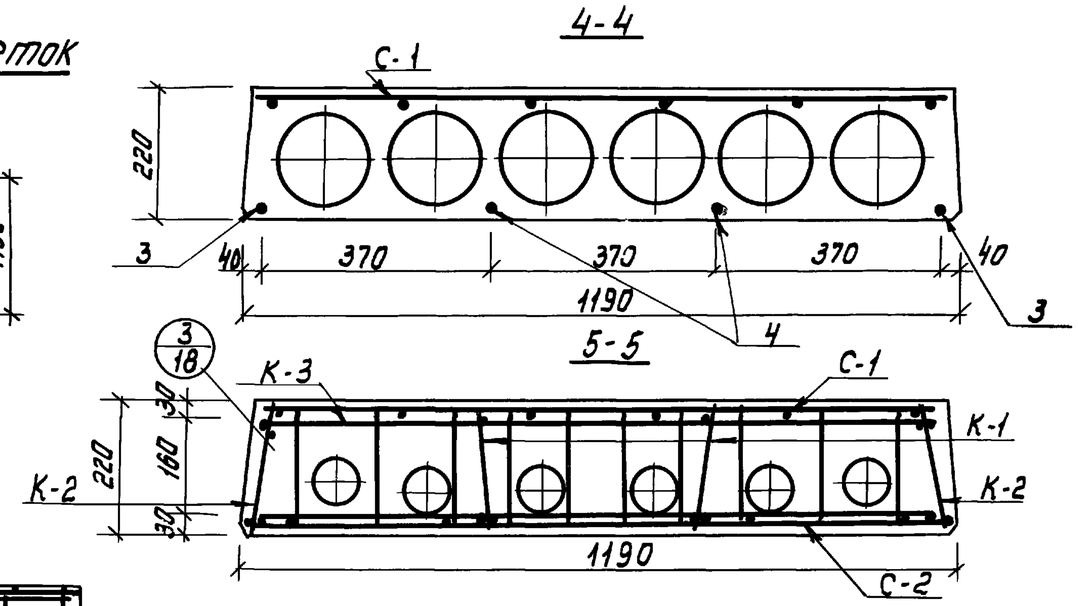

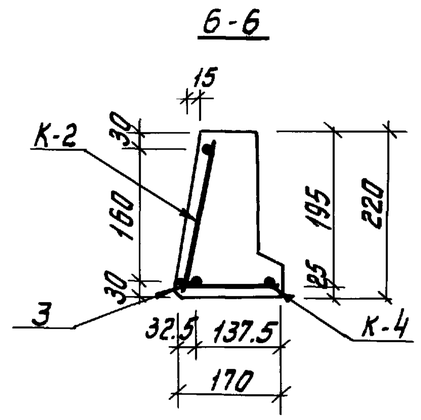

1. Каркасы К-1, 2, 3, 4, сетки С-1, 2, 3 см. л. 1.141-КР-1.2.1.005 ÷ 015.
2. Способ натяжения – электротермический.
3. Предварительное напряжение арматуры, контролируемое при натяжении $\sigma_0 = 5000$ кг/см²

Изм.	Лист	№ докум.	Подп.	Дата	1.141 - КР - 1.2.1.004		
Разраб.		Шикалова			Армирование панелей КНК-27.12 ÷ КНК-50.12	Лит.	Масса	Масшт.
Пров.		Антонова						
ГИП		Винер				Лист	Листов	
Н.контр.		Левашова				институт ЛЕНЖИЛПРОЕКТ		

Инв. № дубл. | Подп. и дата | Взам. инв. №

Копировала: | Формат - 12

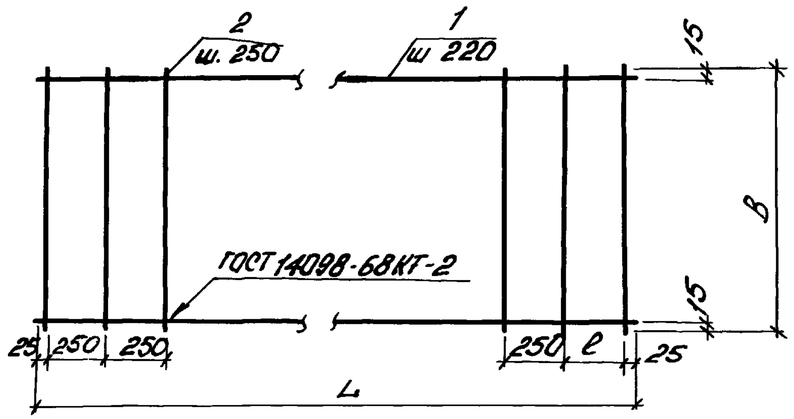

Обозначение	Марка	Марка элемента	L, мм	ℓ мм	B мм	Масса кг
1.141-КР-1.2.1.015	С-1	КНК-27.12	2180	130	1130	2.41
1.141-КР-1.2.1.016	С-1	КНК-28.12	2280	230	1130	2.47
1.141-КР-1.2.1.017	С-1	КНК-29.12	2380	80	1130	2.54
1.141-КР-1.2.1.018	С-1	КНК-30.12	2480	180	1130	2.70
1.141-КР-1.2.1.019	С-1	КНК-31.12	2580	280	1130	2.87
1.141-КР-1.2.1.020	С-1	КНК-32.12	2680	130	1130	2.93
1.141-КР-1.2.1.021	С-1	КНК-33.12	2780	230	1130	2.99
1.141-КР-1.2.1.022	С-1	КНК-34.12	2880	80	1130	3.16
1.141-КР-1.2.1.023	С-1	КНК-35.12	2980	180	1130	3.22
1.141-КР-1.2.1.024	С-1	КНК-36.12	3080	280	1130	3.40
1.141-КР-1.2.1.025	С-1	КНК-37.12	3180	130	1130	3.45
1.141-КР-1.2.1.026	С-1	КНК-38.12	3280	230	1130	3.52
1.141-КР-1.2.1.027	С-1	КНК-39.12	3380	80	1130	3.69
1.141-КР-1.2.1.028	С-1	КНК-40.12	3480	180	1130	3.75
1.141-КР-1.2.1.029	С-1	КНК-41.12	3580	280	1130	3.93
1.141-КР-1.2.1.030	С-1	КНК-42.12	3680	130	1130	3.98
1.141-КР-1.2.1.031	С-1	КНК-43.12	3780	230	1130	4.04
1.141-КР-1.2.1.032	С-1	КНК-44.12	3880	80	1130	4.20
1.141-КР-1.2.1.033	С-1	КНК-45.12	3980	180	1130	4.26
1.141-КР-1.2.1.034	С-1	КНК-46.12	4080	280	1130	4.44
1.141-КР-1.2.1.035	С-1	КНК-47.12	4180	130	1130	4.50
1.141-КР-1.2.1.036	С-1	КНК-48.12	4280	230	1130	4.56
1.141-КР-1.2.1.037	С-1	КНК-49.12	4380	80	1130	4.73
1.141-КР-1.2.1.038	С-1	КНК-50.12	4480	180	1130	4.79

Каркас изготовлять при помощи контактной точечной электросварки в соответствии с требованиями ГОСТ 14098-68 и СН 393-69.

Форм.	Зона	Поз.	Обозначение	Наименование	Кол.	Примечание
				Детали		
12		1	1.141-КР-1.2.1.015	⌀4ВI ГОСТ 6727-53 * L=2180	6	
12		2		⌀4ВI " B=1130	10	
12		1	1.141-КР-1.2.1.016	⌀4ВI " L=2280	6	
12		2		⌀4ВI " B=1130	10	
12		1	1.141-КР-1.2.1.017	⌀4ВI " L=2380	6	
12		2		⌀4ВI " B=1130	11	
12		1	1.141-КР-1.2.1.018	⌀4ВI " L=2480	6	
12		2		⌀4ВI " B=1130	11	
12		1	1.141-КР-1.2.1.019	⌀4ВI " L=2580	6	
12		2		⌀4ВI " B=1130	11	
12		1	1.141-КР-1.2.1.020	⌀4ВI " L=2680	6	
12		2		⌀4ВI " B=1130	12	
12		1	1.141-КР-1.2.1.021	⌀4ВI " L=2780	6	
12		2		⌀4ВI " B=1130	12	
12		1	1.141-КР-1.2.1.022	⌀4ВI " L=2880	6	
12		2		⌀4ВI " B=1130	13	
12		1	1.141-КР-1.2.1.023	⌀4ВI " L=2980	6	
12		2		⌀4ВI " B=1130	13	
12		1	1.141-КР-1.2.1.024	⌀4ВI " L=3080	6	
12		2		⌀4ВI " B=1130	13	
12		1	1.141-КР-1.2.1.025	⌀4ВI " L=3180	6	
12		2		⌀4ВI " B=1130	14	
12		1	1.141-КР-1.2.1.026	⌀4ВI " L=3280	6	
12		2		⌀4ВI " B=1130	14	
12		1	1.141-КР-1.2.1.027	⌀4ВI " L=3380	6	
12		2		⌀4ВI " B=1130	15	

Инв. № подл. | Подп. и дата | Взам. инв. №

Изм.	Лист	N докум.	Подп.	Дата
Разраб.	Шикалова			
Пров.	Антонова			
ГИП	Винер			
Н контр.	Левашова			

1.141-КР-1.2.1.005

Сетка С-1

Лит.	Масса	Масшт.

Лист 1 | Листов 2

институт ЛЕННИИПРОЕКТ

Копировала: . формат 12

Форм.	Зона	Поз.	Обозначение	Наименование	Кол.	Примечание
				Детали		
12		1	1.141-КР-1.2.1.028	ф4ВI ГОСТ 6727-53* L=3480	6	
12		2		ф4ВI B=1130	15	
12		1	1.141-КР-1.2.1.029	ф4ВI L=3580	6	
12		2		ф4ВI B=1130	15	
12		1	1.141-КР-1.2.1.030	ф4ВI L=3680	6	
12		2		ф4ВI B=1130	16	
12		1	1.141-КР-1.2.1.031	ф4ВI L=3780	6	
12		2		ф4ВI B=1130	16	
12		1	1.141-КР-1.2.1.032	ф4ВI L=3880	6	
12		2		ф4ВI B=1130	17	
12		1	1.141-КР-1.2.1.033	ф4ВI L=3980	6	
12		2		ф4ВI B=1130	17	
12		1	1.141-КР-1.2.1.034	ф4ВI L=4080	6	
12		2		ф4ВI B=1130	17	
12		1	1.141-КР-1.2.1.035	ф4ВI L=4180	6	
12		2		ф4ВI B=1130	18	
12		1	1.141-КР-1.2.1.036	ф4ВI L=4280	6	
12		2		ф4ВI B=1130	18	
12		1	1.141-КР-1.2.1.037	ф4ВI L=4380	6	
12		2		ф4ВI B=1130	19	
12		1	1.141-КР-1.2.1.038	ф4ВI L=4480	6	
12		2		ф4ВI B=1130	19	

Инв. № дубл. | Подп. и дата

Изм. | Лист | N Докум. | Подпись | Дата

Копировал: Никитина Формат 11

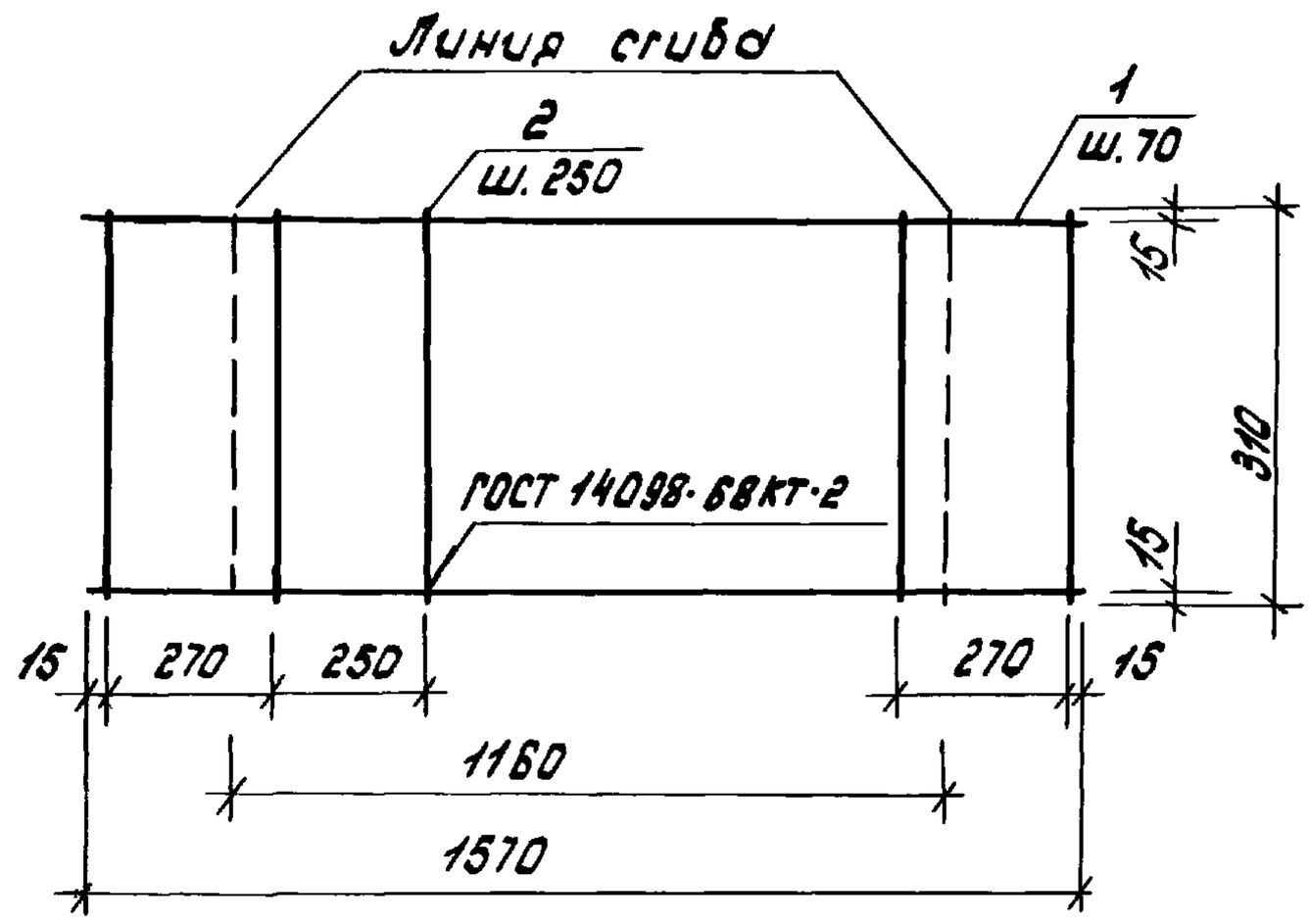

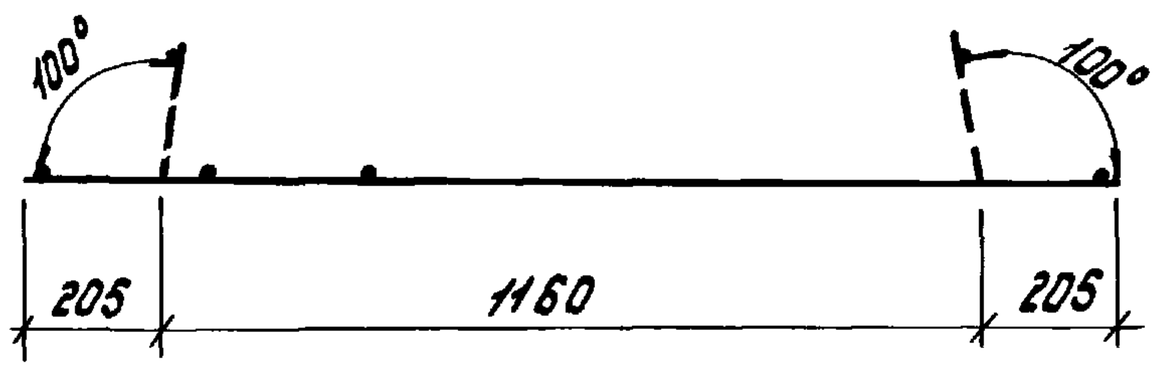

Форм.	Зона	Поз.	Обозначение	Наименование	Кол.	Примечание
11		1	1.141-КР-1.2.1.006	ф 4ВI ГОСТ 6727-53*	5	
11		2	1.141-КР-1.2.1.006	ф 4ВI ГОСТ 6727-53*	7	

Каркас изготовлять при помощи контактной точечной электросварки в соответствии с требованиями ГОСТ 14098-68 и СН 393-69.

Изм.	Лист.	№ докум.	Подп.	Дата	1.141.-КР-1.2.1. 006		
Разраб.		Шикалова			Сетка С-2	Лит.	Масса	Масшт.
Пров.		Антонова				Лист	Листов	
ГИП		Винер				институт „Ленжилпроект"	

Подп. и дата 14.01.74г.

Инв. № дубл. 417

Копировал: Формат 11

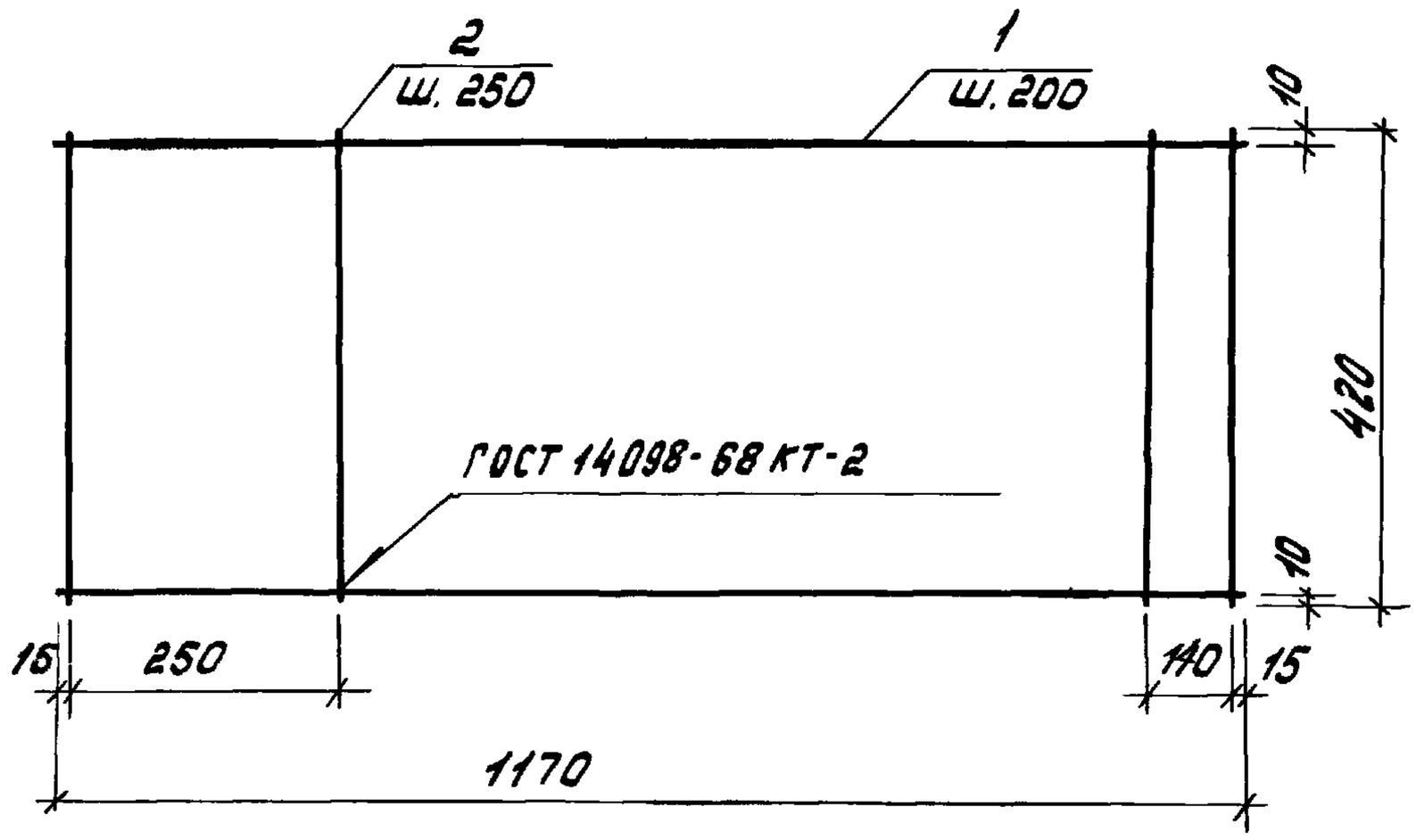

Форм.	Зона	Поз.	Обозначение	Наименование	Кол.	Примечание
11		1	1.141.-КР-1.2.1.007	ф 4ВI ГОСТ 6727-53*	3	
11		2	1.141.-КР-1.2.1.007	ф 4ВI ГОСТ 6727-53*	6	

Каркас изготовлять при помощи контактной точечной электросварки в соответствии с требованиями ГОСТ 14098-68 и СН 393-69.

Изм.	Лист.	№ докум.	Подп.	Дата	1.141.-КР-1.2.1.007		
Разраб.		Шикалова			Сетка С-3	Лит.	Масса	Масшт.
Пров.		Антонова						
ГИП		Винер				Лист	Листов
Н контр.		Левашова				Институт Ленфилпроект	

Подп. и дата

Инв. № подл.

Копировал: Ф.Ь. Формат 11

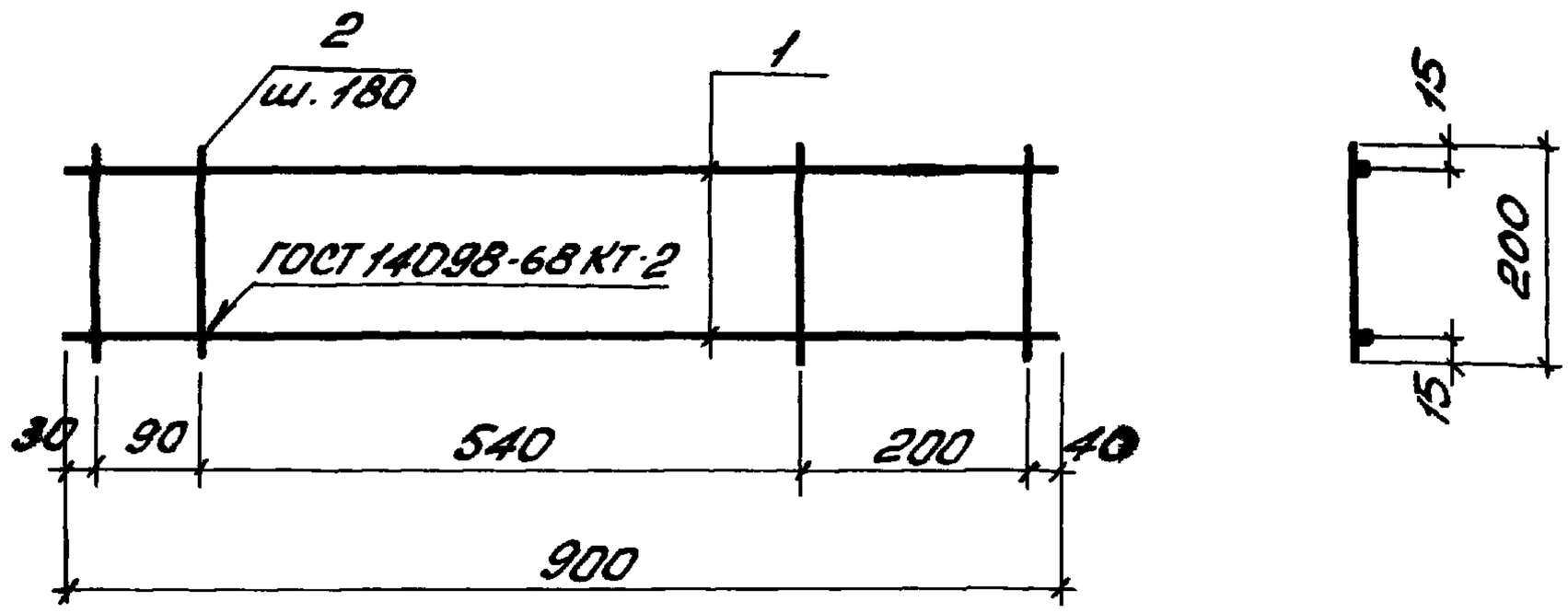

Форм.	Зона	Поз.	Обозначение	Наименование	Кол.	Примечание
11		1	1.141-КР-1.2.1.008	⌀ 5ВI ГОСТ 6727-53*	2	
11		2	1.141-КР-1.2.1.008	⌀ 4ВI ГОСТ 6727-53*	6	

Каркас изготовлять при помощи контактной точечной электросварки в соответствии с требованиями ГОСТ 14098-68 и СН 393-69.

Изм.	Лист.	N докум.	Подп.	Дата	1.141-КР-1.2.1.008			
Разраб.		Шиколова			Каркас К-1.	Лит.	Масса	Масшт.
Пров.		Антонова				Лист	Листов	
ГИП		Винер				Институт ЛЕННИИПРОЕКТ		
Н.контр.		Левашова						

Подп. и дата 19.06.79г

Инв. N подл. 1141

Копировал: АГ — формат 11

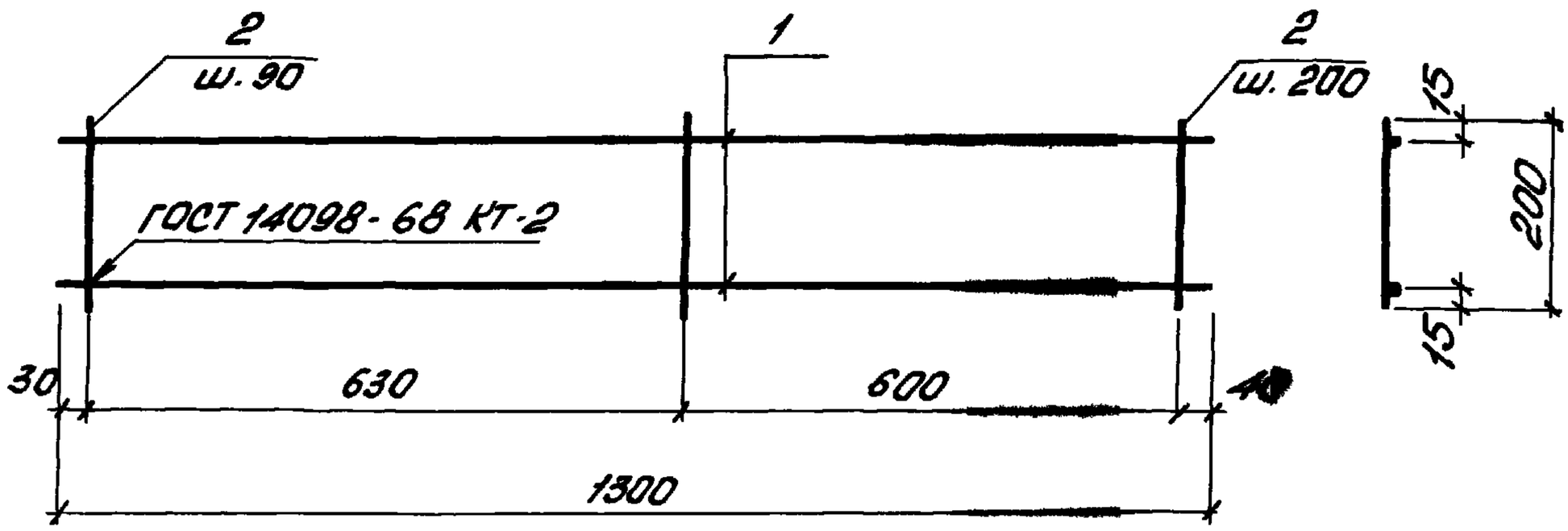

Форм	Зона	Поз.	Обозначение	Наименование.	Кол.	Примечание
11		1	1.141-КР-1.2.1.009	⌀ 58I ГОСТ 6727-53*	2	
11		2	1.141-КР-1.2.1.009	⌀ 48I ГОСТ 6727-53*	11	

Каркас изготовлять при помощи контактной точечной электросварки в соответствии с требованиями ГОСТ 14098-68 и СН 393-69.

Изм.	Лист	N докум.	Подп.	дата	1.141-КР-1.2.1.009			
Разраб.		Шиколова			Каркас К-2.	Лит.	Масса	Масшт.
Пров.		Антонова				Лист	Листов	
ГИП		Винер				институт ЛЕННИИПРОЕКТ		
Н контр.		Левашова						

Подп. и дата 1.11.76. Инв. N подл. 111

Копировала: формат 11

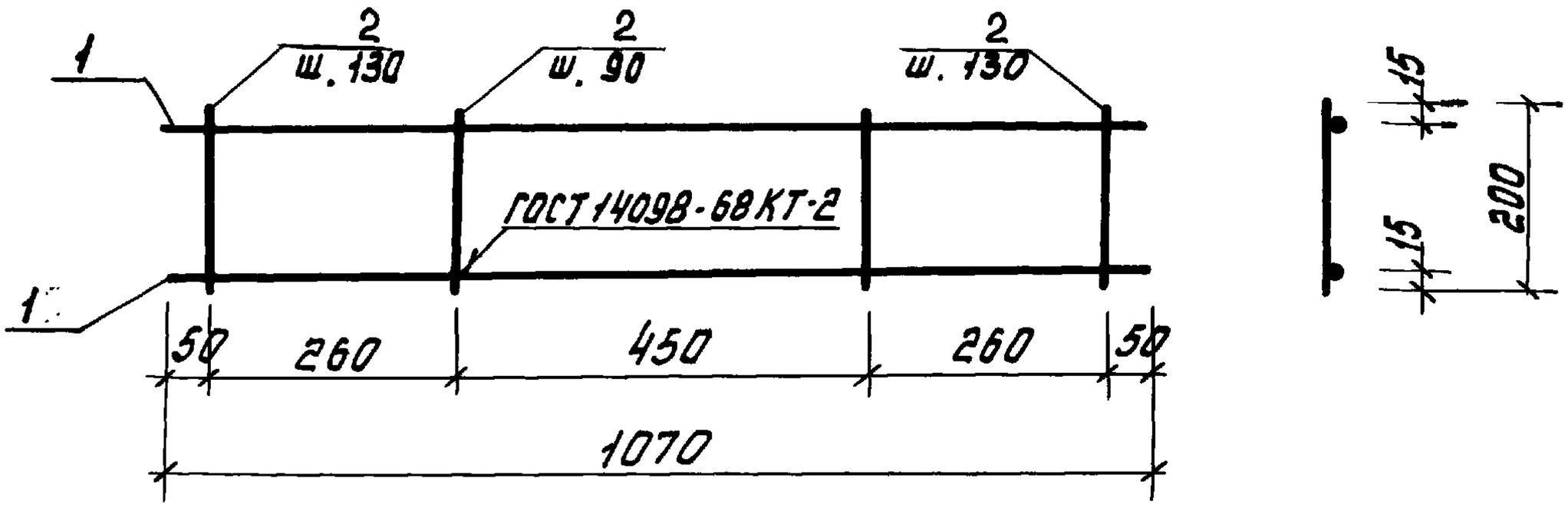

Форм.	Зона	Поз.	Обозначение	Наименование	Кол.	Примечание
11		1	1.141-КР-1.2.1.010	Ф5ВI ГОСТ 6727-53*	2	
11		2	1.141-КР-1.2.1.010	Ф4ВI ГОСТ 6727-53*	10	

Каркас изготовлять при помощи контактной точечной электросварки в соответствии с требованиями ГОСТ 14098-68 и СН 393-69

Подпись и дата 19.06.79

Инв. N дубл.

Изм.	Лист	N докум.	Подп.	Дата
Разраб.		Шикалова		
Пров.		Антонова		
ГИП		Винер		
Н. контр.		Левашова		

1.141-КР-1.2.1.010

Каркас К-3

Лит.	Масса	Масшт.

Лист | Листов

Институт ЛЕНЖИЛПРОЕКТ

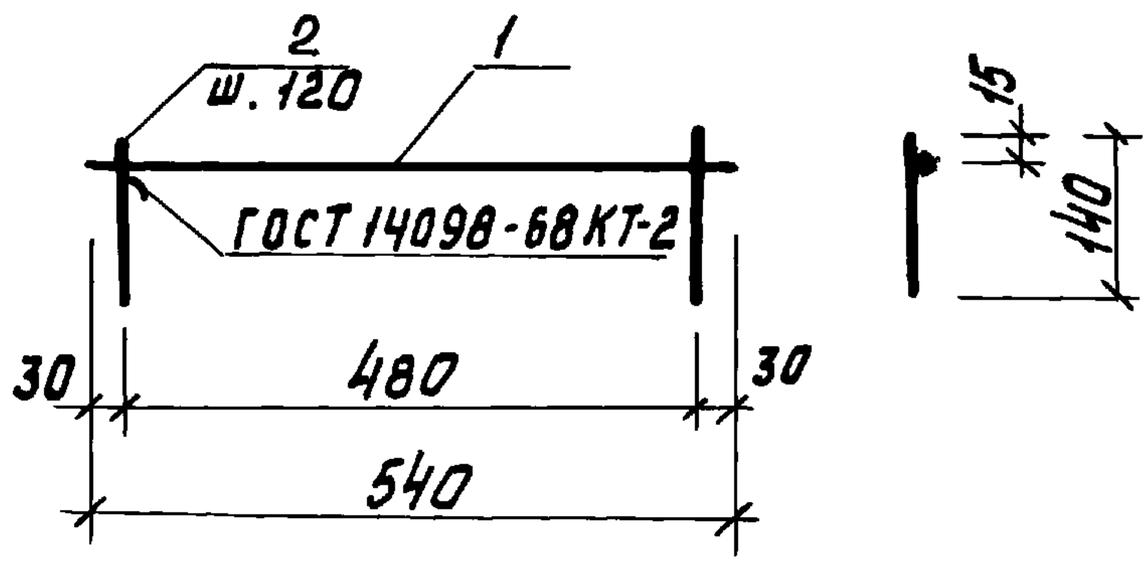

Каркасы К-4 приварить к каркасу К-3

Форм.	Зона	Поз.	Обозначение	Наименование	Кол.	Примечание
11		1	1.141-КР-1.2.1.011	ф 5 ВI ГОСТ 6727-53*	1	
11		2	1.141-КР-1.2.1.011	ф 4 ВI ГОСТ 6727-53*	5	

Каркас изготовлять при помощи контактной точечной электросварки в соответствии с требованиями ГОСТ 14098-68 и СН 393-69.

Изм.	Лист	N докум.	Подп.	Дата	1.141-КР-1.2.1.011		
Разраб.		Шикалова			Каркас К-4	Лит.	Масса	Масшт.
Пров.		Антонова				Лист	Листов	
ГИП		Винер				Институт ЛЕНЖИЛПРОЕКТ		
Н.контр.		Левашова						

Подпись и дата: 19.11.79

Инв. N дубл.: 1166 3

Копировал: Звенк

Формат - 12

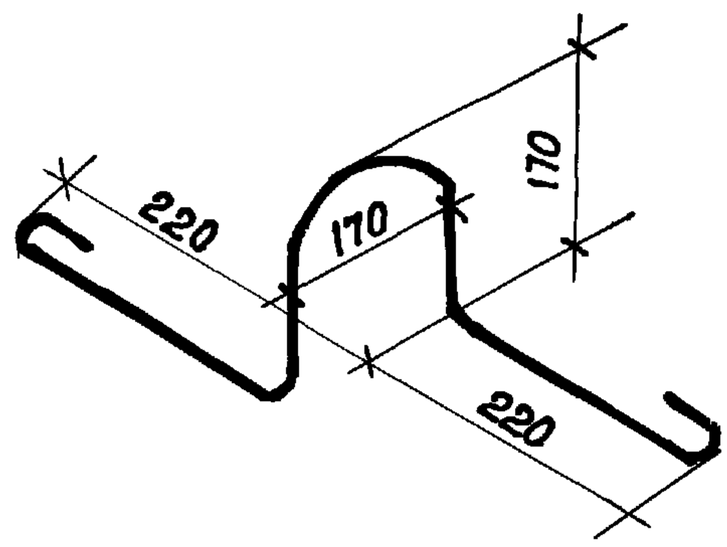

Форм.	Зона	Поз	Обозначение	Наименование	Кол.	Примечание
11		5	1.141-КР-1.2.1.012-01	ф 10АI ГОСТ 5781-75	1	

Подпись и дата

Инв. № дубл.

Изм.	Лист.	№ докум.	Подпись	Дата
Разраб.		Шикалова		
Провер.		Антонова		
ГИП		Винер		
Н. контр		Левашова		

1.141-КР-1.2.1.012

Петля П-1

Лит.	Масса	Масшт.

Лист. | Листов

Институт Ленжилпроект

Копировал: Никитина

Формат 11

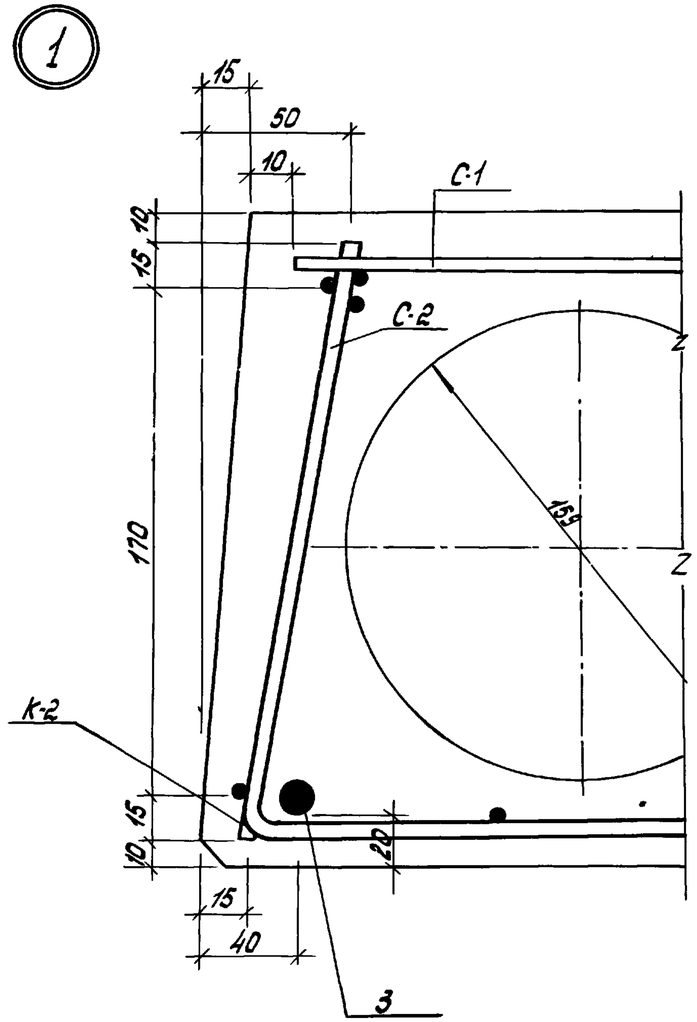

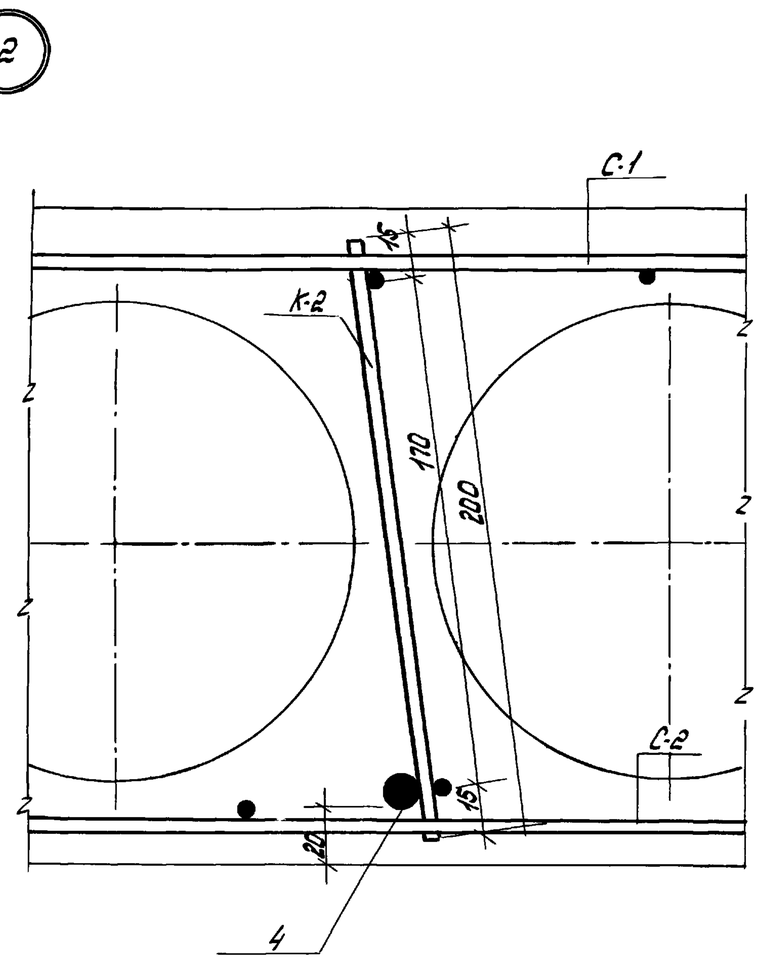

					1.141.-КР-1.2.1 013		
Изм.	Лист.	№докум.	Подпись	Дата	Узлы 1 и 2	Лит.	Масса	Масшт.
Разраб.		Шикалова						
Пров.		Антонова				Лист	Листов	
ГИП		Винер				институт Ленфилпроект		
Н.контр.		Левашова						

Инв.№подл. | Подп. и дата
16.06.79

Копировала: Формат 12

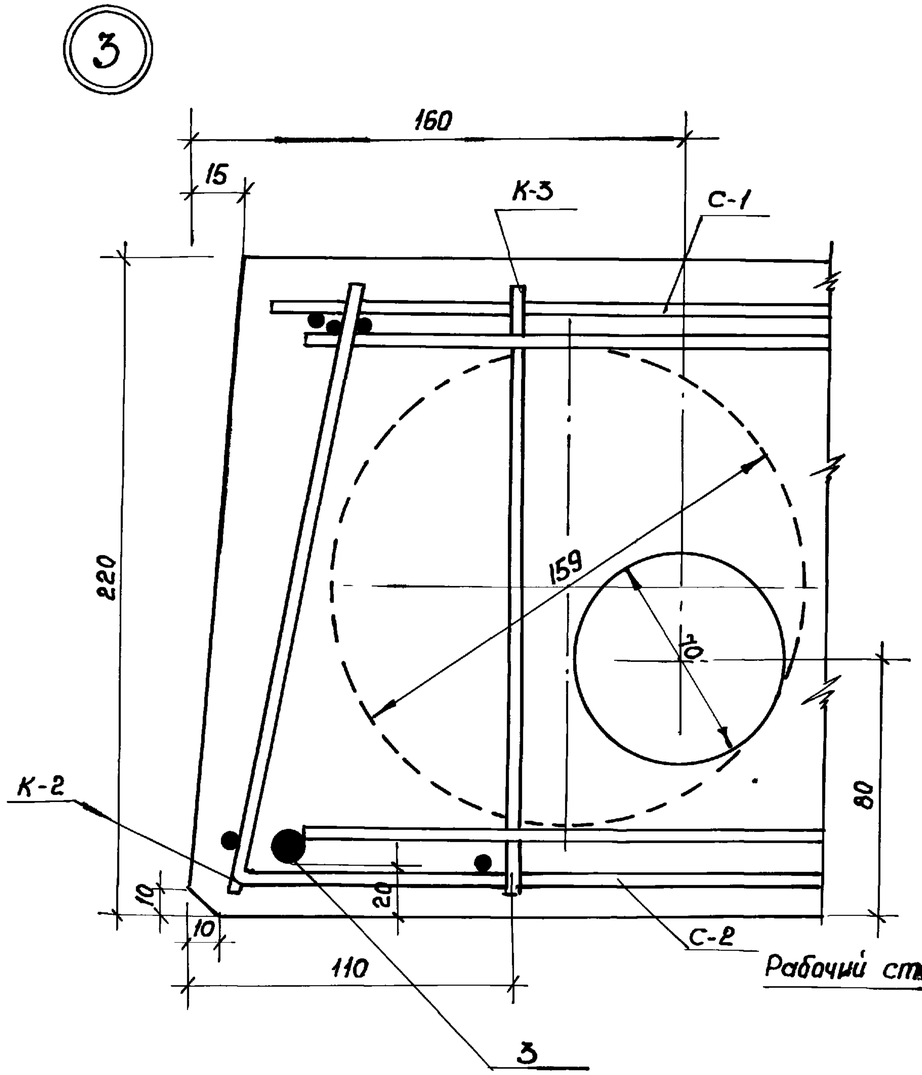

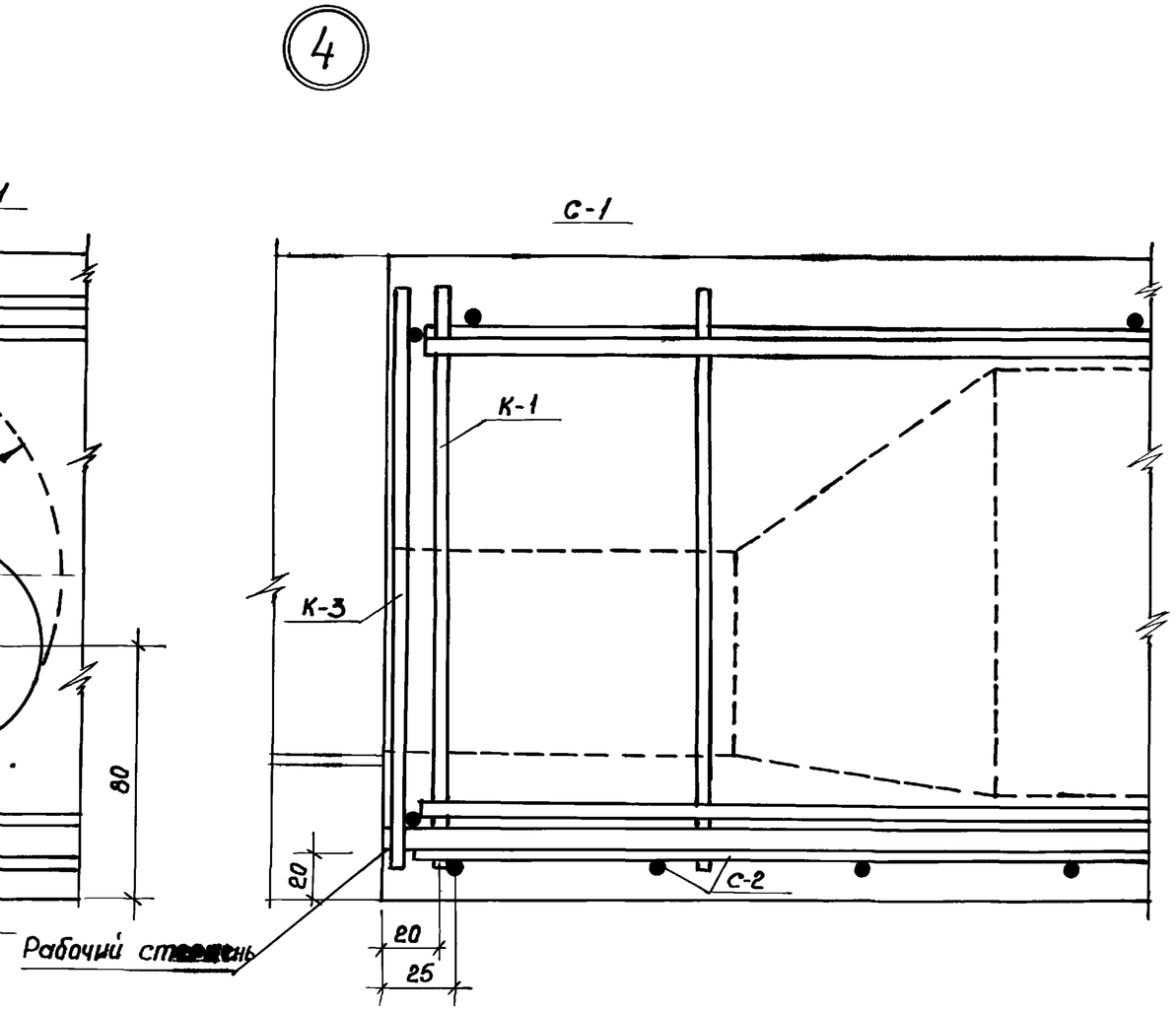

Изм.	Лист	№ докум.	Подп.	Дата	1.141-КР-1.2.1.014		
Разраб.		Шикалова			Узлы 3 и 4	Лит.	Масса	Масштаб
Пров.		Антонова				Лист	Листов	
ГИП		Винер				Институт Ленжилпроект	
Н контр		Левашова					

Инв. N подл. | Подпись и дата

Копировал: Никитина Формат 12

Ведомость стержней

Марка	Поз.	Эскиз или сечение	ф, мм	Длина мм.	Кол.	Масса общая, кг
С-1	1		4ВI	2180	6	1.29
	2		4ВI	1130	10	1.12
С-2	1		4ВI	1570	5	0.78
	2		4ВI	310	7	0.21
С-3	1		4ВI	1170	3	0.35
	2		4ВI	420	6	0.29
К-1	1		5ВI	900	2	0.28
	2		4ВI	200	6	0.12
К-2	1		5ВI	1300	2	0.40
	2		4ВI	200	11	0.22
К-3	1		5ВI	1070	2	0.33
	2		4ВI	200	10	0.20
К-4	1		5ВI	540	1	0.08
	2		4ВI	140	5	0.07
Отдельн. стержни	3		10АIV	2700	1	1.67
	4		10АIV	2200	1	1.36
П-1	5		10АI	1000	1	0.62

Выборка стали на один элемент, кг

Марка эл-та	Арматурные изделия										Всего
	Арматурная сталь ГОСТ 5781-75						Арматурная сталь ГОСТ 6727-53*				
	Класс-АI		Итого	Класс-АIV		Итого	Класс-ВI			Итого	
	ф, мм			ф, мм			ф, мм				
	10			10			4	5			
КНК-27.12	2.48		2.48	6.06		6.06	6.53	2.97		9.50	18.04

Формат	Зона	Поз.	Обозначение	Наименование	Кол.	Примечание
				Документация		
12.			1.141-КР-1.2.1.003	Опалубочный чертеж		
12			1.141-КР-1.2.1.004	Армирование		
12.			1.141-КР-1.2.1.001	Пояснительная записка		
				Сборочные единицы		
12.			1.141-КР-1.2.1.005	С-1	1	
11			1.141-КР-1.2.1.006	С-2	2	
11			1.141-КР-1.2.1.007	С-3	1	
11			1.141-КР-1.2.1.008	К-1	6	
11			1.141-КР-1.2.1.009	К-2	2	
11			1.141-КР-1.2.1.010	К-3	1	
11			1.141-КР-1.2.1.011	К-4	2	
11		5	1.141-КР-1.2.1.012	П-1	4	
12		3,4	1.141-КР-1.2.1.004	Отдельные стержни	4	
				Материалы		
				Бетон М 200	0,37	$м^3$
				Масса изделия.	0.93	т.

Изм.	Лист	N докум.	Подпись	Дата
Разраб.		Шикалова		
Пров.		Антонова		
ГИП		Винер		
Н контр.		Левашова		

1.141-КР-1.2.1.015

Характеристика изделия КНК-27.12

Лит.	Масса	Масштаб

Лист | Листов

институт Ленжилпроект

Инв. № подл. | Подпись и дата | 1СГ.Х | 19.04.72

Копировал: Никитина Формат 12

Ведомость стержней

Марка	Поз.	Эскиз или сечение	ф, мм	Длина мм	Кол.	Масса общая, кг
С-1	1		4 ВI	2280	6	1.35
	2		4 ВI	1130	10	1.12
С-2	1		4 ВI	1570	5	0.78
	2		4 ВI	310	7	0.21
С-3	1		4 ВI	1170	3	0.35
	2		4 ВI	420	6	0.29
К-1	1		5 ВI	900	2	0.28
	2		4 ВI	200	6	0.12
К-2	1		5 ВI	1300	2	0.40
	2		4 ВI	200	11	0.22
К-3	1		5 ВI	1070	2	0.33
	2		4 ВI	200	10	0.20
К-4	1		5 ВI	540	1	0.08
	2		4 ВI	140	5	0.07
Отдельн. стержни	3		10 АIV	2800	1	1.73
	4		10 АIV	2300	1	1.42
П-1	5		10 АI	1000	1	0.62

Выборка стали на один элемент кг

Марка эл-та	Арматурные изделия										Всего
	Арматурная сталь ГОСТ 5781-75						Арматурная сталь ГОСТ 6727-53*				
	Класс-АI		Итого	Класс-АIV		Итого	Класс-ВI			Итого	
	ф, мм			ф, мм			ф, мм				
	10			10			4	5			
КНК-28.12	2.48		2.48	6.30		6.30	6.59	2.97		9.56	18.34

Формат	Зона	Поз.	Обозначение	Наименование	Кол.	Примечание
				Документация		
12			1.141-КР-1.2.1.003	Опалубочный чертеж		
12			1.141-КР-1.2.1.004	Армирование		
12			1.141-КР-1.2.1.001	Пояснительная записка		
				Сборочные единицы		
12			1.141-КР-1.2.1.005	С-1	1	
11			1.141-КР-1.2.1.006	С-2	2	
11			1.141-КР-1.2.1.007	С-3	1	
11			1.141-КР-1.2.1.008	К-1	6	
11			1.141-КР-1.2.1.009	К-2	2	
11			1.141-КР-1.2.1.010	К-3	1	
11			1.141-КР-1.2.1.011	К-4	2	
11		5	1.141-КР-1.2.1.012	П-1	4	
12		3,4	1.141-КР-1.2.1.004	Отдельные стержни	4	
				Материалы		
				Бетон М200	0.38	$м^3$
				Масса изделия	0.95	т

Инв. № подл. 1СС7 | Подпись и дата 19.06.79

Изм.	Лист	N докум.	Подпись	Дата
Разраб.		Шикалова		
Пров.		Антонова		
ГИП		Винер		
Н. контр.		Левашова		

1.141-КР-1.2.1.016

Характеристика изделия КНК-28.12

Лит.	Масса	Масштаб

Лист | Листов

институт Ленжилпроект

Копировал: Никитина Формат 12

Ведомость стержней

Марка	Поз.	Эскиз или сечение	ф, мм	Длина мм	Кол.	Масса общая кг.
С-1	1		4 ВI	2380	6	1.41
	2		4 ВI	1130	11	1.23
С-2	1		4 ВI	1570	5	0.78
	2		4 ВI	310	7	0.21
С-3	1		4 ВI	1170	3	0.35
	2		4 ВI	420	6	0.29
К-1	1		5 ВI	900	2	0.28
	2		4 ВI	200	6	0.12
К-2	1		5 ВI	1300	2	0.40
	2		4 ВI	200	11	0.22
К-3	1		5 ВI	1070	2	0.33
	2		4 ВI	200	10	0.20
К-4	1		5 ВI	540	1	0.08
	2		4 ВI	140	5	0.07
Отдельн. стержни	3		10 А-IV	2900	1	1.79
	4		10 А-IV	2400	1	1.48
П-1	5		10 А-I	1000	1	0.62

Выборка стали на один элемент, кг

Марка эл-та	Арматурные изделия										Всего
	Арматурная сталь ГОСТ 5781-75						Арматурная сталь ГОСТ 6727-53*				
	Класс-АI		Итого	Класс-А-IV		Итого	Класс-ВI			Итого	
	ф, мм			ф, мм			ф, мм				
	10			10			4	5			
КНК-29.12	2.48		2.48	6.54		6.54	6.76	2.97		9.73	18.75

Формат	Зона	Поз.	Обозначение	Наименование	Кол.	Примечание
				Документация		
12			1.141 – КР-1.2.1.003	Опалубочный чертеж		
12			1.141 – КР-1.2.1.004	Армирование		
12			1.141 – КР-1.2.1.001	Пояснительная записка		
				Сборочные единицы		
12			1.141 – КР-1.2.1.005	С-1	1	
11			1.141 – КР-1.2.1.006	С-2	2	
11			1.141 – КР-1.2.1.007	С-3	1	
11			1.141 – КР-1.2.1.008	К-1	6	
11			1.141 – КР-1.2.1.009	К-2	2	
11			1.141 – КР-1.2.1.010	К-3	1	
11			1.141 – КР-1.2.1.011	К-4	2	
11		5	1.141 – КР-1.2.1.012	П-1	4	
12		3.4	1.141 – КР-1.2.1.004	Отдельные стержни	4	
				Материалы		
				Бетон М200	0.40	$м^3$
				Масса изделия	0.99	т

Инв. № подл. | Подпись и дата

Изм.	Лист	N Докум.	Подпись	Дата
Разраб		Шикалова		
Пров.		Антонова		
ГИП		Винер		
Н.контр		Левашова		

1.141.-КР-1.2.1.017

Характеристика изделия КНК-29.12

Лит.	Масса	Масштаб

Лист | Листов

институт Ленжилпроект

Копировал: Никитина Формат 12

Ведомость стержней

Марка	Поз.	Эскиз или сечение	ф, мм.	Длина мм	Кол.	Масса общая кг
С-1	1		4 BI	2480	6	1.47
	2		4 BI	1130	11	1.23
С-2	1		4 BI	1570	5	0.78
	2		4 BI	310	7	0.21
С-3	1		4 BI	1170	3	0.35
	2		4 BI	420	6	0.29
К-1	1		5 BI	900	2	0.28
	2		4 BI	200	6	0.12
К-2	1		5 BI	1300	2	0.40
	2		4 BI	200	11	0.22
К-3	1		5 BI	1070	2	0.33
	2		4 BI	200	10	0.20
К-4	1		5 BI	540	1	0.08
	2		4 BI	140	5	0.07
отдельн. стержни	3		10 A IV	3000	1	1.85
	4		10 A IV	2500	1	1.54
П-1	5		10 AI	1000	1	0.62

Выборка стали на один элемент, кг.

Марка эл-та	Арматурные изделия										Всего
	Арматурная сталь ГОСТ 5781-75						Арматурная сталь ГОСТ 6727-53*				
	Класс- AI		Итого	Класс- A IV		Итого	Класс- BI			Итого	
	ф, мм			ф, мм			ф, мм				
	10			10			4	5			
КНК-30.12	2.48		2.48	6.78		6.78	6.82	2.97		9.79	19.05

Формат	Зона	Поз.	Обозначение	Наименование	Кол.	Примечание
				Документация		
12			1. 141 - КР - 1. 2. 1. 003	Опалубочный чертеж		
12			1. 141 - КР - 1. 2. 1. 004	Армирование		
12			1. 141 - КР - 1. 2. 1. 001	Пояснительная записка		
				Сборочные единицы		
12			1. 141 - КР - 1. 2. 1. 005	С-1	1	
11			1. 141 - КР - 1. 2. 1. 006	С-2	2	
11			1. 141 - КР - 1. 2. 1. 007	С-3	1	
11			1. 141 - КР - 1. 2. 1. 008	К-1	6	
11			1. 141 - КР - 1. 2. 1. 009	К-2	2	
11			1. 141 - КР - 1. 2. 1. 010	К-3	1	
11			1. 141 - КР - 1. 2. 1. 011	К-4	2	
11		5	1. 141 - КР - 1. 2. 1. 012	П-1	4	
12		3.4	1. 141 - КР - 1. 2. 1. 004	Отдельные стержни	4	
				Материалы		
				Бетон М200	0.41	$м^3$
				Масса изделия	1.02	т

Инв. № подл. | Подпись и дата

Изм.	Лист.	N Докум.	Подпись	Дата
Разраб		Шикалова		
Пров.		Антонова		
ГИП.		Винер		
Н контр.		Левашова		

1. 141 - КР - 1. 2. 1. 018

Характеристика изделия КНК-30.12

Лит.	Масса	Масштаб

Лист | Листов

институт Ленжилпроект

Копировал: Никитина Формат 12

Ведомость стержней

Марка	Поз.	Эскиз или сечение	ф, мм.	Длина мм.	Кол.	Масса общая кг
С-1	1	——	4ВI	2580	6	1.53
	2		4ВI	1130	11	1.34
С-2	1	——	4ВI	1570	5	0.78
	2		4ВI	310	7	0.21
С-3	1	——	4ВI	1170	3	0.35
	2		4ВI	420	6	0.29
К-1	1	——	5ВI	900	2	0.28
	2		4ВI	200	6	0.12
К-2	1	——	5ВI	1300	2	0.40
	2		4ВI	200	11	0.22
К-3	1	——	5ВI	1070	2	0.33
	2		4ВI	200	10	0.20
К-4	1	——	5ВI	540	1	0.08
	2		4ВI	140	5	0.07
отдельн. стержни	3	——	10АIV	3100	1	1.91
	4		10АIV	2600	1	1.60
П-1	5	∽	10АI	1000	1	0.62

Выборка стали на один элемент, кг.

Марка эл-та	Арматурные изделия										Всего
	Арматурная сталь ГОСТ 5781-75						Арматурная сталь ГОСТ 6727-53*				
	Класс-АI		Итого	Класс-АIV		Итого	Класс-ВI			Итого	
	ф, мм.			ф, мм			ф, мм.				
	10			10			4	5			
КНК-31.12	2.48		2.48	7.02		7.02	6.99	2.97		9.96	19.46

Формат.	Зона	Поз	Обозначение	Наименование	Кол.	Примечание
				Документация		
12			1.141-КР-1.2.1.003	Опалубочный чертеж.		
12			1.141-КР-1.2.1.004	Армирование		
12			1.141-КР-1.2.1.001	Пояснительная записк		
				Сборочные единицы		
12			1.141-КР-1.2.1.005	С-1	1	
11			1.141-КР-1.2.1.006	С-2	2	
11			1.141-КР-1.2.1.007	С-3	1	
11			1.141-КР-1.2.1.008	К-1	6	
11			1.141-КР-1.2.1.009	К-2	2	
11			1.141-КР-1.2.1.010	К-3	1	
11			1.141-КР-1.2.1.011	К-4	2	
11		5	1.141-КР-1.2.1.012	П-1	4	
12		3,4	1.141-КР-1.2.1.004	Отдельные стержни	4	
				Материалы		
				Бетон М200	0.42	$м^3$
				Масса изделия	1.05	т

Инв.№ подл.	Подпись и дата
1011	13.06.79

Изм.	Лист	№докум.	Подпись	Дата
Разраб.		Шикалова		
Пров.		Антонова		
ГИП		Винер		
Н.контр.		Левашова		

1.141-КР-1.2.1.019

Характеристика изделия КНК-31.12

Лит.	Масса	Масшт
Лист	Листов	

Институт Ленфилпроект

Копировал: — формат 12

Ведомость стержней

Марка	Поз.	Эскиз или сечение	ф, мм.	Длина мм.	Кол.	Масса общая кг.
С-1	1		4ВI	2680	6	1,59
	2		4ВI	1130	12	1,34
С-2	1		4ВI	1570	5	0,78
	2		4ВI	310	7	0,21
С-3	1		4ВI	1170	3	0,35
	2		4ВI	420	6	0,29
К-1	1		5ВI	900	2	0,28
	2		4ВI	200	6	0,12
К-2	1		5ВI	1300	2	0,40
	2		4ВI	200	11	0,22
К-3	1		5ВI	1070	2	0,33
	2		4ВI	200	10	0,20
К-4	1		5ВI	540	1	0,08
	2		4ВI	140	5	0,07
отдельн. стержни	3		10АIV	3200	1	1,97
	4		10АIV	2700	1	1,67
П-1	5		10АI	1000	1	0,62

Выборка стали на один элемент, кг.

Марка эл-та	Арматурные изделия.										
	Арматурная сталь ГОСТ 5781-75						Арматурная сталь ГОСТ 6727-53*				
	Класс-АI		Итого	Класс-АIV		Итого	Класс-ВI			Итого	Всего
	ф, мм.			ф, мм.			ф, мм.				
	10			10			4	5			
КНК-32.12	2.48		2.48	7.28		7.28	7.05	2.97		10.02	19.78.

Формат	Зона	Поз.	Обозначение	Наименование	Кол.	Примечание
				Документация.		
12			1.141-КР-1.2.1.003	Опалубочный чертеж.		
12			1.141-КР-1.2.1.004	Армирование		
12			1.141-КР-1.2.1.001	Пояснительная записк.		
				Сборочные единицы		
12			1.141-КР-1.2.1.005	С-1	1	
11			1.141-КР-1.2.1.006	С-2	2	
11			1.141-КР-1.2.1.007	С-3	1	
11			1.141-КР-1.2.1.008	К-1	6	
11			1.141-КР-1.2.1.009	К-2	2	
11			1.141-КР-1.2.1.010	К-3	1	
11			1.141-КР-1.2.1.011	К-4	2	
11		5	1.141-КР-1.2.1.012	П-1	4	
12		3,4	1.141-КР-1.2.1.004	Отдельные стержни	4	
				Материалы:		
				Бетон М200	0,43	м³
				Масса изделия	1,08	т.

Изм.	Лист	N докум.	Подпись	Дата
Разраб.		Шикалова		
Пров.		Антонова		
ГИП		Винер		
Н.контр.		Левашова		

1.141-КР-1.2.1.020

Характеристика изделия КНК-32.12

Лит.	Масса	Масшт.

Лист | Листов

Институт Ленфилпроект

Инв. № подл. 1012 | Подпись и дата 14.6.79г.

Копировал: | Формат 12

Ведомость стержней

Марка	Поз.	Эскиз или сечение	ф, мм.	Длина мм.	кол.	Масса общая, кг.
С-1	1		4ВI	2780	6	1.65
	2		4ВI	1130	12	1.34
С-2	1		4ВI	1570	5	0.78
	2		4ВI	310	7	0.21
С-3	1		4ВI	1170	3	0.35
	2		4ВI	420	6	0.29
К-1	1		5ВI	900	2	0.28
	2		4ВI	200	6	0.12
К-2	1		5ВI	1300	2	0.40
	2		4ВI	200	11	0.22
К-3	1		5ВI	1070	2	0.33
	2		4ВI	200	10	0.20
К-4	1		5ВI	540	1	0.08
	2		4ВI	140	5	0.07
отдельн. стержни	3		10АIV	3300	1	2.03
	4		10АIV	2800	1	1.72
П-1	5		10АI	1000	1	0.62*

Выборка стали на один элемент, кг.

Марка эл-та	Арматурные изделия										
	Арматурная сталь ГОСТ 6781-75						Арматурная сталь ГОСТ 6727-53*				
	класс-АI		Итого	класс-АIV		Итого	класс-ВI			Итого	Всего
	ф, мм.			ф, мм.			ф, мм				
	10			10			4	5			
КНК-33.12	2.48		2.48	7.50		7.50	7.11	2.97		10.08	20.06

Формат	Зона	Поз.	Обозначение	Наименование	Кол.	Примечание
				Документация		
12			1.141-КР-1.2.1.003	Опалубочный чертеж		
12			1.141-КР-1.2.1.004	Армирование		
12			1.141-КР-1.2.1.001	Пояснительная запис.		
				Сборочные единицы		
12			1.141-КР-1.2.1.005	С-1	1	
11			1.141-КР-1.2.1.006	С-2	2	
11			1.141-КР-1.2.1.007	С-3	1	
11			1.141-КР-1.2.1.008	К-1	6	
11			1.141-КР-1.2.1.009	К-2	2	
11			1.141-КР-1.2.1.010	К-3	1	
11			1.141-КР-1.2.1.011	К-4	2	
11		5	1.141-КР-1.2.1.012	П-1	4	
12		3,4	1.141-КР-1.2.1.004	Отдельные стержни	4	
				Материалы		
				Бетон М200	0,46	м³
				Масса изделия	1,13	т.

Инв.№ подл. 10-13 | Подпись и дата 14 04.79

Изм.	Лист.	№ докум.	Подпись	Дата
Разраб.		Шикалова		
Пров.		Антонова		
ГИП		Винер		
Н.контр.		Левашова		

1.141-КР-1.2.1.021

Характеристика изделия КНК-33.12

Лит.	Масса	Масшт.

Лист | Листов

институт Ленфилпроект

Копировала: формат 12

Ведомость стержней

Марка	Поз.	Эскиз или сечение	ф, мм	Длина мм.	Кол.	Масса общая, кг.
С-1	1		4ВI	2880	6	1.71
	2		4ВI	1130	13	1.45
С-2	1		4ВI	1570	5	0.78
	2		4ВI	310	7	0.21
С-3	1		4ВI	1170	3	0.35
	2		4ВI	420	6	0.29
К-1	1		5ВI	900	2	0.28
	2		4ВI	200	6	0.12
К-2	1		5ВI	1300	2	0.40
	2		4ВI	200	11	0.22
К-3	1		5ВI	1070	2	0.33
	2		4ВI	200	10	0.20
К-4	1		5ВI	540	1	0.08
	2		4ВI	140	5	0.07
отдельн. стерфн.	3		10АIV	3400	1	2.10
	4		10АIV	2900	1	1.79
П-1	5		10АI	1000	1	0.62

Выборка стали на один элемент, кг.

Марка эл-та	Арматурные изделия										
	Арматурная сталь ГОСТ 5781-75						Арматурная сталь ГОСТ 6727-53*				
	Класс-АI		Итого	Класс-АIV		Итого	Класс-ВI			Итого	Всего
	ф, мм.			ф, мм.			ф, мм.				
	10			10			4	5			
КНК-34.12	2.48		2.48	7.78		7.78	7.28	2.97		10.25	20.51

Формат	Зона	Поз	Обозначение	Наименование	Кол.	Примечание
				Документация		
12			1.141.-КР-1.2.1.003	Опалубочный чертеж		
12			1.141-КР-1.2.1.004	Армирование		
12			1.141-КР-1.2.1.001	Пояснительная зап.		
				Сборочные единицы		
12			1.141-КР-1.2.1.005	С-1	1	
11			1.141-КР-1.2.1.006	С-2	2	
11			1.141-КР-1.2.1.007	С-3	1	
11			1.141.-КР-1.2.1.008	К-1	6	
11			1.141-КР-1.2.1.009	К-2	2	
11			1.141-КР-1.2.1.010	К-3	1	
11			1.141-КР-1.2.1.011	К-4	2	
11		5	1.141-КР-1.2.1.012	П-1	4	
12		3,4	1.141-КР-1.2.1.004	Отдельные стерфни	4	
				Материалы		
				Бетон М200	0,46	$м^3$
				Масса изделия	1,15	т

Изм.	Лист.	N докум.	Подп.	Дата	1.141-КР-1.2.1.022			
Разраб.		Шиколова			Характеристика изделия КНК-34.12	Лит.	Масса	Масшт.
Пров.		Антонова				Лист	Листов	
ГИП		Винер				институт Ленжилпроект		
Н.контр.		Левашова						

Инв. N подл. | Подпись и дата | 1.9.86. | 1044

Копировал: -

формат 12

Ведомость стержней

Марка	Поз.	Эскиз или сечение	ф, мм	Длина мм	Кол.	Масса общая, кг.
С-1	1		4ВI	2980	6	1.77
	2		4ВI	1130	13	1.45
С-2	1		4ВI	1570	5	0.78
	2		4ВI	310	7	0.21
С-3	1		4ВI	1170	3	0.35
	2		4ВI	420	6	0.29
К-1	1		5ВI	900	2	0.28
	2		4ВI	200	6	0.12
К-2	1		5ВI	1300	2	0.40
	2		4ВI	200	11	0.22
К-3	1		5ВI	1070	2	0.33
	2		4ВI	200	10	0.20
К-4	1		5ВI	540	1	0.08
	2		4ВI	140	5	0.07
отдельн. стержни	3		10АIV	3500	1	2.16
	4		10АIV	3000	1	1.85
П-1	5		10АI	1000	1	0.62

Выборка стали на один элемент, кг.

Марка эл-та	Арматурные изделия										
	Арматурная сталь ГОСТ 5781-75						Арматурная сталь ГОСТ 6727-53*				
	Класс-АI		Итого	Класс-АIV		Итого	Класс-ВI			Итого	Всего
	ф, мм			ф, мм			ф, мм				
	10			10			4	5			
КНК-35.12	2.48		2.48	8.02		8.02	7.34	2.97		10.31	20.81

Формат	Зона	Поз.	Обозначение	Наименование	Кол.	Примечание
				Документация		
12			1.141-КР-1.2.1.003	Опалубочный чертеж		
12			1.141-КР-1.2.1.004	Армирование		
12			1.141-КР-1.2.1.001	Пояснительная записка		
				Сборочные единицы		
12			1.141-КР-1.2.1.005	С-1	1	
11			1.141-КР-1.2.1.006	С-2	2	
11			1.141-КР-1.2.1.007	С-3	1	
11			1.141-КР-1.2.1.008	К-1	6	
11			1.141-КР-1.2.1.009	К-2	2	
11			1.141-КР-1.2.1.010	К-3	1	
11			1.141-КР-1.2.1.011	К-4	2	
11		5	1.141-КР-1.2.1.012	П-1	4	
12		3,4	1.141-КР-1.2.1.004	Отдельные стержни	4	
				Материалы		
				Бетон М200	0,48	$м^3$
				Масса изделия	1.20	т

Изм.	Лист	№ докум.	Подп.	Дата
Разраб.		Шикалова		
Пров.		Антонова		
ГИП		Винер		
Н. контр.		Левашова		

1.141-КР-1.2.1.023

Характеристика изделия КНК-35.12

Лит.	Масса	Масшт.

Лист | Листов

Институт ЛЕНЖИЛПРОЕКТ

Инв. № подл. 1045 | Подпись и дата 14.6.74

Копировал: Звер Формат 12

Ведомость стержней

Марка	Поз.	Эскиз или сечение	ф, мм	Длина мм	Кол.	Масса общая, кг.
С-1	1		4ВI	3080	6	1.83
	2		4ВI	1130	13	1.57
С-2	1		4ВI	1570	5	0.78
	2		4ВI	310	7	0.21
С-3	1		4ВI	1170	3	0.35
	2		4ВI	420	6	0.29
К-1	1		5ВI	900	2	0.28
	2		4ВI	200	6	0.12
К-2	1		5ВI	1300	2	0.40
	2		4ВI	200	11	0.22
К-3	1		5ВI	1070	2	0.33
	2		4ВI	200	10	0.20
К-4	1		5ВI	540	1	0.08
	2		4ВI	140	5	0.07
отдельн. стержни	3		10АIV	3600	1	2.22
	4		10АIV	3100	1	1.91
П-1	5		10АI	1000	1	0.62

Выборка стали на один элемент, кг.

Марка эл-та	Арматурные изделия										Всего
	Арматурная сталь ГОСТ 5781-75						Арматурная сталь ГОСТ 6727-53*				
	Класс-АI		Итого	Класс-АIV		Итого	Класс-ВI			Итого	
	ф, мм			ф, мм			ф, мм				
	10			10			4	5			
КНК-36.12	2.48		2.48	8.26		8.26	7.52	2.97		10.49	21.23

Формат	Зона	Поз.	Обозначение	Наименование	Кол.	Примечание
				Документация		
12			1.141-КР-1.2.1.003	Опалубочный чертеж		
12			1.141-КР-1.2.1.004	Армирование		
12			1.141-КР-1.2.1.001	Пояснительная записка		
				Сборочные единицы		
12			1.141-КР-1.2.1.005	С-1	1	
11			1.141-КР-1.2.1.006	С-2	2	
11			1.141-КР-1.2.1.007	С-3	1	
11			1.141-КР-1.2.1.008	К-1	6	
11			1.141-КР-1.2.1.009	К-2	2	
11			1.141-КР-1.2.1.010	К-3	1	
11			1.141-КР-1.2.1.011	К-4	2	
11		5	1.141-КР-1.2.1.012	П-1	4	
12		3,4	1.141-КР-1.2.1.004	Отдельные стержни	4	
				Материалы		
				Бетон М200	0,49	$м^3$
				Масса изделия	1.23	т

Изм	Лист	N докум.	Подп.	Дата	1.141-КР-1.2.1.024			
Разраб.		Шикалова			Характеристика изделия КНК-36.12	Лит.	Масса	Масшт.
Пров.		Антонова						
ГИП		Винер				Лист	Листов	
Н. контр.		Левашова				Институт ЛЕНЖИЛПРОЕКТ.		

Инв. № подл. | Подпись и дата

Копировала: Формат - 12

Ведомость стержней

Марка	Поз.	Эскиз или сечение	ф, мм	Длина мм	Кол.	Масса общая, кг.
С-1	1		4ВI	3180	6	1.88
	2		4ВI	1130	14	1.57
С-2	1		4ВI	1570	5	0.78
	2		4ВI	310	7	0.21
С-3	1		4ВI	1170	3	0.35
	2		4ВI	420	6	0.29
К-1	1		5ВI	900	2	0.28
	2		4ВI	200	6	0.12
К-2	1		5ВI	1300	2	0.40
	2		4ВI	200	11	0.22
К-3	1		5ВI	1070	2	0.33
	2		4ВI	200	10	0.20
К-4	1		5ВI	540	1	0.08
	2		4ВI	140	5	0.07
отдельн. стержни	3		10АIV	3700	1	2.28
	4		10АIV	3200	1	1.97
П-1	5		10АI	1000	1	0.62

Выборка стали на один элемент, кг.

Марка эл-та	Арматурные изделия										Всего
	Арматурная сталь ГОСТ 5781-75						Арматурная сталь ГОСТ 6727-53*				
	Класс-АI		Итого	Класс-АIV		Итого	Класс-ВI			Итого	
	ф, мм			ф, мм			ф, мм				
	10			10			4	5			
КНК-37.42	2.48		2.48	8.50		8.50	7.57	2.97		10.54	21.52

Формат	Зона	Поз.	Обозначение	Наименование	Кол.	Примечание
				Документация		
12			1.141-КР-1.2.1.003	Опалубочный чертеж		
12			1.141-КР-1.2.1 004	Армирование		
12			1.141-КР-1.2.1.001	Пояснительная записка		
				Сборочные единицы		
12			1.141-КР-1.2.1.005	С-1	1	
11			1.141-КР-1.2.1.006	С-2	2	
11			1.141-КР-1.2.1.007	С-3	1	
11			1.141-КР-1.2.1.008	К-1	6	
11			1.141-КР-1.2.1.009	К-2	2	
11			1.141-КР-1.2.1.010	К-3	1	
11			1.141-КР-1.2.1.011	К-4	2	
11		5	1.141-КР-1.2.1.012	П-1	4	
12		3,4	1.141-КР-1.2.1.004	Отдельные стержни	4	
				Материалы		
				Бетон М 200	0,51	$м^3$
				Масса изделия	1.27	т

Изм.	Лист	N докум.	Подпись	Дата
Разраб.		Шикалова		
Пров.		Антонова		
ГИП		Винер		
Н. контр.		Левашова		

1.141-КР-1.2.1.025

Характеристика изделия КНК-37.12

Лит.	Масса	Масшт.

Лист | Листов

Институт ЛЕННИИПРОЕКТ

Копировала: Звер

Формат-12

Инв. N подл. | Подпись и дата

Ведомость стержней

Марка	Поз.	Эскиз или сечение	ф, мм	Длина мм	Кол.	Масса общая, кг.
С-1	1		4ВI	3280	6	1.95
	2		4ВI	1130	14	1.57
С-2	1		4ВI	1570	5	0.78
	2		4ВI	310	7	0.21
С-3	1		4ВI	1170	3	0.35
	2		4ВI	420	6	0.29
К-1	1		5ВI	900	2	0.28
	2		4ВI	200	6	0.12
К-2	1		5ВI	1300	12	0.40
	2		4ВI	200	11	0.22
К-3	1		5ВI	1070	2	0.33
	2		4ВI	200	10	0.20
К-4	1		5ВI	540	1	0.08
	2		4ВI	140	5	0.07
отдельн. стержни	3		10АIV	3800	1	2.35
	4		10АIV	3300	1	2.04
П-1	5		10АI	1000	1	0.62

Выборка стали на один элемент, кг.

Марка эл-та	Арматурные изделия										Всего
	Арматурная сталь ГОСТ 5781-75						Арматурная сталь ГОСТ 6727-53*				
	Класс-АI		Итого	Класс-АIV		Итого	Класс-ВI			Итого	
	ф, мм			ф, мм			ф, мм				
	10			10			4	5			
КНК-38.12	2.48		2.48	8.78		8.78	7.64	2.97		10.61	21.87

Формат	Зона	Поз.	Обозначение	Наименование	Кол.	Примечание
				Документация		
12			1.141-КР-1.2.1.003	Опалубочный чертеж		
12			1.141-КР-1.2.1.004	Армирование		
12			1.141-КР-1.2.1.001	Пояснительная записка		
				Сборочные единицы		
12			1.141-КР-1.2.1.005	С-1	1	
11			1.141-КР-1.2.1.006	С-2	2	
11			1.141-КР-1.2.1.007	С-3	1	
11			1.141-КР-1.2.1.008	К-1	6	
11			1.141-КР-1.2.1.009	К-2	2	
11			1.141-КР-1.2.1.010	К-3	1	
11			1.141-КР-1.2.1.011	К-4	2	
11		5	1.141-КР-1.2.1.012	П-1	4	
12		3,4	1.141-КР-1.2.1.004	Отдельные стержни	4	
				Материалы		
				Бетон М200	0,52	$м^3$
				Масса изделия	1,30	т

Изм.	Лист	№ докум.	Подп.	Дата
Разраб.		Шикалова		
Пров.		Антонова		
ГИП		Винер		
Н. контр.		Левашова		

1.141-КР-1.2.1.026

Характеристика изделия КНК-38.12

Лит.	Масса	Масштаб

Лист | Листов

Институт ЛЕНГИПРОЕКТ

Инв. № подл. | Подпись и дата | Взам. инв. №

Копировал: | Формат-12

Ведомость стержней

Марка	Поз.	Эскиз или сечение	ф, мм	Длина мм	Кол.	Масса общая, кг
С-1	1		4ВI	3380	6	2.01
	2		4ВI	1130	15	1.68
С-2	1		4ВI	1570	5	0.78
	2		4ВI	310	7	0.21
С-3	1		4ВI	1170	3	0.35
	2		4ВI	420	6	0.29
К-1	1		5ВI	900	2	0.28
	2		4ВI	200	6	0.12
К-2	1		5ВI	1300	12	0.40
	2		4ВI	200	11	0.22
К-3	1		5ВI	1070	2	0.33
	2		4ВI	200	10	0.20
К-4	1		5ВI	540	1	0.08
	2		4ВI	140	5	0.07
отдельн. стержни	3		10АIV	3900	1	2.41
	4		10АIV	3400	1	2.10
П-1	5		10АI	1000	1	0.62

Выборка стали на один элемент, кг

Марка эл-та	Арматурные изделия										Всего
	Арматурная сталь ГОСТ 5781-75						Арматурная сталь ГОСТ 6727-53*				
	Класс-АI		Итого	Класс-АIV		Итого	Класс-ВI			Итого	
	ф, мм			ф, мм			ф, мм				
	10			10			4	5			
КНК-39.12	2.48		2.48	9.02		9.02	7.80	2.97		10.77	22.27

Формат	Зона	Поз.	Обозначение	Наименование	Кол.	Примечание
12				Документация		
12			1.141-КР-1.2.1.003	Опалубочный чертеж		
12			1.141-КР-1.2.1.004	Армирование		
			1.141-КР-1.2.1.001	Пояснительная записка		
				Сборочные единицы		
12			1.141-КР-1.2.1.005	С-1	1	
11			1.141-КР-1.2.1.006	С-2	2	
11			1.141-КР-1.2.1.007	С-3	1	
11			1.141-КР-1.2.1.008	К-1	6	
11			1.141-КР-1.2.1.009	К-2	2	
11			1.141-КР-1.2.1.010	К-3	1	
11			1.141-КР-1.2.1.011	К-4	2	
11		5	1.141-КР-1.2.1.012	П-1	4	
12		3.4	1.141-КР-1.2.1.004	Отдельные стержни	4	
				Материалы		
				Бетон М200	0.53	м3
				Масса изделия	1.32	т

Изм.	Лист	N докум.	Подп.	Дата	1.141-КР-1.2.1.027		
Разраб.		Шикалова			Характеристика изделия КНК-39.12	Лит.	Масса	Масш.
Пров.		Антонова				Лист	Листов	
ГИП		Винер				Институт ЛЕННИИПРОЕКТ	
Н.контр.		Левашова					

Инв. N подл. | Подп. и дата | Взам. инв. N

Копировала | Формат 12

Ведомость стержней

Марка	Поз.	Эскиз или сечение	ϕ, мм	Длина мм	Кол.	Масса общая кг
С-1	1		4ВI	3480	6	2.07
	2		4ВI	1130	15	1.68
С-2	1		4ВI	1570	5	0.78
	2		4ВI	310	7	0.21
С-3	1		4ВI	1170	3	0.35
	2		4ВI	420	6	0.29
К-1	1		5ВI	900	2	0.28
	2		4ВI	200	6	0.12
К-2	1		5ВI	1300	12	0.40
	2		4ВI	200	11	0.22
К-3	1		5ВI	1070	2	0.33
	2		4ВI	200	10	0.20
К-4	1		5ВI	540	1	0.08
	2		4ВI	140	5	0.07
отдельн. стержни	3		10АIV	4000	1	2.47
	4		10АIV	3500	1	2.16
П-1	5		10АI	1000	1	0.62

Выборка стали на один элемент, кг

Марка эл-та	Арматурные изделия										Всего
	Арматурная сталь ГОСТ 5781-75						Арматурная сталь ГОСТ 6727-53*				
	Класс - АI		Итого	Класс - АIV		Итого	Класс - ВI			Итого	
	ϕ, мм			ϕ, мм			ϕ, мм				
	10			10			4	5			
КНК-40.12	2.48		2.48	9.26		9.26	7.87	2.97		10.84	22.58

Формат	Зона	Поз.	Обозначение	Наименование	Кол.	Примечание
				Документация		
12			1.141-КР-1,2,1,003	Опалубочный чертеж		
12			1.141-КР-1,2,1,004	Армирование		
12			1.141-КР-1.2.1.001	Пояснительная записка		
				Сборочные единицы		
12			1.141-КР-1,2,1,005	С-1	1	
11			1.141-КР-1.2,1,006	С-2	2	
11			1.141-КР-1,2,1,007	С-3	1	
11			1.141-КР-1.2.1.008	К-1	6	
11			1.141-КР-1.2.1,009	К-2	2	
11			1.141-КР-1.2.1,010	К-3	1	
11			1.141-КР-1,2,1,011	К-4	2	
11		5	1.141-КР-1.2.1.012	П-1	4	
12		3,4	1.141-КР-1.2.1.004	Отдельные стержни	4	
				Материалы		
				Бетон М200	0.55	м³
				Масса изделия	1.37	т

Изм.	Лист	N докум.	Подп.	Дата
Разраб.	Шикалова			
Пров.	Антонова			
ГИП	Винер			
Н.контр.	Левашова			

1.141-КР-1.2.1.028

Характеристика изделия КНК-40.12.

Лит.	Масса	Мас-б
Лист	Листов	

институт Ленжилпроект

Инв. N подл. | Подпись и дата | Взам. инв. N

Копировала Ф0 3 формат 12

Ведомость стержней

Марка	Поз.	Эскиз или сечение	ф, мм	Длина мм	Кол.	Масса общая, кг
С-1	1		4ВI	3580	6	2.14
	2		4ВI	1130	15	1.79
С-2	1		4ВI	1570	5	0.78
	2		4ВI	310	7	0.21
С-3	1		4ВI	1170	3	0.35
	2		4ВI	420	6	0.29
К-1	1		5ВI	900	2	0.28
	2		4ВI	200	6	0.12
К-2	1		5ВI	1300	12	0.40
	2		4ВI	200	11	0.22
К-3	1		5ВI	1070	2	0.33
	2		4ВI	200	10	0.20
К-4	1		5ВI	540	1	0.8
	2		4ВI	140	5	0.7
отдельн. стержни	3		10АIV	4100	1	2.53
	4		10АIV	3600	1	2.22
П-1	5		10АI	1000	1	0.62

Выборка стали на один элемент, кг

Марка эл-та	Арматурные изделия										Всего
	Арматурная сталь ГОСТ 5781-75						Арматурная сталь ГОСТ 6727-53*				
	Класс-АI		Итого	Класс-АIV		Итого	Класс-ВI			Итого	
	ф, мм			ф, мм			ф, мм				
	10			10			4	5			
КНК-41 12	2.48		2.48	9.50		9.50	8.05	2.97		11.02	23.0

Формат	Зона	Поз.	Обозначение	Наименование	Кол.	Примечание
				Документация		
12			1.141-КР-1.2.1.003	Опалубочный чертеж		
12			1.141-КР-1.2.1.004	Армирование		
12			1.141-КР-1.2.1.001	Пояснительная записка		
				Сборочные единицы		
12			1.141-КР-1.2.1.005	С-1	1	
11			1.141-КР-1.2.1.006	С-2	2	
11			1.141-КР-1.2.1.007	С-3	1	
11			1.141-КР-1.2.1.008	К-1	6	
11			1.141-КР-1.2.1.009	К-2	2	
11			1.141-КР-1.2.1.010	К-3	1	
11			1.141-КР-1.2.1.011	К-4	2	
11		5	1.141-КР-1.2.1.012	П-1	4	
12		3.4	1.141-КР-1.2.1.004	Отдельные стержни	4	
				Материалы		
				Бетон М200	0.56	м3
				Масса изделия	140	т

Изм.	Лист	N докум.	Подп.	Дата
Разраб.	Шикалова			
Пров.	Антонова			
ГИП	Винер			
Н контр.	Левашова			

1.141-КР-1.2.1.029

Характеристика изделия КНК-41.12

Лит.	Масса	Мас-б

Лист | Листов

институт ЛЕННИИПРОЕКТ

Копировала

формат 12

Инв. N подл. 102.1 | Подпись и дата 19.06.79

Ведомость стержней

Марка	Поз.	Эскиз или сечение	⌀, мм	Длина мм	Кол.	Масса общая кг
С-1	1	———	4ВI	3680	6	2.19
	2		4ВI	1130	16	1.79
С-2	1	———	4ВI	1570	5	0.78
	2		4ВI	310	7	0.21
С-3	1	———	4ВI	1170	3	0.35
	2		4ВI	420	6	0.29
К-1	1	———	5ВI	900	2	0.28
	2		4ВI	200	6	0.12
К-2	1	———	5ВI	1300	12	0.40
	2		4ВI	200	11	0.22
К-3	1	———	5ВI	1070	2	0.33
	2		4ВI	200	10	0.20
К-4	1	———	5ВI	540	1	0.08
	2		4ВI	140	5	0.07
Отдельн. стержни	3	———	10АIV	4200	1	2.59
	4		10АIV	3700	1	2.28
П-1	5	∿	10АI	1000	1	0.62

Выборка стали на один элемент, кг

Марка эл-та	Арматурные изделия										Всего
	Арматурная сталь ГОСТ 5781-75						Арматурная сталь ГОСТ 6727-53*				
	Класс-АI		Итого	Класс-АIV		Итого	Класс-ВI			Итого	
	⌀, мм			⌀, мм			⌀, мм				
	10			10			4	5			
КНК-42.12	2.48		2.48	9.74		9.74	8.10	2.97		11.07	23.29

Формат	Зона	Поз.	Обозначение	Наименование	Кол.	Примечание
				Документация		
12			1.141-КР-1.2.1.003	Опалубочный чертеж		
12			1.141-КР-1.2.1.004	Армирование		
12			1.141-КР-1.2.1.001	Пояснительная записка		
				Сборочные единицы		
12			1.141-КР-1.2.1.005	С-1	1	
11			1.141-КР-1.2.1.006	С-2	2	
11			1.141-КР-1.2.1.007	С-3	1	
11			1.141-КР-1.2.1.008	К-1	6	
11			1.141-КР-1.2.1.009	К-2	2	
11			1.141-КР-1.2.1.010	К-3	1	
11			1.141-КР-1.2.1.011	К-4	2	
11		5	1.141-КР-1.2.1.012	П-1	4	
12		3.4	1.141-КР-1.2.1.004	Отдельные стержни	4	
				Материалы		
				Бетон М200	0.57	м3
				Масса изделия	1.43	т

Изм.	Лист	N докум.	Подп.	Дата
Разраб.		Шикалова		
Пров.		Антонова		
ГИП		Винер		
Н контр.		Левашова		

1.141-КР-1.2.1.030

Характеристика изделия КНК-42.12

Лит.	Масса	М-б

Лист | Листов

институт Ленжилпроект

Копировал

формат 12

Инв. N подл. | Подп. и дата
№29 | 10.06.79

Ведомость стержней

Марка	Поз.	Эскиз или сечение	ф, мм	Длина мм.	Кол.	Масса общая кг.
С-1	1		4 ВI	3780	6	2.25
	2		4 ВI	1130	16	1.79
С-2	1		4 ВI	1570	5	0.78
	2		4 ВI	310	7	0.21
С-3	1		4 ВI	1170	3	0.35
	2		4 ВI	420	6	0.29
К-1	1		5 ВI	900	2	0.28
	2		4 ВI	200	6	0.12
К-2	1		5 ВI	1300	12	0.40
	2		4 ВI	200	11	0.22
К-3	1		5 ВI	1070	2	0.33
	2		4 ВI	200	10	0.20
К-4	1		5 ВI	540	1	0.08
	2		4 ВI	140	5	0.07
Отдельн. стержни	3		10 А IV	4300	1	2.65
	4		10 А IV	3800	1	2.35
П-1	5		10 А I	1000	1	0.62

Выборка стали на один элемент, кг

Марка эл-та	Арматурные изделия										Всего
	Арматурная сталь ГОСТ 5781-75						Арматурная сталь ГОСТ 6727-53*				
	Класс-А I		Итого	Класс-А IV		Итого	Класс-В I			Итого	
	ф, мм			ф, мм			ф, мм				
	10			10			4	5			
КНК-43.12	2.48		2.48	10.00		10.00	8.16	2.97		11.13	23.61

Формат	Зона	Поз.	Обозначение	Наименование	Кол.	Примечание
				Документация		
12			1.141-КР-1.2.1.003	Опалубочный чертеж		
12			1.141-КР-1.2.1.004	Армирование		
12			1.141-КР-1.2.1.001	Пояснительная записка		
				Сборочные единицы		
12			1.141-КР-1.2.1.005	С-1	1	
11			1.141-КР-1.2.1.006	С-2	2	
11			1.141-КР-1.2.1.007	С-3	1	
11			1.141-КР-1.2.1.008	К-1	6	
11			1.141-КР-1.2.1.009	К-2	2	
11			1.141-КР-1.2.1.010	К-3	1	
11			1.141-КР-1.2.1.011	К-4	2	
11		5	1.141-КР-1.2.1.012	П-1	4	
12		3,4	1.141-КР-1.2.1.004	Отдельные стержни	4	
				Материалы		
				Бетон М 200	0,59	$м^3$
				Масса изделия	1.48	т

Подпись и дата: 9.06.79г

Инв. № подл: 1023

Изм.	Лист	№ докум.	Подп.	Дата
Разраб.		Шикалова		
Пров.		Антонова		
ГИП		Винер		
Н.контр.		Левашова		

1.141-КР-1.2.1.031

Характеристика изделия КНК-43.12

Лит.	Масса	Масштаб

Лист | Листов

Институт Ленжилпроект

Копировал: Формат 12

Ведомость стержней

Марка	Поз.	Эскиз или сечение	ф, мм	Длина мм	Кол.	Масса общая, кг.
С-1	1		4ВI	3880	6	2.30
	2		4ВI	1130	17	1.90
С-2	1		4ВI	1570	5	0.78
	2		4ВI	310	7	0.21
С-3	1		4ВI	1170	3	0.35
	2		4ВI	420	6	0.29
К-1	1		5ВI	900	2	0.28
	2		4ВI	200	6	0.12
К-2	1		5ВI	1300	12	0.40
	2		4ВI	200	11	0.22
К-3	1		5ВI	1070	2	0.33
	2		4ВI	200	10	0.20
К-4	1		5ВI	540	1	0.08
	2		4ВI	140	5	0.07
Отдельн. стержни	3		10АIV	4400	1	2.72
	4		10А-IV	3900	1	2.41
П-1	5		10АI	1000	1	0.62

Выборка стали на один элемент, кг.

Марка эл-та	Арматурные изделия										Всего
	Арматурная сталь ГОСТ 5781-75						Арматурная сталь ГОСТ 6727-53*				
	Класс-АI		Итого	Класс-АIV		Итого	Класс-ВI			Итого	
	ф, мм			ф, мм			ф, мм				
	10			10			4	5			
КНК-44.12	2.48		2.48	10.26		10.26	8.32	2.97		11.29	24.03

Формат	Зона	Поз.	Обозначение	Наименование	Кол.	Примечание
				Документация		
12			1.141-КР-1.2.1.003	Опалубочный чертеж		
12			1.141-КР-1.2.1.004	Армирование		
12			1.141-КР-1.2.1.001	Пояснительная записка		
				Сборочные единицы		
12			1.141-КР-1.2.1.005	С-1	1	
11			1.141-КР-1.2.1.006	С-2	2	
11			1.141-КР-1.2.1.007	С-3	1	
11			1.141-КР-1.2.1.008	К-1	6	
11			1.141-КР-1.2.1.009	К-2	2	
11			1.141-КР-1.2.1.010	К-3	1	
11			1.141-КР-1.2.1.011	К-4	2	
11		5	1.141-КР-1.2.1.012	П-1	4	
12		3,4	1.141-КР-1.2.1.004	Отдельные стержни	4	
				Материалы		
				Бетон М200	0.60	$м^3$
				Масса изделия	1.50	т

Изм	Лист	№ докум.	Подп.	Дата
Разраб		Шикалова		
Пров.		Антонова		
ГИП		Винер		
Н.контр.		Левашова		

1.141-КР-1.2.1.032

Характеристика изделия КНК-44.12

Лит.	Масса	Масштаб
Лист	Листов	

Институт Ленжилпроект

Копировал: Никитина Формат 12

Подпись и дата: 19.04.84

Инв. № подл.: 1224

Ведомость стержней

Марка	Поз.	Эскиз или сечение	ф, мм.	Длина мм.	Кол.	Масса общая кг.
С-1	1		4 ВI	3980	6	2,36
	2		4 ВI	1130	17	1,90
С-2	1		4 ВI	1570	5	0.78
	2		4 ВI	310	7	0.21
С-3	1		4 ВI	1170	3	0,35
	2		4 ВI	420	6	0,29
К-1	1		5 ВI	900	2	0,28
	2		4 ВI	200	6	0,12
К-2	1		5 ВI	1300	12	0,40
	2		4 ВI	200	11	0,22
К-3	1		5 ВI	1070	2	0.33
	2		4 ВI	200	10	0,20
К-4	1		5 ВI	540	1	0.08
	2		4 ВI	140	5	0.07
отдельн. стержн.	3		10 АIV	4500	1	2,78
	4		10 АIV	4000	1	2,47
П-1	5		10 АI	1000	1	0.62

Выборка стали на один элемент, кг

Марка эл-та	Арматурные изделия										Всего
	Арматурная сталь ГОСТ 5781-75						Арматурная сталь ГОСТ 6727-53*				
	Класс-АI		Итого	Класс-АIV		Итого	Класс-ВI			Итого	
	ф, мм.			ф, мм			ф, мм				
	10			10			4	5			
КНК-45.12	2.48		2.48	10.50		10.50	8,38	2.97		11.35	24.33

Формат	Зона	Поз	Обозначение	Наименование	Кол.	Примечание
				Документация		
12			1.141-КР-1.2.1.003	Опалубочный чертеж		
12			1.141-КР-1.2.1.004	Армирование		
12			1.141-КР-1.2.1.001	Пояснительная запис.		
				Сборочные единицы		
12			1.141-КР-1.2.1.005	С-1	1	
11			1.141-КР-1.2.1.006	С-2	2	
11			1.141-КР-1.2.1.007	С-3	1	
11			1.141-КР-1.2.1.008	К-1	6	
11			1.141-КР-1.2.1.009	К-2	2	
11			1.141-КР-1.2.1.010	К-3	1	
11			1.141-КР-1.2.1.011	К-4	2	
11		5	1.141-КР-1.2.1.012	П-1	4	
12		3,4	1.141-КР-1.2.1.004	Отдельные стержни	4	
				Материалы		
				Бетон М200	0.62	м³
				Масса изделия	1,55	т

Инв.№ подл. | Подпись и дата | 12.16 79

Изм.	Лист.	№ докум.	Подп.	Дата
Разраб.		Шиколова		
Пров.		Антонова		
ГИП		Винер		
Н контр.		Левашова		

1.141-КР-1.2.1.033

Характеристика изделия КНК-45.12

Лит.	Масса	Масш.
Лист	Листов	

Институт Ленгипроек

Копировала: Формат 1

Ведомость стержней

Марка	Поз.	Эскиз или сечение	ф, мм.	Длина мм.	Кол.	Масса общая кг
С-1	1		4ВI	4080	6	2.42
	2		4ВI	1130	17	2.02
С-2	1		4ВI	1570	5	0.78
	2		4ВI	310	7	0.21
С-3	1		4ВI	1170	3	0.35
	2		4ВI	420	6	0.29
К-1	1		5ВI	900	2	0.28
	2		4ВI	200	6	0.12
К-2	1		5ВI	1300	12	0.40
	2		4ВI	200	11	0.22
К-3	1		5ВI	1070	2	0.33
	2		4ВI	200	10	0.20
К-4	1		5ВI	540	1	0.08
	2		4ВI	140	5	0.07
отдельн. стержни	3		10АIV	4600	1	2.84
	4		10АIV	4100	1	2.53
П-1	5		10АI	1000	1	0.62

Выборка стали на один элемент, кг

Марка эл-та	Арматурные изделия										Всего
	Арматурная сталь ГОСТ 5781-75						Арматурная сталь ГОСТ 6727-53*				
	Класс-АI		Итого	Класс-АIV		Итого	Класс-ВI			Итого	
	ф, мм			ф, мм			ф, мм				
	10			10			4	5			
КНК-46.12	2.48		2.48	10.74		10.74	8.56	2.97		11.53	24.75

Формат	Зона	Поз.	Обозначение	Наименование	Кол.	Примечание
				Документация		
12			1.141-КР-1.2.1.003	Опалубочный чертеж.		
12			1.141-КР-1.2.1.004	Армирование		
12			1.141-КР-1.2.1.001	Пояснительная записк.		
				Сборочные единицы		
12			1.141.-КР-1.2.1.005	С-1	1	
11			1.141-КР-1.2.1.006	С-2	2	
11			1.141-КР-1.2.1.007	С-3	1	
11			1.141-КР-1.2.1.008	К-1	6	
11			1.141-КР-1.2.1.009	К-2	2	
11			1.141-КР-1.2.1.010	К-3	1	
11			1.141-КР-1.2.1.011	К-4	2	
11		5	1.141-КР-1.2.1.012	П-1	4	
12		3,4	1.141-КР-1.2.1.004	Отдельные стержни	4	
				Материалы		
				Бетон М200	0.63	$м^3$
				Масса изделия	1.68	т

Изм.	Лист.	№ докум.	Подп.	Дата	1.141-КР-1.2.1.034			
Разраб.		Шкалова			Характеристика изделия КНК-46.12	Лит.	Масса	Масшт.
Пров.		Антонова				Лист	Листов	
ГИП		Винер				институт Ленгипроект		
Н контр.		Левашова						

Инв. № подл. | Подпись и дата

Копировал: Формат 12

Ведомость стержней

Марка	Поз.	Эскиз или сечение	ф, мм	Длина мм	Кол.	Масса общая кг.
С-1	1		4ВI	4180	6	2.48
	2		4ВI	1130	18	2.02
С-2	1		4ВI	1570	5	0.78
	2		4ВI	310	7	0.21
С-3	1		4ВI	1170	3	0.35
	2		4ВI	420	6	0.29
К-1	1		5ВI	900	2	0.28
	2		4ВI	200	6	0.12
К-2	1		5ВI	1300	12	0.40
	2		4ВI	200	11	0.22
К-3	1		5ВI	1070	2	0.33
	2		4ВI	200	10	0.20
К-4	1		5ВI	540	1	0.08
	2		4ВI	140	5	0.07
отдельн. стержн.	3		10АIV	4700	1	2.90
	4		10АIV	4200	1	2.59
П-1	5		10АI	1000	1	0.62

Выборка стали на один элемент, кг.

Марка эл-та	Арматурные изделия										Всего
	Арматурная сталь ГОСТ 5781-75						Арматурная сталь ГОСТ 6727-53*				
	Класс-АI		Итого	Класс-АIV		Итого	Класс-ВI			Итого	
	ф, мм			ф, мм			ф, мм				
	10			10			4	5			
КНК-47.12	2.48		2.48	10.98		10.98	8.62	2.97		11.59	25.05

Формат	Зона	поз.	Обозначение	Наименование	Кол.	Примечание
				Документация		
12			1.141-КР-1.2.1.003	Опалубочный чертеж		
12			1.141-КР-1.2.1.004	Армирование		
12			1.141-КР-1.2.1.001	Пояснительная записка		
				Сборочные единицы		
12			1.141-КР-1.2.1.005	С-1	1	
11			1.141-КР-1.2.1.006	С-2	2	
11			1.141-КР-1.2.1.007	С-3	1	
11			1.141-КР-1.2.1.008	К-1	6	
11			1.141-КР-1.2.1.009	К-2	2	
11			1.141-КР-1.2.1.010	К-3	1	
11			1.141-КР-1.2.1.011	К-4	2	
11		5	1.141-КР-1.2.1.012	П-1	4	
12		3,4	1.141-КР-1.2.1.004	Отдельные стержни	4	
				Материалы		
				Бетон М200	0.65	$м^3$
				Масса изделия	1.62	т

Изм.	Лист	N докум	Подп.	Дата
Разраб.		Шикалова		
Провер.		Антонова		
ГИП		Винер		
Н. контр.		Левашова		

1.141-КР-1.2.1.035

Характеристика изделия КНК-47.12

Лит.	Масса	Масштаб

Лист | Листов

институт ЛЕНЖИЛПРОЕКТ

Инв.№ подл. 1627 | Подпись и дата 19.07.79

Копировал: Зверк

Формат 12

Ведомость стержней

Марка	Поз.	Эскиз или сечение	ф, мм	Длина мм	Кол.	Масса общая, кг.
С-1	1		4ВI	4280	6	2.54
	2		4ВI	1130	18	2.02
С-2	1		4ВI	1570	5	0.78
	2		4ВI	310	7	0.21
С-3	1		4ВI	1170	3	0.35
	2		4ВI	420	6	0.29
К-1	1		5ВI	900	2	0.28
	2		4ВI	200	6	0.12
К-2	1		5ВI	1300	12	0.40
	2		4ВI	200	11	0.22
К-3	1		5ВI	1070	2	0.33
	2		4ВI	200	10	0.20
К-4	1		5ВI	540	1	0.08
	2		4ВI	140	5	0.07
отдельн. стержни	3		10АIV	4800	1	2.96
	4		10АIV	4300	1	2.65
П-1	5		10АI	1000	1	0.62

Выборка стали на один элемент, кг.

Марка эл-та	Арматурные изделия										Всего
	Арматурная сталь ГОСТ 5781-75						Арматурная сталь ГОСТ 6727-53*				
	Класс-АI		Итого	Класс-АIV		Итого	Класс-ВI			Итого	
	ф, мм			ф, мм			ф, мм				
	10			10			4	5			
КНК-48.12	2.48		2.48	11.22		11.22	8.68	2.97		11.65	25.35

Формат	Зона	Поз.	Обозначения	Наименование	Кол.	Примечание
				Документация		
12			1.141-КР-1.2.1.003	Опалубочный чертеж		
12			1.141-КР-1.2.1.004	Армирование		
12			1.141-КР-1.2.1.001	Пояснительная записка		
				Сборочные единицы		
12			1.141-КР-1.2.1.005	С-1	1	
11			1.141-КР-1.2.1.006	С-2	2	
11			1.141-КР-1.2.1.007	С-3	1	
11			1.141-КР-1.2.1.008	К-1	6	
11			1.141-КР-1.2.1.009	К-2	2	
11			1.141-КР-1.2.1.010	К-3	1	
11			1.141-КР-1.2.1.011	К-4	2	
11		5	1.141-КР-1.2.1.012	П-1	4	
12		3,4	1.141-КР-1.2.1.004	Отдельные стержни	4	
				Материалы		
				Бетон М 200	0,66	$м^3$
				Масса изделия	1.65	т

Изм.	Лист	N док.	Подпись	Дата
Разраб.		Шикалова		
Провер.		Антонова		
ГИП		Винер		
Н.контр.		Левашова		

1.141-КР-1.2.1.036

Характеристика изделия КНК-48.12

Лит.	Масса	Масштаб

Лист | Листов

Институт ЛЕНЖИЛПРОЕКТ

Копировал: Формат 12

Инв. N подл. | Подпись и дата

Ведомость стержней

Марка	Поз.	Эскиз или сечение	ф, мм	Длина мм	Кол.	Масса общая кг
С-1	1		4ВI	4380	6	2.60
	2		4ВI	1130	19	2.13
С-2	1		4ВI	1570	5	0.78
	2		4ВI	310	7	0.21
С-3	1		4ВI	1170	3	0.35
	2		4ВI	420	6	0.29
К-1	1		5ВI	900	2	0.28
	2		4ВI	200	6	0.12
К-2	1		5ВI	1300	12	0.40
	2		4ВI	200	11	0.22
К-3	1		5ВI	1070	2	0.33
	2		4ВI	200	10	0.20
К-4	1		5ВI	540	1	0.08
	2		4ВI	140	5	0.07
отдельн.	3		12А IV	4900	1	4.35
стержни	4		10А IV	4400	1	2.72
П-1	5		10А I	1000	1	0.62

Выборка стали на один элемент, кг

Марка эл-та	Арматурные изделия										Всего
	Арматурная сталь ГОСТ 5781-75						Арматурная сталь ГОСТ 6727-53*				
	Класс - АI		Итого	Класс - А IV		Итого	Класс - ВI			Итого	
	ф, мм			ф, мм			ф, мм				
	10			10	12		4	5			
КНК-49.12	2.48		2.48	5.44	8.70	14.14	8.85	2.97		11.82	28.44

			Обозначение	Наименование	Кол.	Примечание
				Документация		
12			1.141-КР-1.2.1.003	Опалубочный чертеж		
12			1.141-КР-1.2.1.004	Армирование		
12			1.141-КР-1.2.1.001	Пояснительная записка		
				Сборочные единицы		
12			1.141-КР-1.2.1.005	С-1	1	
11			1.141-КР-1.2.1.006	С-2	2	
11			1.141-КР-1.2.1.007	С-3	1	
11			1.141-КР-1.2.1.008	К-1	6	
11			1.141-КР-1.2.1.009	К-2	2	
11			1.141-КР-1.2.1.010	К-3	1	
11			1.141-КР-1.2.1.011	К-4	2	
11		5	1.141-КР-1.2.1.012	П-1	4	
12		3,4	1.141-КР-1.2.1.004	Отдельные стержни	4	
				Материалы		
				Бетон М200	0.67	$м^3$
				Масса изделия	1.68	т

Взам. инв. № 19 ПК-74

Подп. и дата 10.74

Изм.	Лист	N докум.	Подп.	Дата
Разраб.		Шикалова		
Пров.		Антонова		
ГИП		Винер		
Н. контр.		Левашова		

1.141-КР-1.2.1.037

Характеристика изделия КНК-49.12

Лит.	Масса	Масшт.

Лист | Листов

институт ЛЕННИИПРОЕКТ

Копировала:

формат 12

Ведомость стержней

Марка	Поз.	Эскиз или сечение	ф, мм	Длина мм	Кол.	Масса общая кг
С-1	1	—	4ВI	4480	6	2.66
	2		4ВI	1130	19	2.13
С-2	1	—	4ВI	1570	5	0.78
	2		4ВI	310	7	0.21
С-3	1	—	4ВI	1170	3	0.35
	2		4ВI	420	6	0.29
К-1	1	—	5ВI	900	2	0.28
	2		4ВI	200	6	0.12
К-2	1	—	5ВI	1300	12	0.40
	2		4ВI	200	11	0.22
К-3	1	—	5ВI	1070	2	0.33
	2		4ВI	200	10	0.20
К-4	1	—	5ВI	540	1	0.08
	2		4ВI	140	5	0.07
отдельн. стержни	3	—	12АIV	5000	1	4.45
	4		10АIV	4500	1	2.78
П-1	5	∿	10АI	1000	1	0.62

Выборка стали на один элемент кг

Марка эл-та	Арматурные изделия										Всего
	Арматурная сталь ГОСТ 5781-75						Арматурная сталь ГОСТ 6727-53*				
	Класс-АI		Итого	Класс-АIV		Итого	Класс-ВI			Итого	
	ф, мм			ф, мм			ф, мм				
	10			10	12		4	5			
КНК-50.12	2.48		2.48	5.56	8.90	14.46	8.91	2.97		11.88	28.82

			Обозначение	Наименование	Кол.	Примечание
				Документация		
12			1.141-КР-1.2.1.003	Опалубочный чертеж		
12			1.141-КР-1.2.1.004	Армирование		
12			1.141-КР-1.2.1.001	Пояснительная записка		
				Сборочные единицы		
12			1.141-КР-1.2.1.005	С-1	1	
11			1.141-КР-1.2.1.006	С-2	2	
11			1.141-КР-1.2.1.007	С-3	1	
11			1.141-КР-1.2.1.008	К-1	6	
11			1.141-КР-1.2.1.009	К-2	2	
11			1.141-КР-1.2.1.010	К-3	1	
11			1.141-КР-1.2.1.011	К-4	2	
11		5	1.141-КР-1.2.1.012	П-1	4	
12		3,4	1.141-КР-1.2.1.004	Отдельные стержни	4	
				Материалы		
				Бетон М200	0.69	м³
				Масса изделия	1.72	т

Изм.	Лист	N докум.	Подп.	Дата
Разраб.		Шиколова		
Провер.		Антонова		
ГИП		Винер		
Н. контр.		Левашова		

1.141-КР-1.2.1.038

Характеристика изделия КНК-50.12

Лит.	Масса	Масш.

Лист | Листов

Институт Ленниилпроект

Копировала

Формат 12

Инв. N подл. | Подп. и дата

СХЕМА ИСПЫТАНИЯ (по ГОСТ 8829-77)

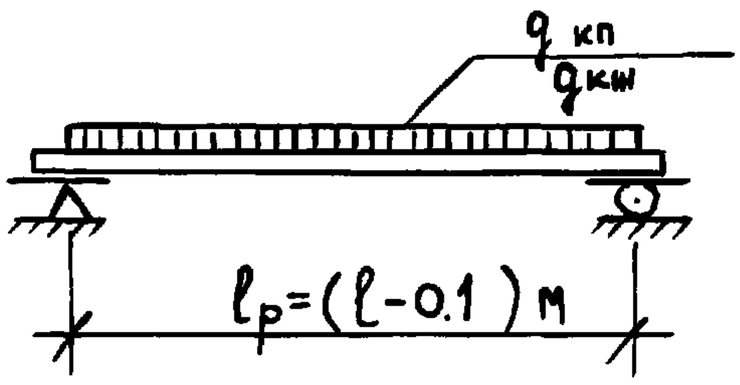

Контрольные нагрузки (дополнительные к собственному весу панели)

Контрольная разрушающая:

$q'_{кп} = 790 \frac{кгс}{м^2}$ (c=1.4) $q''_{кп} = 910 \frac{кгс}{м^2}$ (c=1.6)

Контрольная нагрузка по проверке жесткости (дополнительная к собственному весу панели)

$q_{кш} = 480 \frac{кгс}{м^2}$

ТАБЛИЦА КОНТРОЛЬНЫХ ПРОГИБОВ

Марка панели	Расчетный пролет в см	Контрольный прогиб в см
1	2	3
КНК-27.12	260	0.020
КНК-28.12	270	0.024
КНК-29.12	280	0.028
КНК-30.12	290	0.032
КНК-31.12	300	0.036
КНК-32.12	310	0.042
КНК-33.12	320	0.048
КНК-34.12	330	0.054
КНК-35.12	340	0.060
КНК-36.12	350	0.068
КНК-37.12	360	0.076
1	2	3
КНК-38.12	370	0.085
КНК-39.12	380	0.094
КНК-40.12	390	0.105
КНК-41.12	400	0.116
КНК-42.12	410	0.128
КНК-43.12	420	0.141
КНК-44.12	430	0.155
КНК-45.12	440	0.171
КНК-46.12	450	0.193
КНК-47.12	460	0.203
КНК-48.12	470	0.222
КНК-49.12	480	0.240
КНК-50.12	490	0.268

Подп. и дата: 19.06.74

Инв. № дубл.: 1121

Изм	Лист	№ докум.	Подп.	Дата
Разраб.		Шикалова		
Пров.		Антонова		
ГИП		Винер		
Н. контр.		Левашова		

1.141-КР-1.2.1.039

Данные для испытания панелей КНК-27.12 ÷ КНК-50.12

Лит	Масса	Масштаб

Лист | Листов

Институт Ленжилпроект

Копировал Формат 11