ГОСУДАРСТВЕННЫЙ КОМИТЕТ ПО ГРАЖДАНСКОМУ СТРОИТЕЛЬСТВУ
И АРХИТЕКТУРЕ ПРИ ГОССТРОЕ СССР

ТИПОВЫЕ КОНСТРУКЦИИ И ДЕТАЛИ ЗДАНИЙ И СООРУЖЕНИЙ

СЕРИЯ 1.241-1

ПАНЕЛИ ПЕРЕКРЫТИЙ ЖЕЛЕЗОБЕТОННЫЕ МНОГОПУСТОТНЫЕ

Выпуск 5

ЛЕГКОБЕТОННЫЕ ПРЕДВАРИТЕЛЬНО НАПРЯЖЕННЫЕ ПАНЕЛИ ДЛИНОЙ 1198 СМ, ШИРИНОЙ 99 И 149 СМ, АРМИРОВАННЫЕ СТЕРЖНЯМИ ИЗ СТАЛИ КЛАССА А-IV
МЕТОД НАТЯЖЕНИЯ - ЭЛЕКТРОТЕРМИЧЕСКИЙ

РАЗРАБОТАНЫ:
ЦНИИЭП УЧЕБНЫХ ЗДАНИЙ
СОВМЕСТНО С НИИЖБ Госстроя СССР

УТВЕРЖДЕНЫ И ВВЕДЕНЫ В ДЕЙСТВИЕ
ГОСУДАРСТВЕННЫМ КОМИТЕТОМ ПО
ГРАЖДАНСКОМУ СТРОИТЕЛЬСТВУ И
АРХИТЕКТУРЕ ПРИ ГОССТРОЕ СССР
С 1 МАЯ 1974 г.
ПРИКАЗ N 27 от 20/II-1974 г.

УЧЕБНЫХ ЗДАНИЙ г. МОСКВА

12826 2

	Лист	Стр.
Содержание	С1	2
Пояснительная записка	П1-П3	3-5
Номенклатура	1	6
Величины предварительных напряжений в арматуре и потери предварительного напряжения	2	7
Панель ПК 4,5 – 120.10. Опалубочный чертеж. Армирование	3	8
Панель ПК 6 – 120.10. Опалубочный чертеж. Армирование	4	9
Панель ПК 8 – 120.10. Опалубочный чертеж. Армирование	5	10
Панель ПК 4,5 – 120.15 Опалубочный чертеж. Армирование	6	11
Панель ПК 6 – 120.15 Опалубочный чертеж. Армирование	7	12
Панель ПК 8 – 120.15. Опалубочный чертеж. Армирование	8	13
Сетки С45 – С48.	9	14
Сетки С49, С50	10	15
Каркас К20, монтажные петли П6, П7, спираль СП-1	11	16
Опалубочные сечения панелей. Деталь 1	12	17
Детали расположения арматуры в крайних и средних ребрах панели. Деталь установки петли	13	18
Панели с усиленными торцами. Деталь заделки торцов панелей.	14	19
Данные для испытаний многопустотных панелей по прочности	15	20
Данные для испытаний многопустотных панелей по трещиностойкости и жесткости.	16	21

В. Домрачева | Согласовано | Инв. № подл. | Подпись и дата

Рабочие чертежи легкобетонных многопустотных предварительно напряженных панелей перекрытий длиной 1198 см, шириной 99 и 149 см разработаны на основании задания, утвержденного Государственным комитетом по гражданскому строительству и архитектуре при Госстрое СССР 9 марта 1973г, и предназначены для изготовления предприятиями сборного железобетона. Панели перекрытий следует применять при проектировании и строительстве в обычных условиях общественных зданий с неагрессивной средой.

Предел огнестойкости панелей перекрытий и степень огнестойкости здания, в котором могут применяться данные панели, определены расчетом, согласно требованиям главы СНиП II-А.5-70 (п. 23в, примечание 6,7 и п. 2.3) и приведены в таблице:

Марка панели	Предел огнестойкости, час.	Степень огнестойкости здания
ПК 4.5 – 120.15	1,17	I – V
ПК 4.5 – 120.10	1.22	
ПК 6 – 120.10., ПК6 – 120.15	1.26	
ПК 8 – 120.10, ПК8 – 120.15	1.3	

Легкобетонные многопустотные панели имеют показатель звукоизоляции от воздушного звука $E_в = -2$ дб, от ударного звука $E_у = -15$ дб. Требуемая для различных помещений звукоизоляция перекрытий (см. СНиП, II-А. 2-72) должна быть обеспечена за счет соответствующей конструкции пола.

Панели запроектированы на три равномерно распределенные нагрузки, регламентированные СН 382-67.

Состав нагрузок без учета собственного веса, принятых при расчете панелей, приведен в таблице:

Вид нагрузки	Величина нагрузки кг/м² для панелей типа ПК 4.5–	ПК6–	ПК8–
Расчетная	450	600	800
Нормативная	360	500	670
Длительно действующая часть нормативной нагрузки	210	350	520

Собственный вес панелей: нормативный – 335 кг/м², расчетный – 370 кг/м².

Каждой панели перекрытия в зависимости от её размеров и величины приложенной нагрузки присвоены марки, состоящие из букв ПК–панель с круглыми пустотами, величины расчетной нагрузки (округлённо в сотнях кг/м²) и размеров по длине и ширине (округлённо в дм). Пример маркировки многопустотной панели при расчетной нагрузке 800 кг/м², длиной 11980 мм, шириной 1490 мм: ПК8-120.15.

Марки панелей проставляются в спецификациях проектов, в заказах заводам-изготовителям и на готовых изделиях. Внесение изменений в обозначение марок не допускается.

Расчет панелей произведен в соответствии с главой СНиП II-В.1-62* с учетом требований „Рекомендаций по проектированию конструкций из легких бетонов", ГОСТ 8829-66 и ГОСТ 9561-66* по 3-ей категории трещиностойкости.

Расчет панелей по прочности при эксплуатации, монтаже и транспортировке, а также расчет по раскрытию трещин и по деформациям произведен с учетом установившейся влажности легкого бетона 5% и веса арматуры, что соответствует объемному весу 1990 кг/м³.

Панели изготовлять из плотного легкого бетона с объемным весом в сухом состоянии 1800 кг/м³, удовлетворяющего требованиям ГОСТ 11050-64 и приготовленного на искусственном крупном пористом заполнителе (керамзите, аглопорите или шлаковой пемзе) с объемным насыпным весом более 700 кг/м³, при крупности фракции не более 10 мм.

В качестве мелкого заполнителя принять кварцевый песок. Начальный модуль упругости легкого бетона принять не ниже 190000 × 1,3 = 247000 кг/см². Допускается применение легкого бетона с меньшим объемным весом при сохранении марки бетона и начального модуля упругости бетона. Применение других видов легкого бетона разрешается только при согласовании с лабораторией легких бетонов и конструкций НИИЖБ Госстроя СССР и ЦНИИЭП учебных зданий Госгражданстроя.

Панели изготовлять из легкого бетона проектной марки по прочности на сжатие 350 кг/см². Кубиковая прочность бетона к моменту отпуска натяжения должна быть не менее 245 кг/см². Завод-изготовитель должен гарантировать получение 100% прочности бетона к 28-дневному возрасту.

Нач. отдела	В. Трехов	
Гл. спец. отд.	Э. Шахова	
Рук. группы	И. Калякина	

ЦНИИЭП учебных зданий г. Москва

Т.К.	Панели перекрытий железобетонные многопустотные	Серия 1.241-1	
1974 г.	Пояснительная записка	Выпуск 5	Лист П1

При производстве работ в зимнее время и в других случаях, когда по условиям возведения зданий не может быть обеспечено своевременное приращение прочности бетона, поставщик обязан поставлять панели с прочностью бетона не ниже 100% проектной.

Армирование панелей принято арматурной сталью класса А-IV марки 80С (ГОСТ 5781-61*), $R_a = 5100$ кг/см².

Коэффициент условий работы m_a принят равным единице.

Арматурные стали применять с учетом требований СН 390-69.

Стержни преднапряженной арматуры класса А-IV марки 80С изготовлять на всю длину элемента без сварных стыков.

Предварительное напряжение арматуры осуществлять электротермическим натяжением стержней до твердения бетона с передачей усилий на упоры формы. Изготовление панелей предусматривается по поточной или конвеерной технологиям.

Максимальное значение начального предварительного напряжения в арматуре принято равным $R_a^н - \Delta\sigma_0$, где σ_0 — допустимое предельное превышение величины предварительного напряжения.

Максимальная температура электронагрева не должна превышать 350°С.

На листе 2 приведены принятые в расчетах значения предварительных напряжений в арматуре и величины потерь предварительного напряжения.

На рабочих чертежах наряду со значением предварительного напряжения в арматуре (σ_0) приведена величина предварительного напряжения в арматуре перед бетонированием. Напрягаемая арматура на планах условно не показана.

Длина натягиваемых стержней на чертежах показана равной длине панелей без учёта длины выпусков для захватов. Длину заготовки натягиваемых стержней следует определять с учетом захватных приспособлений, применяемых на заводах.

Концы напрягаемой арматуры должны быть защищены слоем раствора не менее 5мм.

На опорных участках панелей установлены „опорные сетки": нижние — для восприятия местных напряжений в зоне заанкеривания предварительно напряженных стержней, верхние — для восприятия усилий частичного защемления.

В нижней зоне панели, в середине пролета, поставлена „средняя сетка", служащая для распределения возможной сосредоточенной местной монтажной или эксплуатационной нагрузки в поперечном направлении.

Сетки и каркасы выполнять из стальной низкоуглеродистой холоднотянутой проволоки класса В-I (ГОСТ 6727-53*).

Сборку и сварку сеток и каркасов производить с нормированной прочностью в соответствии с требованиями ГОСТ 19222-64.

Арматурные изделия запроектированы из условия изготовления их на многоэлектродных машинах заводов железобетонных конструкций.

Подъемные петли выполнять из стали класса А-I (ГОСТ 5781-61*) марок ВСТ3 сп2 и ВСТ3 пс2 (ГОСТ 380-71). В случае монтажа панелей при температуре −40°С и ниже запрещается применять сталь марок ВСТ3 пс2.

Условное обозначение арматурных сталей в рабочих чертежах принято по главе СНиП I-В.4-62.

Панели запроектированы с одним закрытым торцом, заделанным в заводских условиях в процессе формования. Применение панелей без заделки открытого торца допускается в тех случаях, когда напряжение от расчетной нагрузки в стенах на уровне верхней плоскости панели не превышает 22 кг/см². При больших напряжениях торцы должны быть усилены в заводских условиях заделкой отверстий бетонными вкладышами. Заделка вкладышей выполняется непосредственно после извлечения пуансонов, до пропаривания панелей; при этом должно быть обеспечено плотное примыкание вкладышей. Панели с усиленными торцами имеют аналогичную марку с добавлением индекса „а", например, ПК8-196 10а. Деталь заделки торцов панели и величины расчетных нагрузок, допускаемых на торцы, принятые в соответствии с рекомендациями отделения научно-исследовательских работ ЦНИИЭП жилища (заключение от 7-XII-65 г.), даны на листе 14.

Подъем панелей при транспортировке и монтаже осуществлять самобалансирующими траверсами только за 4 петли.

Глубина опирания панелей должна быть не менее 120 мм.

Т.К. 1974г.	Панели перекрытий железобетонные многопустотные.	Серия 1.241-1
	Пояснительная записка.	Выпуск 5 / Лист П2

Госстрой СССР Гражданпроект Учебных заведений г. Москва
Гражданпроект Нач. Шахова Н. Калякина
12826 5

от торцов по всей ширине панели.

Для обеспечения совместной работы смежных панелей и требований звукоизоляции перекрытия, швы между панелями должны быть тщательно заполнены бетоном марки не менее 150 или цементным раствором марки 150.

Изготовление, приемку, паспортизацию, хранение и транспортировку панелей производить в соответствии с требованиями ГОСТ 13015-67, ГОСТ 9561-66[x] с учетом указаний глав СНиП I-В.5-62 и I-В.5.I-62; проверку прочности, жесткости и трещиностойкости в соответствии с ГОСТ 8829-66, монтаж - в соответствии с требованиями СНиП III-В.3-62[x].

Заводам-изготовителям до перехода к массовому производству панелей необходимо произвести испытания серии опытных образцов по методике, согласованной с НИИЖБ, с вызовом представителя от ЦНИИЭП учебных зданий и представлением результатов испытаний в НИИЖБ и ЦНИИЭП учебных зданий.

Перечень нормативных документов:

СНиП I-А. 4-62	Система допусков. Основные положения.
СНиП I-В. 4-62.	Арматура для железобетонных конструкций.
СНиП I-В 5-62.	Железобетонные изделия.
СНиП I-В.5.1-62	Железобетонные изделия для зданий.
СНиП II-В.1-62[x]	Бетонные и железобетонные конструкции. Нормы проектирования.
СНиП III-В.3-62[x]	Бетонные и железобетонные конструкции сборные. Правила производства и приемки монтажных работ.
СН 382-67	Указания по применению унифицированных нагрузок при проектировании типовых железобетонных конструкций для сборных перекрытий и покрытий зданий.
СН 390-69.	Указания по применению в железобетонных конструкциях стержневой арматуры.
ГОСТ 5781-61[x]	Сталь горячекатаная для армирования железобетонных конструкций.
ГОСТ 6727-53[x]	Проволока стальная низкоуглеродистая холоднотянутая для армирования железобетонных конструкций.
ГОСТ 8478-66	Сетки сварные для армирования железобетонных конструкций.
ГОСТ 11050-64	Бетон легкий на пористых заполнителях. Методы определения прочности и объемного веса.
ГОСТ 11051-70	Бетон легкий на пористых заполнителях. Методы испытаний бетонной смеси.
ГОСТ 11991-66	Щебень аглопоритовый.
ГОСТ 8736-67	Песок для строительных работ. Общие положения.
ГОСТ 8829-66.	Изделия железобетонные сборные. Методы испытаний и оценки прочности, жесткости и трещиностойкости.
ГОСТ 9561-66[x]	Панели железобетонные для перекрытий зданий.
ГОСТ 9757-61	Заполнители пористые неорганические для легких бетонов. Классификация.
ГОСТ 9758-69.	Заполнители пористые неорганические для легких бетонов. Методы испытаний.
ГОСТ 9759-71.	Гравий керамзитовый.
ГОСТ 9760-61.	Щебень и песок из пористого металлургического шлака (шлаковая пемза).
ГОСТ 10884-64[x]	Сталь термически упрочненная стержневая для армирования предварительно напряженных конструкций. Технические требования.
ГОСТ 10922-64.	Арматура и закладные детали сварные для железобетонных конструкций. Технические требования и методы испытаний.
ГОСТ 8735-65.	Песок для строительных работ. Методы испытания.
ГОСТ 13015-67[x].	Изделия железобетонные и бетонные. Общие технические требования.

„Рекомендации по проектированию конструкций из легких бетонов"-1970г.
„Инструкция по проектированию железобетонных конструкций"-1968г.
„Рекомендации по выбору крупных пористых заполнителей для конструктивных легких бетонов марок 150-500".
„Руководство по технологии предварительного напряжения стержневой арматуры железобетонных конструкций"- 1972г.
„Рекомендации по технологии заготовки и натяжения эффективных видов напрягаемой арматуры"- 1970г.

Гл. спец. отд. З. Шахова
Рук. группы Н. Калялкина

ЦНИИЭП учебных зданий г. Москва

Т.К.	Панели перекрытий железобетонные многопустотные.	Серия 1.241-1
1974г.	Пояснительная записка.	Выпуск 5 / Лист ПЗ

12826 6

№№ п/п	Марка панели	Эскиз	Размеры, мм ℓ	в	h	Вес изделия, т	Проектная марка бетона	Расход материалов: Бетона, м³	Стали, кг: Всего	на 1 м² панели	на 1 м³ бетона	Лист
1	ПК 4,5-120.10	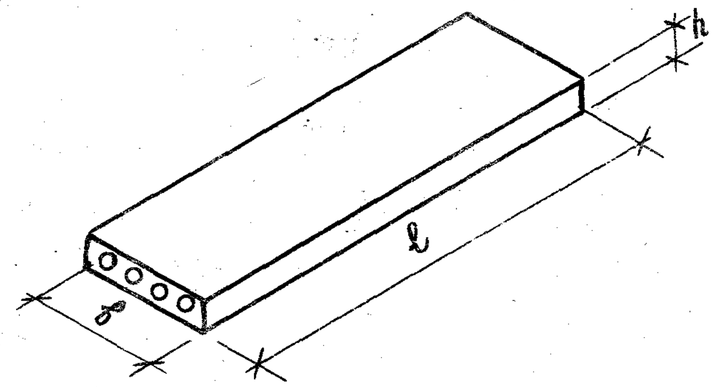	11980	990	300	3,90	350	1,955	162.79	13.95	83.27	3
2	ПК 6-120.10		11980	990	300	3,90	350	1,955	205,92	17,65	105,33	4
3	ПК 8-120.10		11980	990	300	3,90	350	1,955	274,56	23,54	140,44	5
4	ПК 4,5-120.15	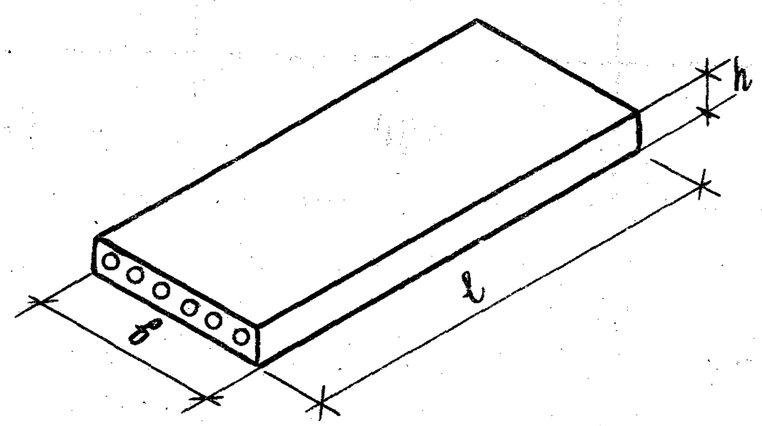	11980	1490	300	5,95	350	2,987	244.83	13.87	81.97	6
5	ПК 6-120.15		11980	1490	300	5,95	350	2,987	305.68	17.32	102.34	7
6	ПК 8-120.15		11980	1490	300	5,95	350	2,987	405.16	22.96	135,64	8

Нач. отдела Д.Грецков
Гл. спец. отд. Ф.Шахова
Рук. группы Ф.Калянкина
Техник Н.Юхина
Проверил
Копировал
Разработал В.Дмрачева
Н. контр.

ЦПИПСГ
учебных зданий
г. Москва

ТК 1974г

Панели перекрытий железобетонные многопустотные

Номенклатура.

Серия 1.241-1
Выпуск 5
Лист 1

12826 7.

Марка панели	Предварительное напряжение в арматуре, учитываемое при назначении длины заготовки стержня, σ_0, кг/см²	Допустимое превышение величины предварительного напряжения $\Delta\sigma_0$, кг/см²	Потери предварительного напряжения до обжатия бетона, кг/см²			Предварительное напряжение в арматуре перед бетонированием, кг/см²	Потери предварительного напряжения после обжатия бетона, кг/см²	
			Релаксация напряжений стали	Деформация анкеров	Деформация форм		Усадка бетона	Ползучесть бетона
ПК 4,5-120.10	5370	630	160	330	300	4580	450	265
ПК 6 - 120.10	5370	630	160	330	300	4580	450	475
ПК 8 - 120.10	5370	630	160	330	300	4580	450	815
ПК 4,5-120.15	5370	630	160	330	300	4580	450	275
ПК 6 - 120.15	5370	630	160	330	300	4580	450	475
ПК 8 - 120.15	5370	630	160	330	300	4580	450	810

Гл. инженер Н. Юхина
Гук. группы Техник
г. Москва

ТК	Панели перекрытий железобетонные многопустотные	Серия 1.241-1
1974г.	Величины предварительных напряжений в арматуре и потери предварительного напряжения	Выпуск 5 / Лист 2

12826 8

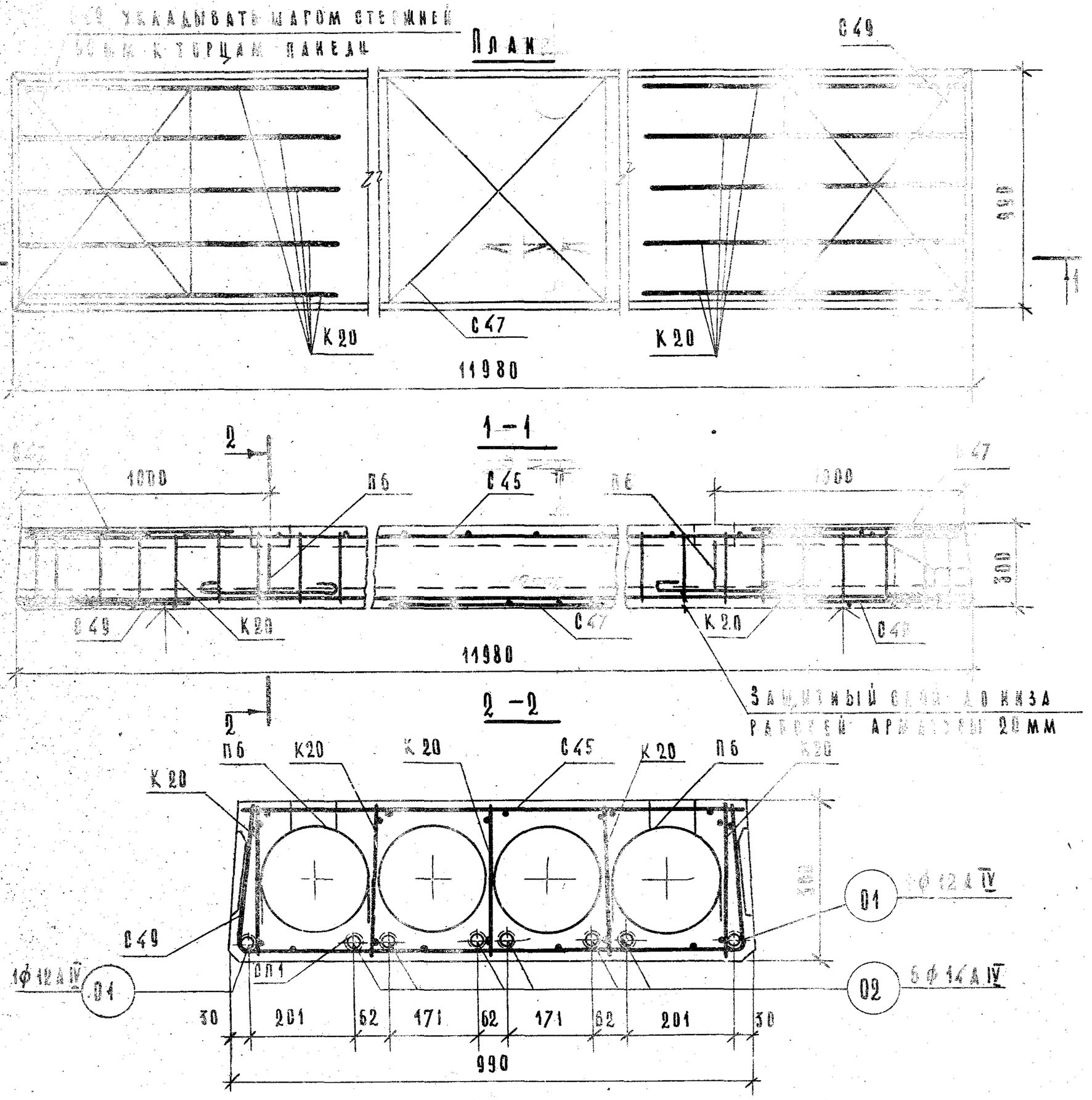

Характеристика изделия			
Вес панели		кг	3395
Объем бетона		м³	1,355
Приведенная толщина бетона		см.	16,75
Расход стали	Всего	кг	162,79
	на 1 м² панели		11,95
	на 1 м³ бетона		8,37
Проектная марка бетона			350
Кубиковая прочность бетона к моменту отпуска натяжения не менее		кг/см²	245
Нагрузка, приложенная к изделию	Расчетная	кг/м²	400
	Нормативная		300
	Норм. длит. дейст.		210
Норм. ат. собств. вес изделия			355
Расчетный прогиб с учетом длительного действия нормативной нагрузки		$\frac{f}{l_p}$	$\frac{1}{314}$

Спецификация арматурных изделий			
Наименование	Марка	Кол., шт.	Вес, кг
Каркас	К20	10	25,50
Сетки	С45	1	10,52
	С47	3	2,82
	С49	2	5,56
Вопрал	ВП1	16	2,56
Монтаж. петля	П6	4	7,72
Напрягаемые стержни	01	2	21,28
	02	6	86,83
Всего			162,79

Выборка стали на изделие

Диаметр арматуры, мм	Длина, м	Вес, кг	ГОСТ	R_a, кг/см²
14АIV	71,88	86,83	5781-61*	5100
12АIV	23,96	21,28		
14АI	6,40	7,72		2100
6ВI	90,86	20,14	6727-53*	2500
4ВI	270,84	26,82		3150

Характеристика напрягаемой арматуры.

№ позиции	Диаметр стержня, мм	Кол. стержней, шт.	Предварительное напряжение в арматуре, учитываемое при назначении длины заготовки стержня σ_0, кг/см²	Допустимое превышение величины предварительного напряжения, $\Delta\sigma_0$, кг/см²	Предварительное напряжение в арматуре перед бетонированием, кг/см²
01	12АIV	2	5370	650	4580
02	14АIV	6			

Расчетная схема

Примечания:

1. Температура электронагрева не должна превышать 350°С.
2. Поверхность, отмеченную знаком ↑, подготовить под покраску.
3. Арматурные изделия см. листы 9-11.
4. Опалубочные сечения и детали см. листы 12,13.

Т.К.	Панели перекрытий железобетонные многопустотные.	Серия 1.241-1
1974г.	Панель ПК 4,5-120.10. Опалубочный чертеж. Армирование.	Выпуск 5 / Лист 3

Гл. спец. отд. Э. Шахова
Рук. группы Н. Клепикова
Инженер Ковалева
Учебных зданий г. Москва.

12826 9

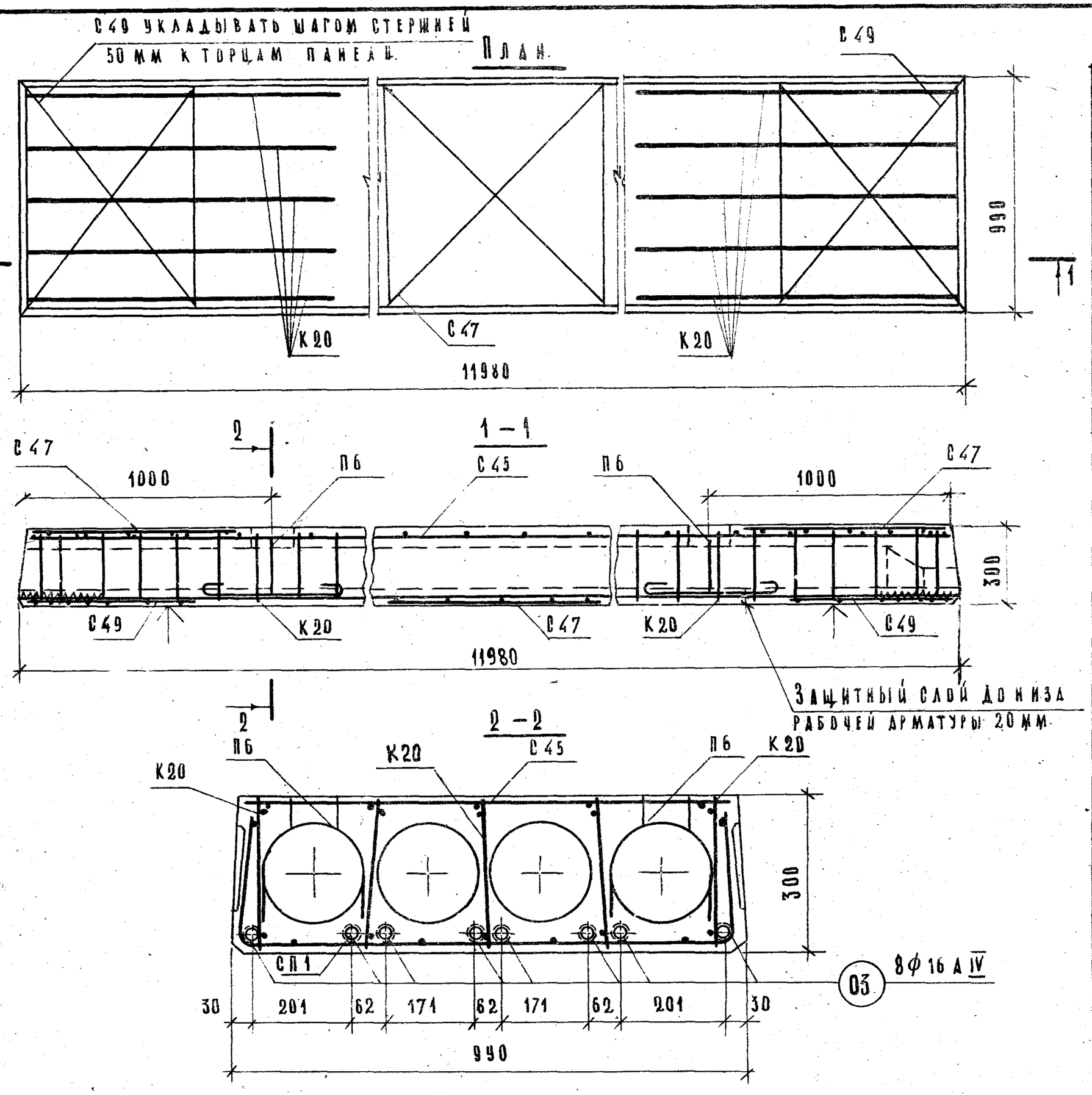

Характеристика изделия			
Вес панели		кг	3895
Объем бетона		$м^3$	1,955
Приведенная толщина бетона		см	16,75
Расход стали	Всего	кг	205,92
	на 1 $м^2$ панели		17,65
	на 1 $м^3$ бетона		105,33
Проектная марка бетона			350
Кубиковая прочность бетона к моменту отпуска натяжения не менее		$кг/см^2$	245
Нагрузки, прилож. к изделию	Расчетная	$кг/м^2$	600
	Нормативная		500
	Норм. длит. дейст.		350
Нормат. собств. вес изделия			335
Расчетный прогиб с учетом длительного действия нормативной нагрузки		f/l_p	1/300

Спецификация арматурных изделий

Наименование	Марка	Кол., шт.	Вес, кг
Каркасы	К20	10	25,50
Сетки	С45	1	10,52
	С47	3	2,82
	С49	2	5,56
Спирали	СП1	16	2,56
Монтаж. петли	П6	4	7,72
Напрягаемые стержни	03	8	151,24
Всего:			205,92

Выборка стали на изделие

Диаметр арматуры, мм	Длина, м	Вес, кг	ГОСТ	Ra, $кг/см^2$
16 А IV	95,84	151,24	5781-61*	5100
14 А I	6,40	7,72		2100
6 В I	90,86	20,14	6727-53*	2500
4 В I	270,82	26,82		3150

Характеристика напрягаемой арматуры.

№ позиции	Диаметр стержня, мм	Кол. стержней, шт.	Предварительное напряжение в арматуре, учитываемое при назначении длины заготовки стерж., σ_0, $кг/см^2$	Допустимое превышение величины предварительного напряжения, $\Delta\sigma_0$, $кг/см^2$	Предварительное напряжение в арматуре перед бетонированием, $кг/см^2$
03	16 А IV	8	5370	630	4580

Расчетная схема

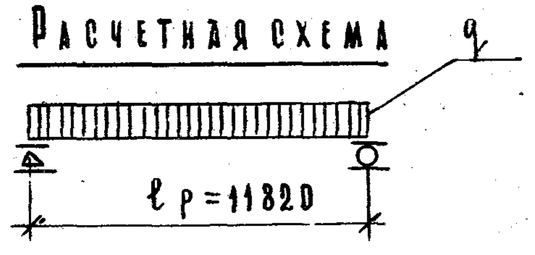

Примечания:

1. Температура электронагрева не должна превышать 350°С.
2. Поверхность, отмеченную знаком ↑, подготовить под покраску.
3. Арматурные изделия см. листы 9–11.
4. Опалубочные сечения и детали см. листы 12, 13.

ТК 1974г	Панели перекрытий железобетонные многопустотные.	Серия 1.241-1
	Панель ПК6-120.10. Опалубочный чертеж. Армирование.	Выпуск 5 / Лист 4

Гл. спец. отд. В. Домрачева
Рук. группы Н. Шахова
Н. Калялкина
Копировал
Учебных зданий г. Москва

12826 10

С49 УКАЛАДЫВАТЬ ШАГОМ СТЕРЖНЕЙ 50 ММ К ТОРЦАМ ПАНЕЛИ

План

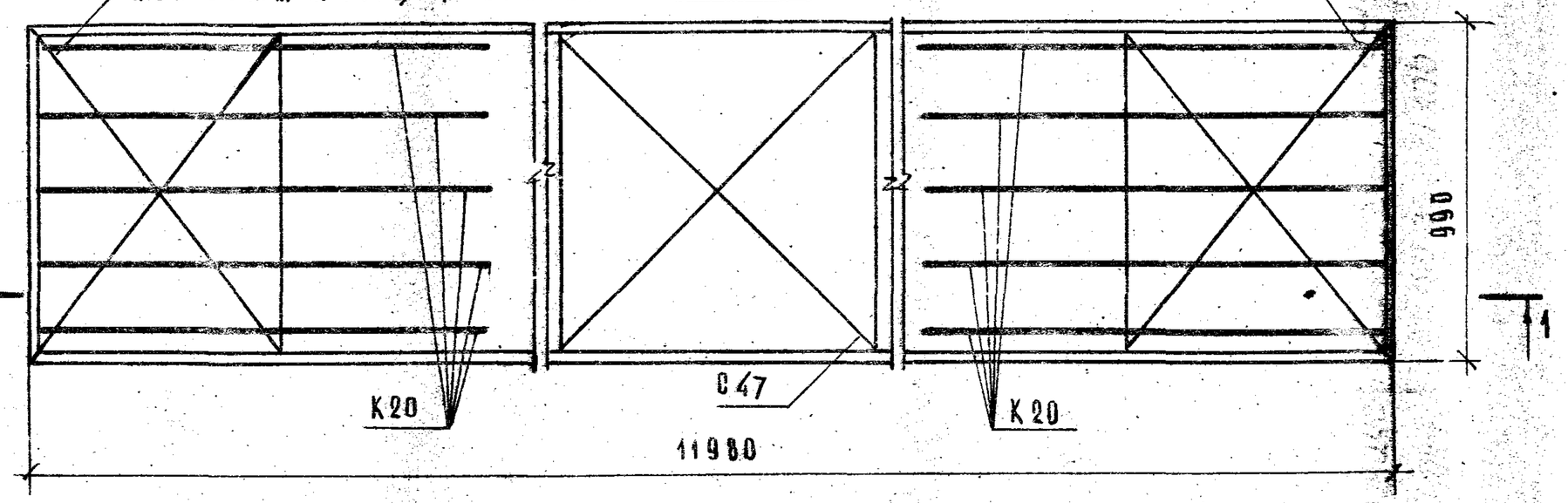

1 – 1

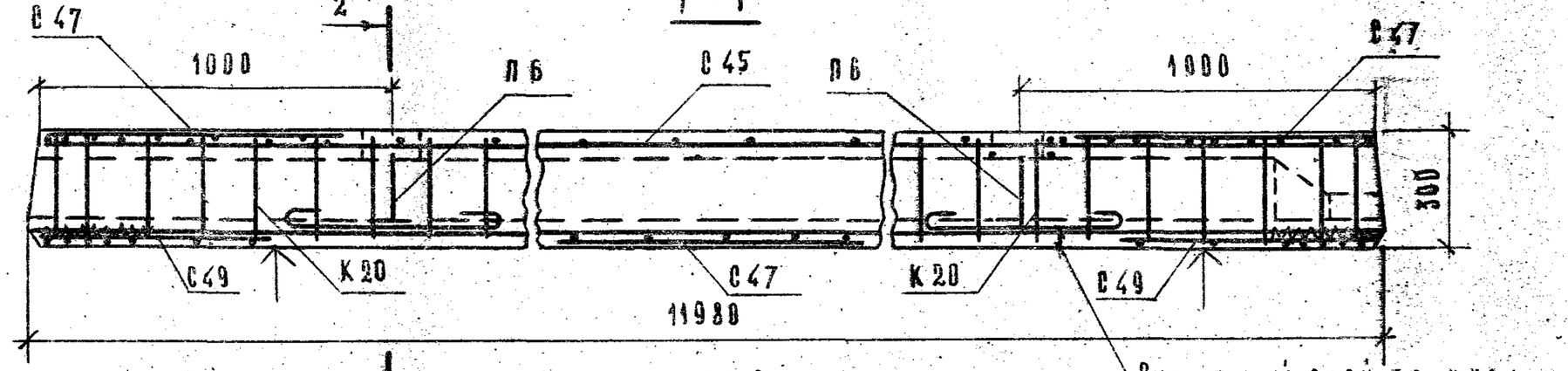

Защитный слой до низа рабочей арматуры 20 мм.

2 – 2

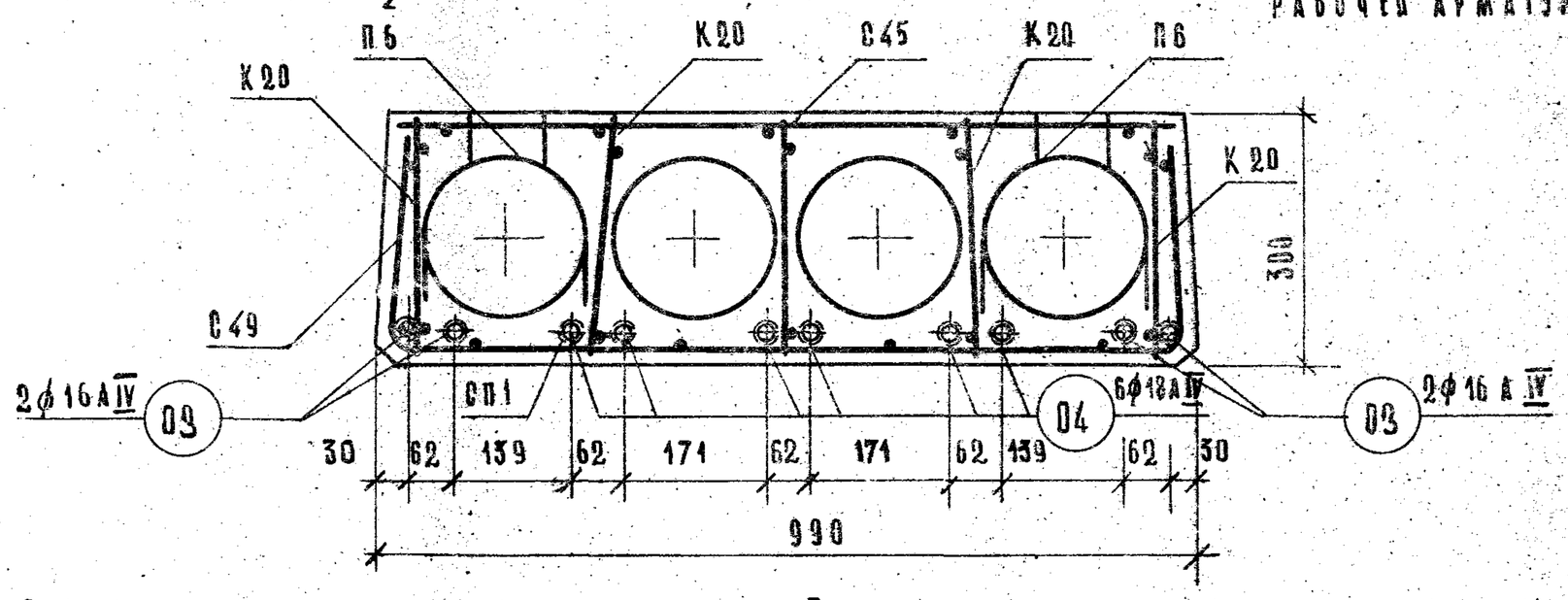

Расчетная схема

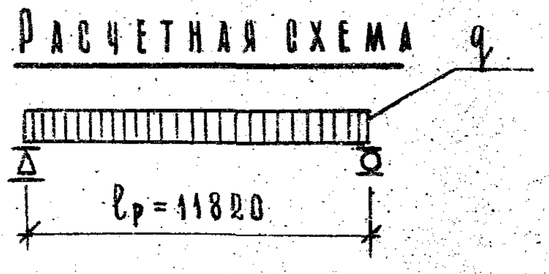

Примечания:

1. Температура электронагрева не должна превышать 350°С.
2. Поверхность, отмеченную знаком ↑, подготовить под покраску.
3. Арматурные изделия см. листы 9–11.
4. Опалубочные сечения и детали см. листы 12, 13.

Характеристика изделия			
Вес панели		кг	3895
Объем бетона		м³	1.955
Приведенная толщина бетона		см	16.75
Расход стали	Всего	кг	274,56
	на 1 м² панели		23,54
	на 1 м³ бетона		140.44
Проектная марка бетона		кг/см²	350
Кубиковая прочность бетона к моменту отпуска натяжения не менее			245
Нагрузки, приложен. к изделию.	Расчетная	кг/м²	800
	Нормативная		670
	Норм. длит. дейст.		520
Нормат. собств. вес изделия			335
Расчетный прогиб с учетом длительного действия нормативной нагрузки		$\frac{f}{l_p}$	$\frac{1}{420}$

Спецификация арматурных изделий			
Наименование	Марка	Кол., шт.	Вес, кг.
Каркас	К20	10	25.50
Сетки	С45	1	10.52
	С47	3	2.82
	С49	2	5.56
Спираль	СП1	20	3.20
Монтаж. петля	П6	4	7.72
Напрягаемые стержни	03	4	75.62
	04	6	143.62
Всего			274.56

Выборка стали на изделие				
Диаметр арматуры, мм.	Длина, м	Вес, кг	ГОСТ	Ка, кг/см²
18 А IV	71,88	143,62	5781-61*	5100
16 А IV	47,92	75,62		
14 АI	6,48	7,72	6727-53*	2100
6 ВI	90,86	20,14		2500
4 ВI	277,42	27,46		3150

Характеристика напрягаемой арматуры

№ позиции	Диаметр стержня мм	Кол. стержней шт.	Предварительное напряжение арматуре, учитываемое при назначении длины заготовки стержня σ_o, кг/см²	Допустимое превышение величины предварительного напряжения, $\Delta\sigma_o$, кг/см²	Предварительное напряжение в арматуре перед бетонированием кг/см²
03	16 А IV	4	5370	693	4500
04	18 А IV	6			

ТК	Панели перекрытий железобетонные многопустотные	Серия 1.241-1
1974г	Панель ПК 8-120.10. Опалубочный чертеж. Армирование.	Выпуск 5 / Лист 5

ЦНИИЭП учебных зданий г. Москва

Нач. отдела Выгреков; Гл. спец. отд. З. Шахова; Рук. группы Н. Калякина; Проверил Копировал; Н. Калякина; В. Домрачева

12826 11

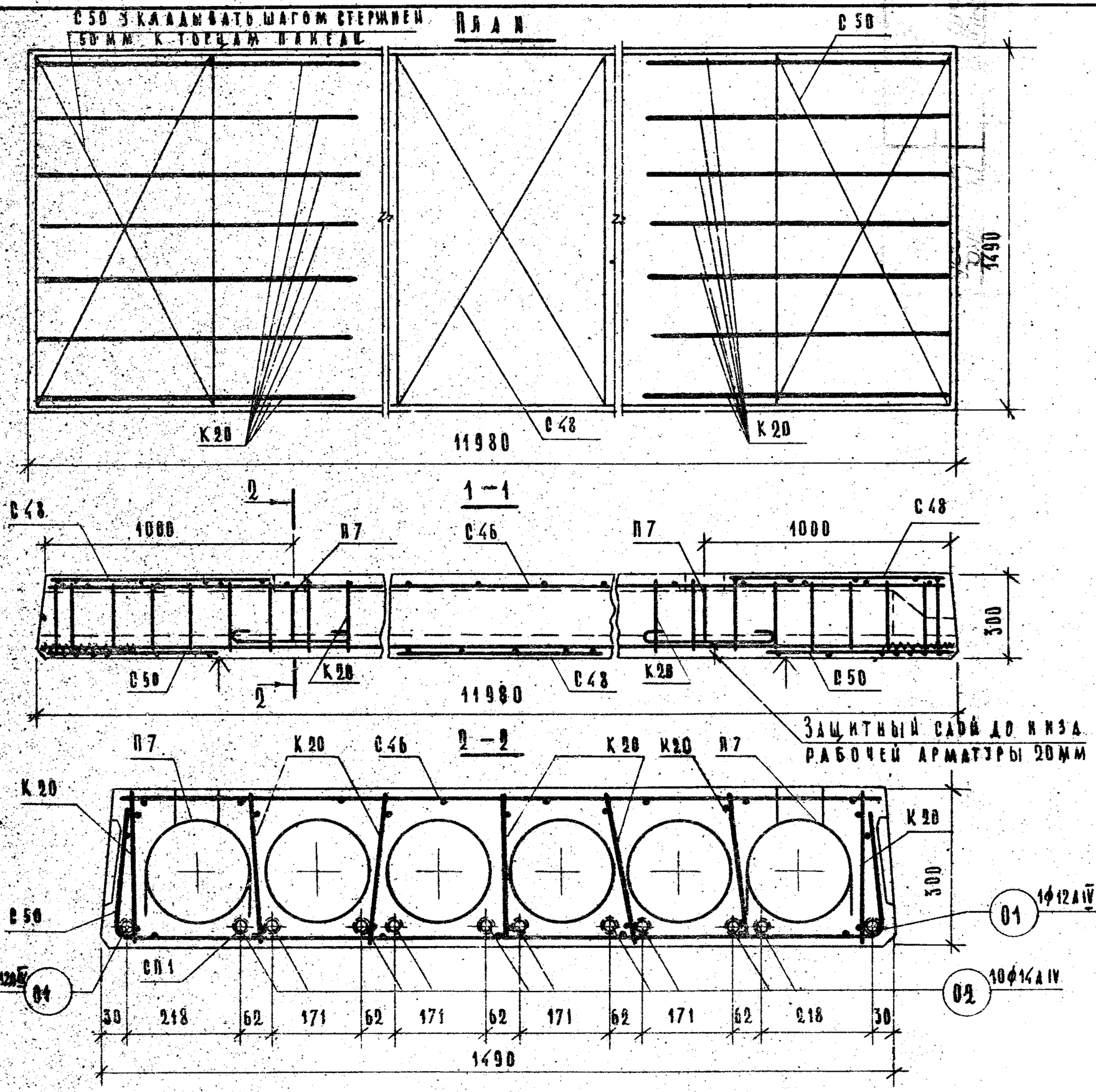

Примечания:

1. Температура электронагрева не должна превышать 350° С.
2. Поверхность, отмеченную знаком ↑, подготовить под покраску.
3. Арматурные изделия см. листы 9-11.
4. Опалубочные сечения и детали см. листы 12,13.

Характеристика изделия

Вес панели		кг	5945
Объем бетона		$м^3$	2,987
Приведенная толщина бетона		см	16,92
Расход стали	Всего	кг	244,83
	на 1 $м^2$ панели		13,87
	на 1 $м^3$ бетона		81,97
Проектная марка бетона			350
Кубиковая прочность бетона к моменту отпуска натяжения не менее		кг/$см^2$	245
Нагрузки, прилож. к изделию	Расчетная	кг/$м^2$	450
	Нормативная		360
	Норм. длит. действ.		210
Нормат. собств. вес изделия			335
Расчетный прогиб с учетом длительного действия нормативной нагрузки		$\frac{l}{l_p}$	$\frac{1}{336}$

Спецификация арматурных изделий

Наименование	Марка	Кол., шт.	Вес, кг.
Каркас	К20	14	35,70
Сетки	С46	1	16,48
	С48	3	4,41
	С50	2	7,36
Спирали	СП1	24	3,84
Монтаж. петли	П7	4	11,04
Напрягаемая арматура	01	2	21,28
	02	10	144,72
		Всего:	244,83

Выборка стали на изделие

Диаметр арматуры, мм	Длина, м	Вес, кг	ГОСТ	Ra, кг/$см^2$
14АIV	119,80	144,72	5781-61*	5100
12АIV	23,96	24,28		
16АI	7,00	11,04		2100
6ВI	125,86	27,86	6727-53*	2500
4ВI	403,16	39,94		3150

Характеристика напрягаемой арматуры.

№ позиции	Диаметр стержня, мм	Кол. стержней, шт.	Предварительное напряжение в арматуре, учитываемое при назначении длины заготовки стерж., σ_0, кг/$см^2$	Допустимое превышение величины предварительного напряжения, $\Delta\sigma_0$, кг/$см^2$	Предварительное напряжение в арматуре перед бетонированием, кг/$см^2$
01	12АIV	2	5370	690	4580
02	14АIV	10			

ТК	Панели перекрытий железобетонные многопустотные.	Серия 1.241-1	
1974г	Панель 4,5-120.15. Опалубочный чертеж. Армирование.	Выпуск 5	Лист 6

Разработан
Утверждено
Согласовано
Инженер
Техник
Чертил
г. Москва

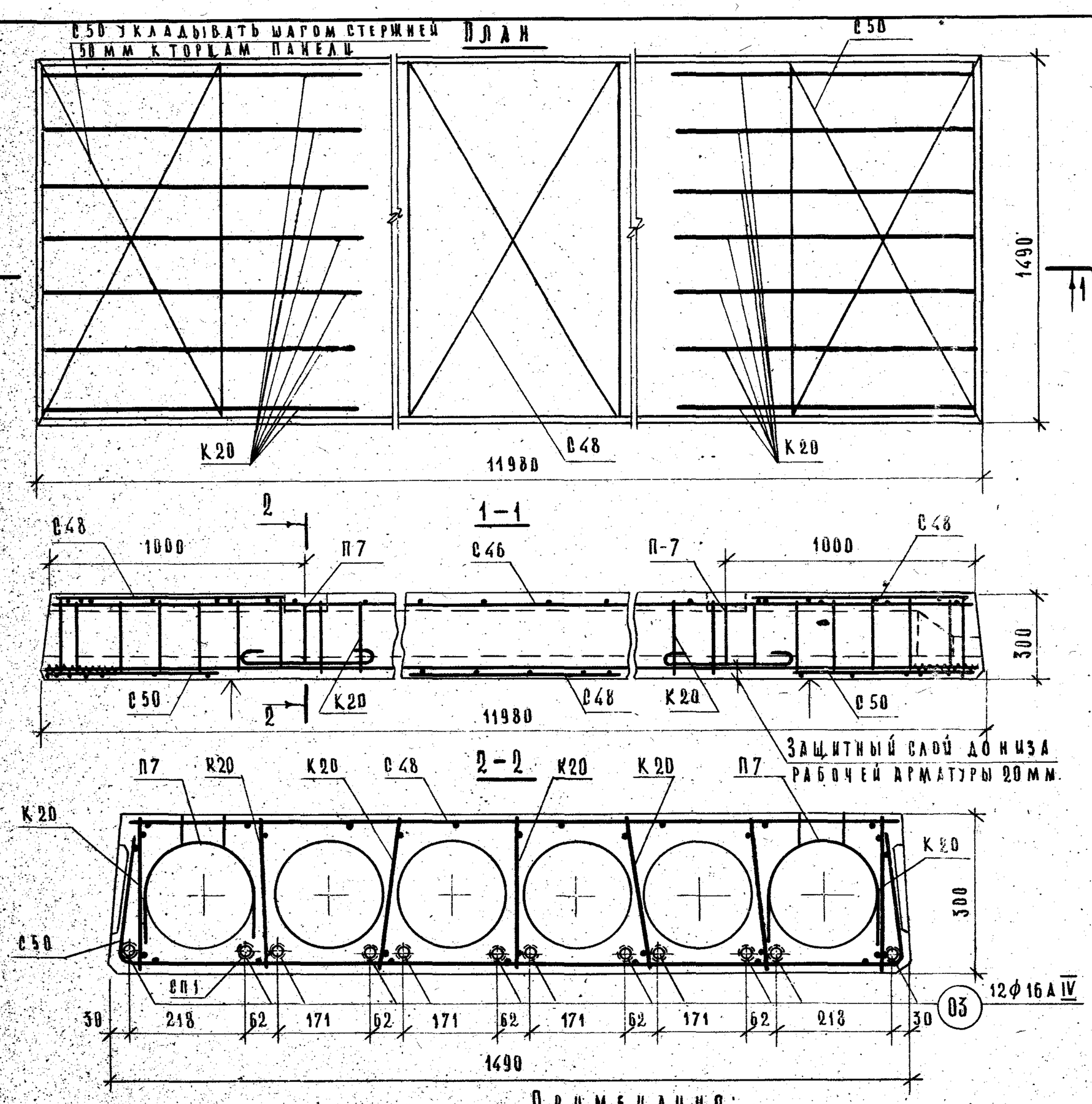

Характеристика изделия			
Вес панели		кг	5945
Объем бетона		м³	2,987
Приведенная толщина бетона		см	16,92
Расход стали	Всего	кг	305.68
	на 1 м² панели		17.32
	на 1 м³ бетона		102.34
Проектная марка бетона			350
Кубиковая прочность бетона к моменту отпуска натяжения не менее		кг/см²	245
Нагрузки, приложен. к изделию	Расчетная	кг/м²	600
	Нормативная		500
	Норм. длит. дейст.		350
Нормат. собств. вес изделия			335
Расчетный прогиб с учетом длительного действия нормативной нагрузки		$\frac{f}{l_p}$	$\frac{1}{300}$

Спецификация арматурных изделий

Наименование	Марка	Кол. шт.	Вес, кг
Каркас	К20	14	35.70
Сетки	С46	1	16.48
	С48	3	4.41
	С50	2	7.36
Спираль	СП1	24	3.84
Монтаж. петля	П7	4	11.04
Напрягаемая арматура	03	12	226.85
Всего:			305.68

Выборка стали на изделие

Диаметр арматуры мм	Длина, м	Вес, кг	ГОСТ	Ra, кг/см²
16АIV	143.76	226.85	5781-61*	5100
16АI	7.00	11.04		2100
6ВI	125.86	27.88	6727-53*	2500
4ВI	403.16	39.91		3150

Характеристика напрягаемой арматуры

№ позиции	Диаметр стержня, мм	Кол. стержней, шт.	Предварительное напряжение арматуре, учитываемое при назначении длины заготовки стерж., σ_0, кг/см²	Допустимое превышение величины предварительного напряжения, $\Delta\sigma_0$, кг/см²	Предварительное напряжение в арматуре перед бетонированием, кг/см²
03	16АIV	12	5370	630	4580

Примечания:

1. Температура электронагрева не должна превышать 350°С.
2. Поверхность, отмеченную знаком ↑, подготовить под покраску.
3. Арматурные изделия см. листы 9-11.
4. Опалубочные сечения и детали см. листы 12,13.

Расчетная схема

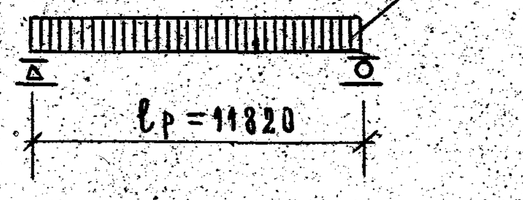

Т.К. 1974г.	Панели перекрытий железобетонные многопустотные. Панель ПК6-120.15. Опалубочный чертеж. Армирование.	Серия 1.241-1	Выпуск 5 / Лист 7

Разработан ГПИ Гражданпроект Госстроя СССР Москва

Гл. инженер проекта Шахова. Гл. специалист Шаляпкина. Руководитель группы Дмитриев. Инженер Котлов. Проверил Шаляпкина.

12826 13

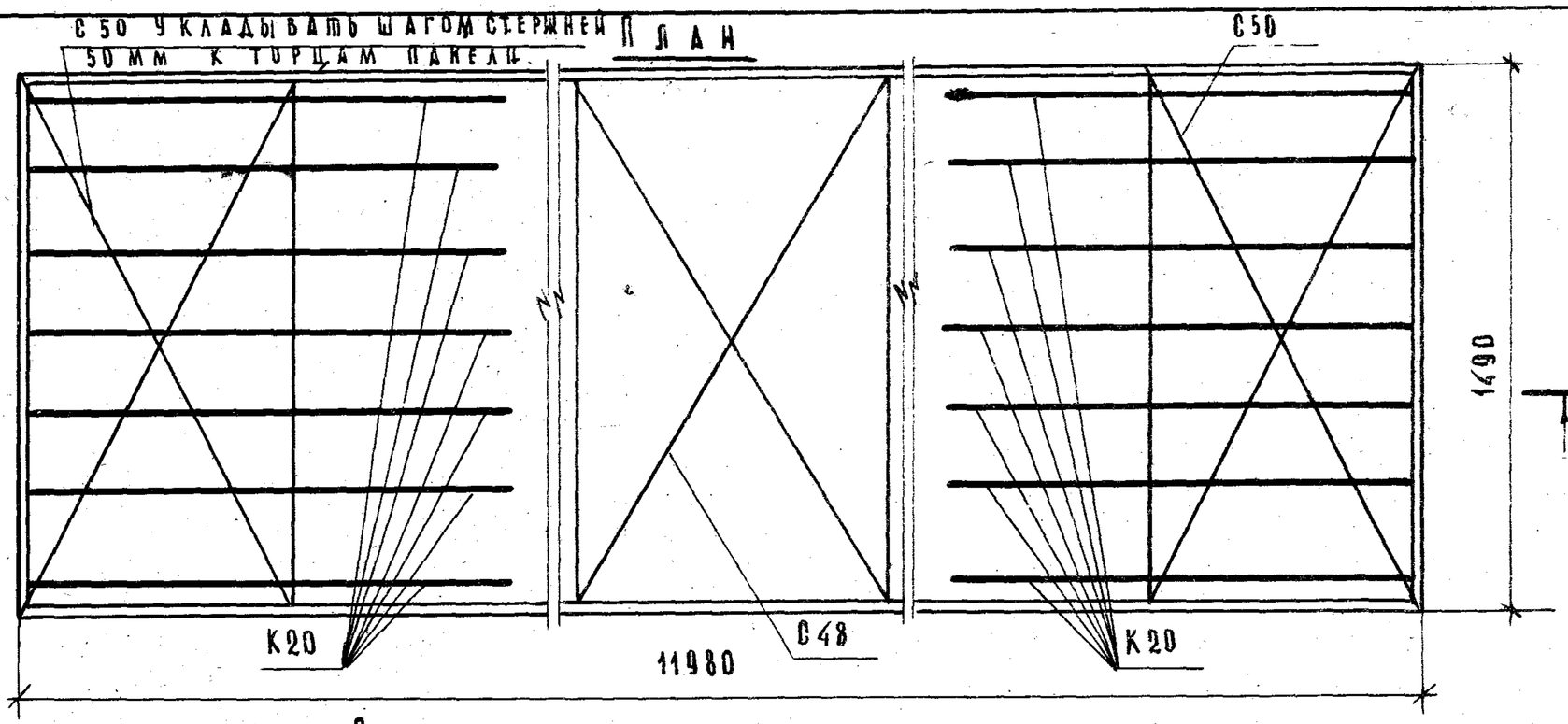

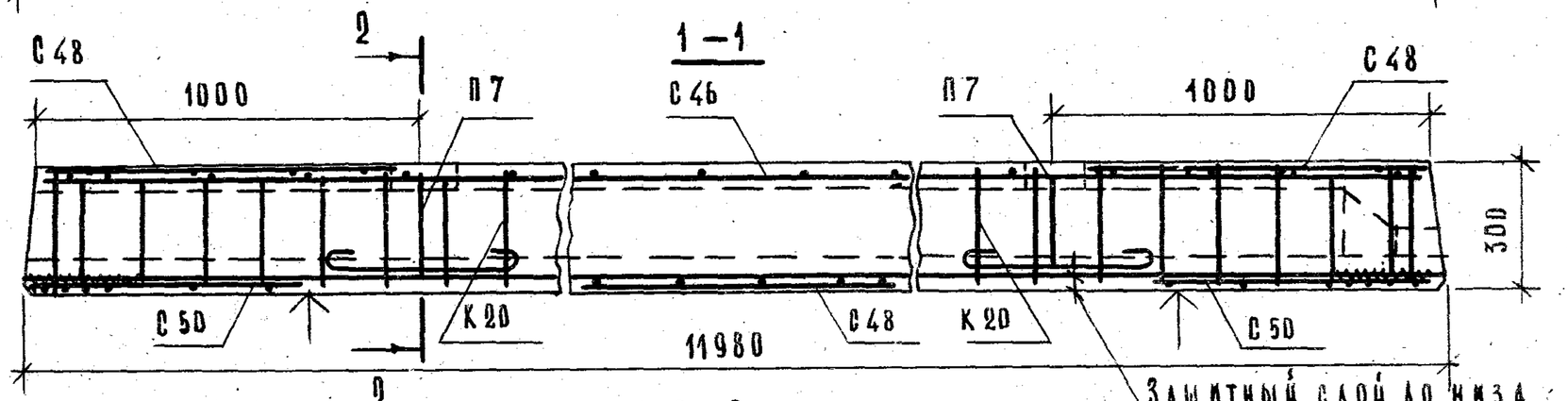

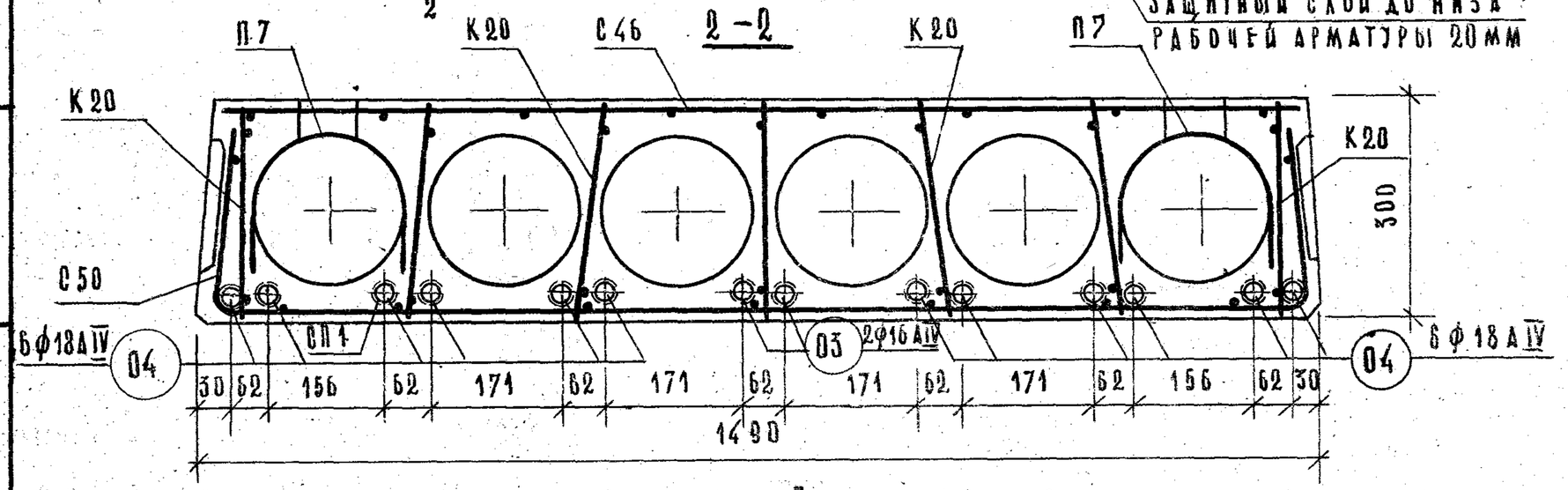

Характеристика изделия			
Вес панели		кг	5945
Объем бетона		$м^3$	2,987
Приведенная толщина бетона		см	16.92
Расход стали	Всего	кг	405.15
	На 1 $м^2$ панели		22,96
	На 1 $м^3$ бетона		135.64
Проектная марка бетона		кг/$см^2$	350
Кубиковая прочность бетона к моменту отпуска натяжения не менее			245
Нагрузки, приложен. к изделию	Расчетная	кг/$м^2$	800
	Нормативная		670
	Норм. длит. дейст.		520
Нормат. собств. вес изделия			335
Расчетный прогиб с учетом длительного действия нормативной нагрузки		$\frac{f}{l_p}$	$\frac{1}{415}$

Спецификация арматурных изделий

Наименование	Марка	Кол., шт.	Вес, кг.
Каркас	К20	12	35,70
Сетки	С46	1	16,48
	С48	3	4,41
	С50	2	7,36
Спирали	СП1	28	4,48
Монтаж. петли	П7	4	11,04
Напрягаемая арматура	03	2	37,81
	04	12	287,23
Всего:			405.15

Выборка стали на изделие

Диаметр арматуры, мм	Длина, м	Вес, кг	ГОСТ	Ra, кг/$см^2$
18 А IV	143,76	287,23	5781-61*	5100
16 А IV	23.96	37,81		
16 А I	7.00	11,04		2100
6 В I	125.86	27.88	6727-53*	2500
4 В I	409.98	41.19		3150

Характеристика напрягаемой арматуры

№ позиц.	Диаметр стержня, мм	Кол. стержней, шт.	Предварительное напряжение в арматуре, учитываемое при назначении длины заготовки стерж., σ_0, кг/$см^2$	Допустимое превышение величины предварительного напряжения, $\Delta\sigma_0$, кг/$см^2$	Предварительное напряжение в арматуре перед бетонированием, кг/$см^2$
03	16 А IV	2	5370	630	4580
04	18 А IV	12			

Расчетная схема

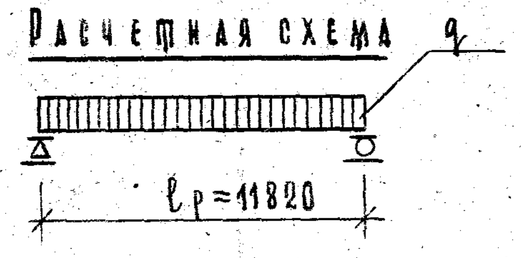

Примечания:

1. Температура электронагрева не должна превышать 350° С.
2. Поверхность отмеченную знаком ↑, подготовить под покраску.
3. Арматурные изделия см. листы 9-11.
4. Опалубочные сечения и детали см. листы 12,13.

ТК	Панели перекрытий железобетонные многопустотные	Серия 1.241-1
1974 г.	Панель ПК8-120.15. Опалубочный чертеж. Армирование.	Выпуск 5 / Лист 8

Н. Каляпкина В. Дмитрачева Копировал

12826 14

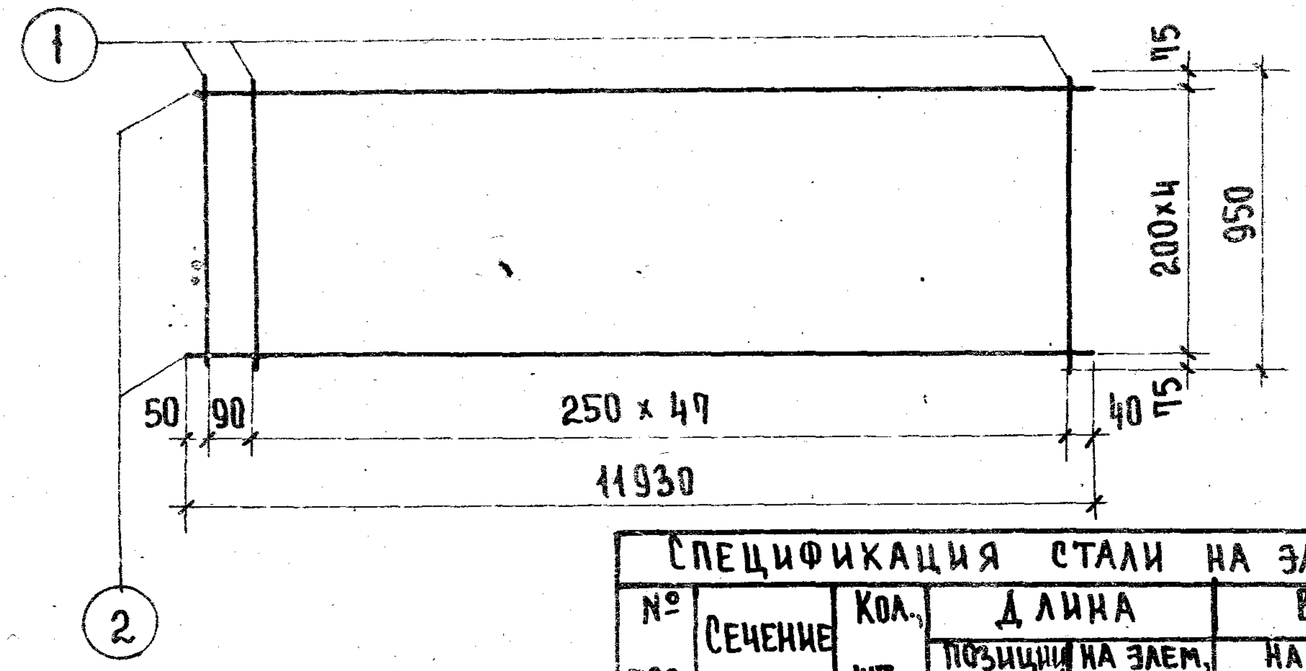

Спецификация стали на элемент						
№ поз.	Сечение	Кол., шт.	Длина позиции, мм	Длина на элем., м	Вес, кг на элемент	Вес, кг элемента
1	ф 4ВТ	49	950	46,55	4,61	10,52
2	ф 4ВТ	5	11930	59,65	5,91	

Сетка С45

Серия 1.241-1
Выпуск 5

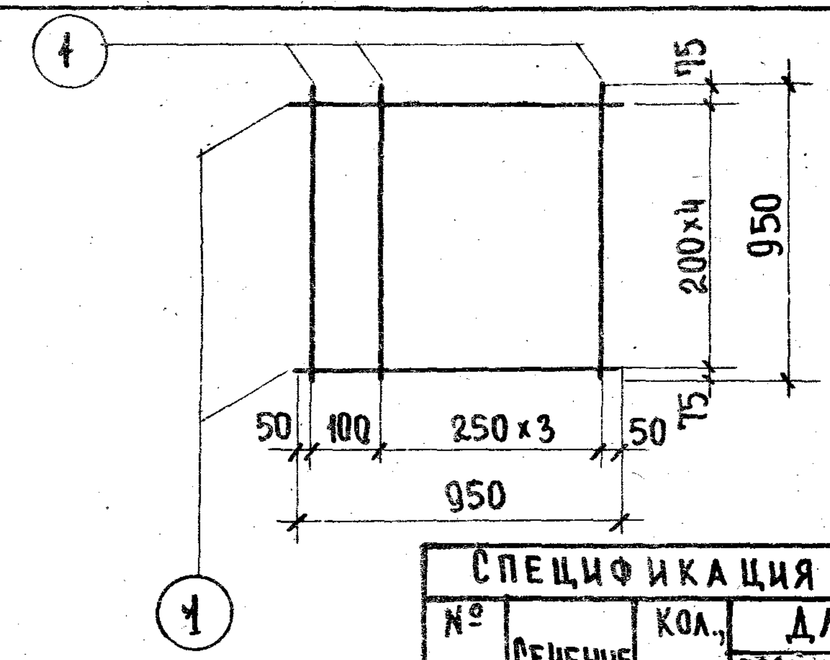

Спецификация стали на элемент						
№ поз.	Сечение	Кол., шт.	Длина позиции, мм	Длина на элем., м	Вес, кг на элемент	Вес, кг элемента
1	4ВТ	5	950	4,75	0,47	0,94
1	4ВТ	5	950	4,75	0,47	

Сетка С47

Серия 1.241-1
Выпуск 5

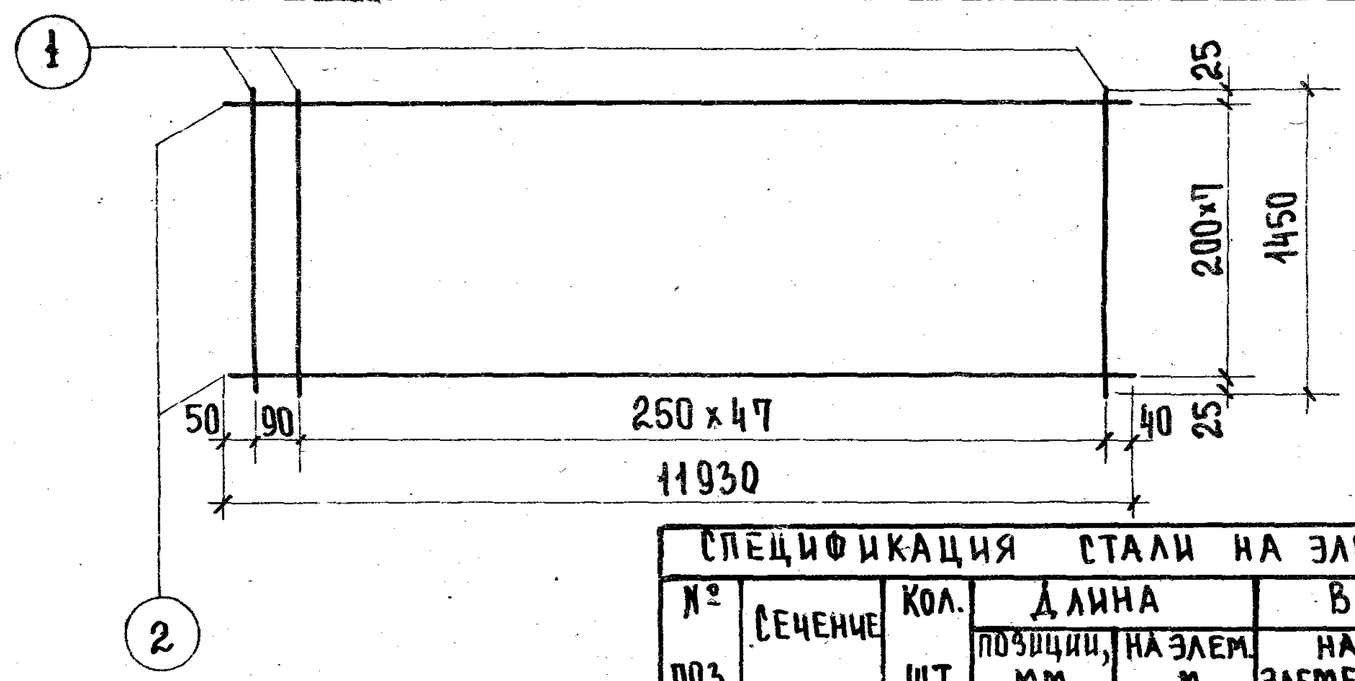

$\frac{200/250/4/4}{1400 \times 11750}$ ГОСТ 8478-66

Спецификация стали на элемент						
№ поз.	Сечение	Кол. шт.	Длина позиции, мм	Длина на элем., м	Вес, кг на элемент	Вес, кг элемента
1	4ВТ	49	1450	71,05	7,03	16,48
2	4ВТ	8	11930	95,44	9,45	

Сетка С46

Серия 1.241-1
Выпуск 5

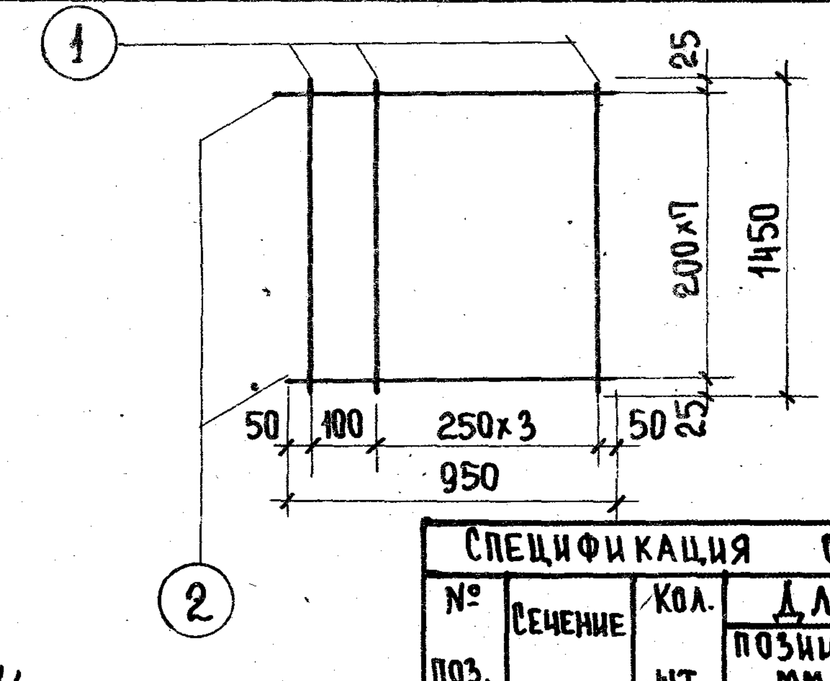

$\frac{200/250/4/4}{1400 \times 750}$ ГОСТ 8478-66

Спецификация стали на элемент						
№ поз.	Сечение	Кол. шт.	Длина позиции, мм	Длина на элем., м	Вес, кг на элемент	Вес, кг элемента
1	ф4ВТ	5	1450	7,25	0,72	1,47
2	ф 4ВТ	8	950	7,60	0,75	

Сетка С48

Серия 1.241-1.
Выпуск 5

ТК 1974г.	Панели перекрытий железобетонные многопустотные Сетки С45 ÷ С48	Серия 1.241-1 Выпуск 5 Лист 9

Гражданпроект
учебных зданий
г. Москва

Нач. отдела Л. Булахова
Гл. спец. отд. Е. Греков
Рук. группы Э. Шахова
Техник Н. Калягина
Н. Юхина
Копировал

12826 15

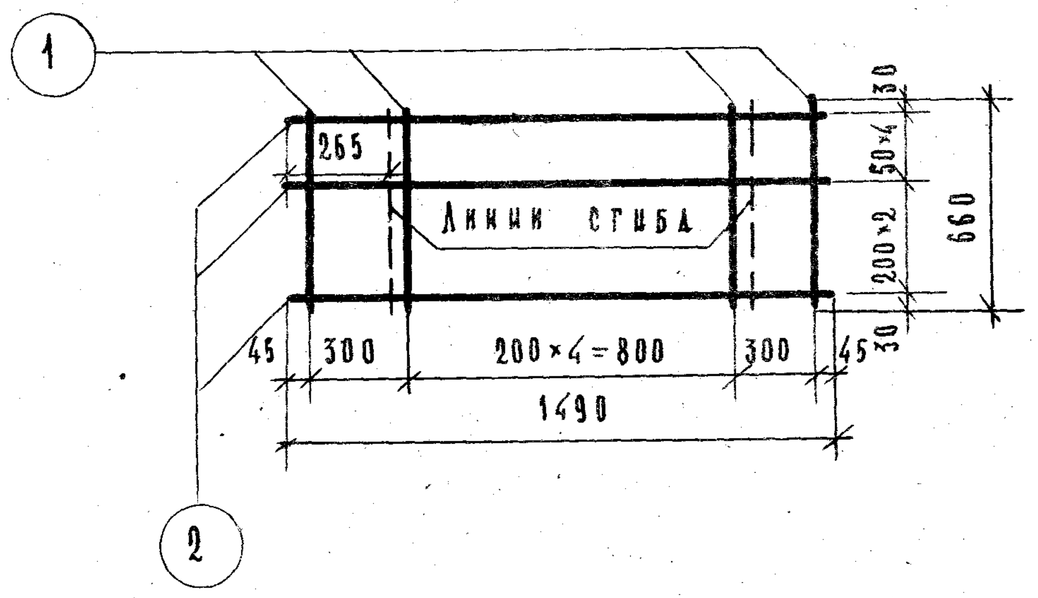

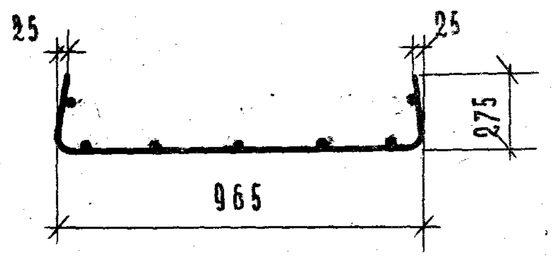

Примечание:

При изготовлении сетки за ширину принять размер 1490 мм.

Спецификация стали на элемент						
№ поз.	Сечение	Кол., шт.	Длина позиции, мм	Длина на элем., м	Вес, кг на элемент	Вес, кг элемента
1	ф4ВI	7	660	4.62	0,46	2,78
2	ф6ВI	7	1490	10,43	2,32	

Сетка С49

Серия 1.241-1.
Выпуск 5

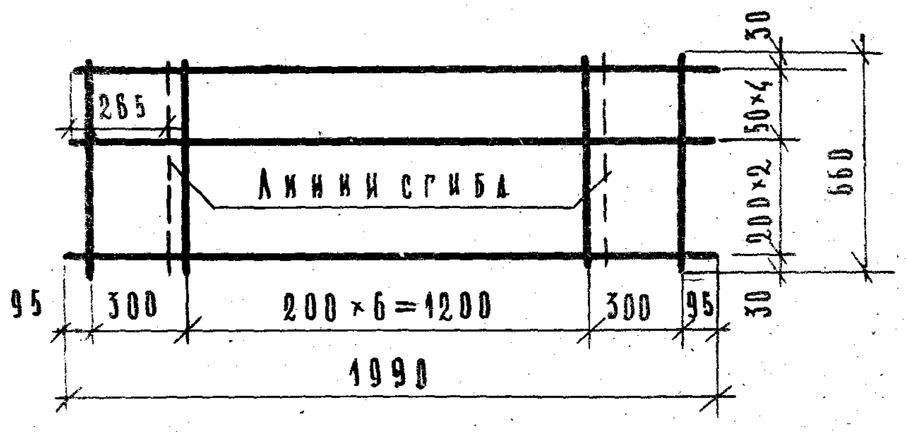

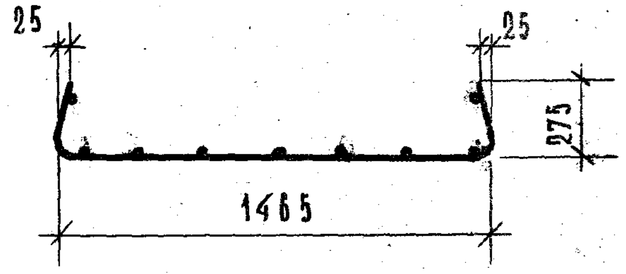

Примечание:

При изготовлении сетки за ширину принять размер 1990 мм.

Спецификация стали на элемент						
№ поз.	Сечение	Кол., шт.	Длина позиции, мм	Длина на элем., м	Вес, кг на элемент	Вес, кг элемента
1	ф4ВI	9	660	5.94	0,59	3,68
2	ф6ВI	7	1990	13.93	3,09	

Сетка С50

Серия 1.241-1
Выпуск 5

Т.К.	Панели перекрытий железобетонные многопустотные.	Серия 1.241-1
1974г.	Сетки С49, С50.	Выпуск 5 / Лист 10

12826 16

Гр. Москва Задание
Рук. группы
Н. Канапкина
Копировал
В. Дмитрачева

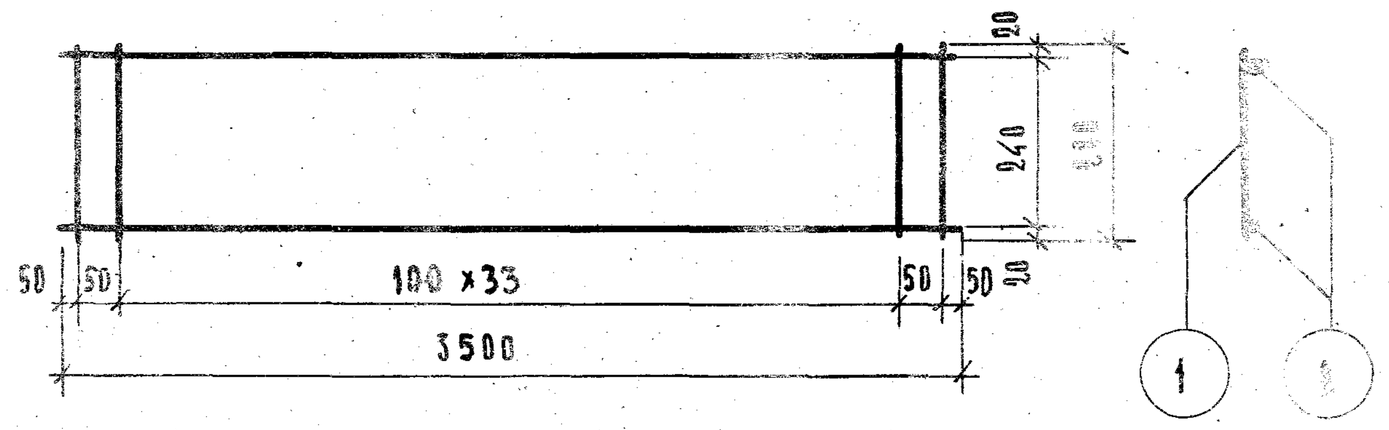

Спецификация стали на элемент						
№ поз.	Сечение	Кол., шт.	Длина позиции, мм	Длина на элем., м	Вес, кг на элемент	Вес, кг элемента
1	⌀4 ВI	36	280	10,08	1.00	2,55
2	⌀6 ВI	2	3500	7,00	1,55	

Каркас К20 — Серия 1.241-1, Выпуск 5

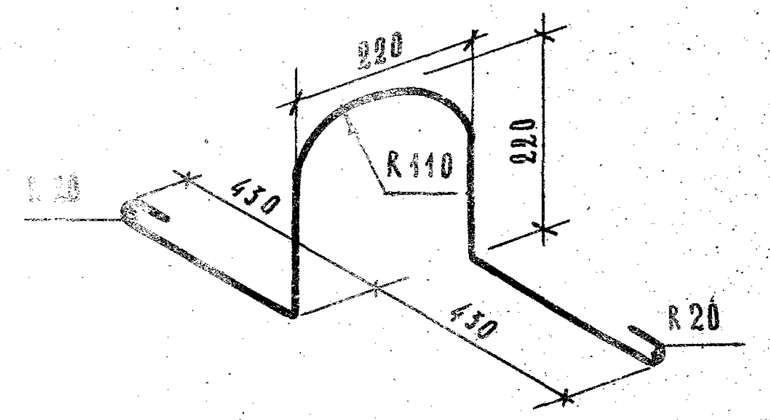

Спецификация стали на элемент						
№ поз.	Сечение	Кол. шт.	Длина позиции, мм	Длина на элем., м	Вес, кг на элемент	Вес, кг элемента
П7	⌀16 АI	1	1750	1,75	2,76	2,76

Монтажная петля П7 — Серия 1.241-1, Выпуск 5

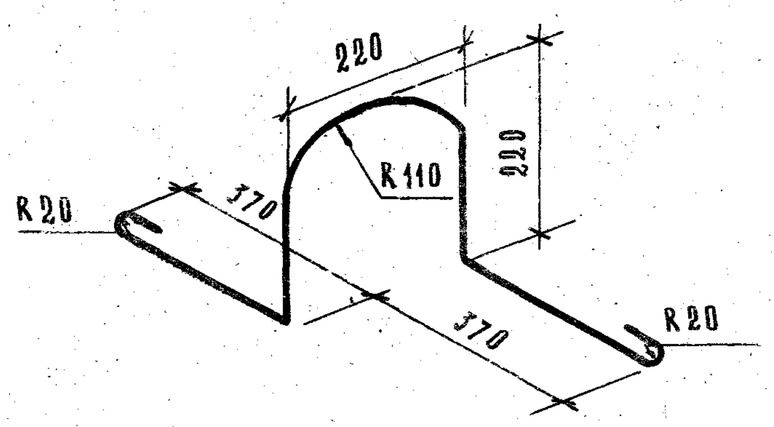

Спецификация стали на элемент						
№ поз.	Сечение	Кол. шт.	Длина позиции, мм	Длина на элем., м	Вес, кг на элемент	Вес, кг элемента
П6	⌀14 АI	1	1600	1,6	1,93	1,93

Монтажная петля П6 — Серия 1.241-1, Выпуск 5

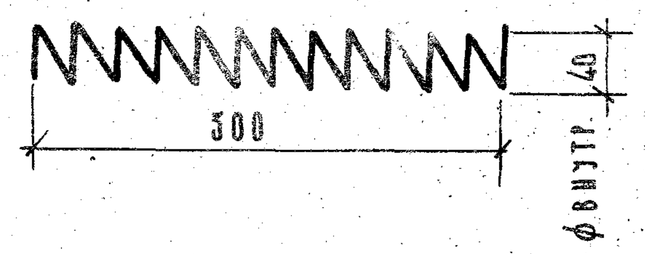

Спецификация стали на элемент						
№ поз.	Сечение	Кол. шт.	Длина позиции, мм	Длина на элем., м	Вес, кг на элемент	Вес, кг элемента
СП1	4 ВI	1	1633	1,63	0,16	0,16

Спираль СП1 — Серия 1.241-1, Выпуск 5

Т.К. 1974г.	Панели перекрытий железобетонные многопустотные. Каркас К20, монтажные петли П6, П7, спираль СП1.	Серия 1.241-1; Выпуск 5; Лист 11

Нач. отдела	В. Трекова	Н. Каляпкина
Гл. спец. ОТА	З. Шахова	В. Домрачева
Рук. группы	Н. Каляпкина	
Ст. инженер	В. Оганесова	
Проверил		
Копировал		

ЦНИИЭП учебных зданий г. Москва

12826 17

Сечение панелей ПК4,5-120.10; ПК6-120.10; ПК8-120.10

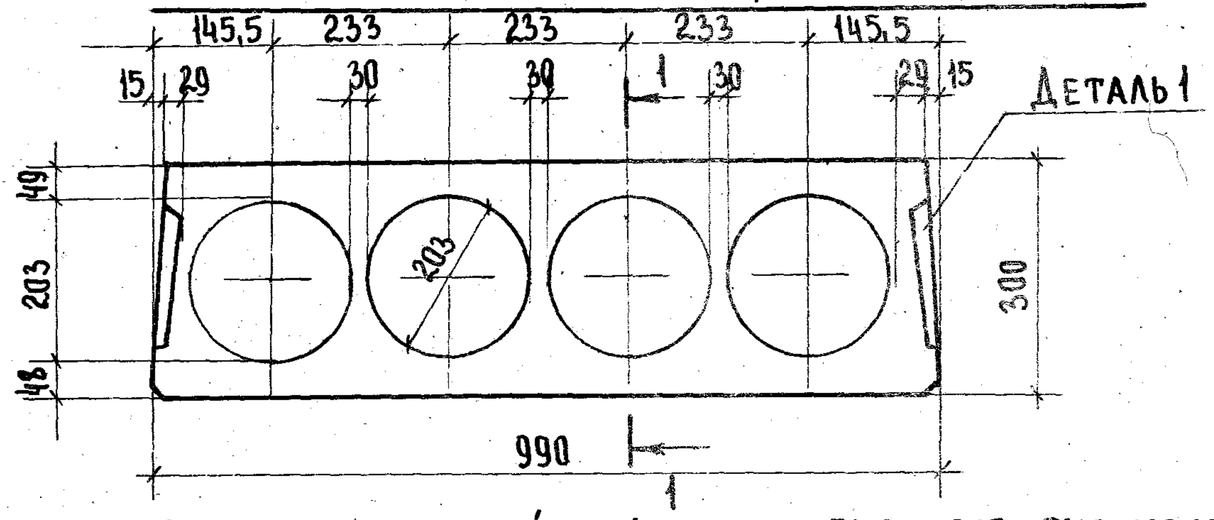

Сечение панелей ПК4,5-120.15; ПК6-120.15; ПК8-120.15

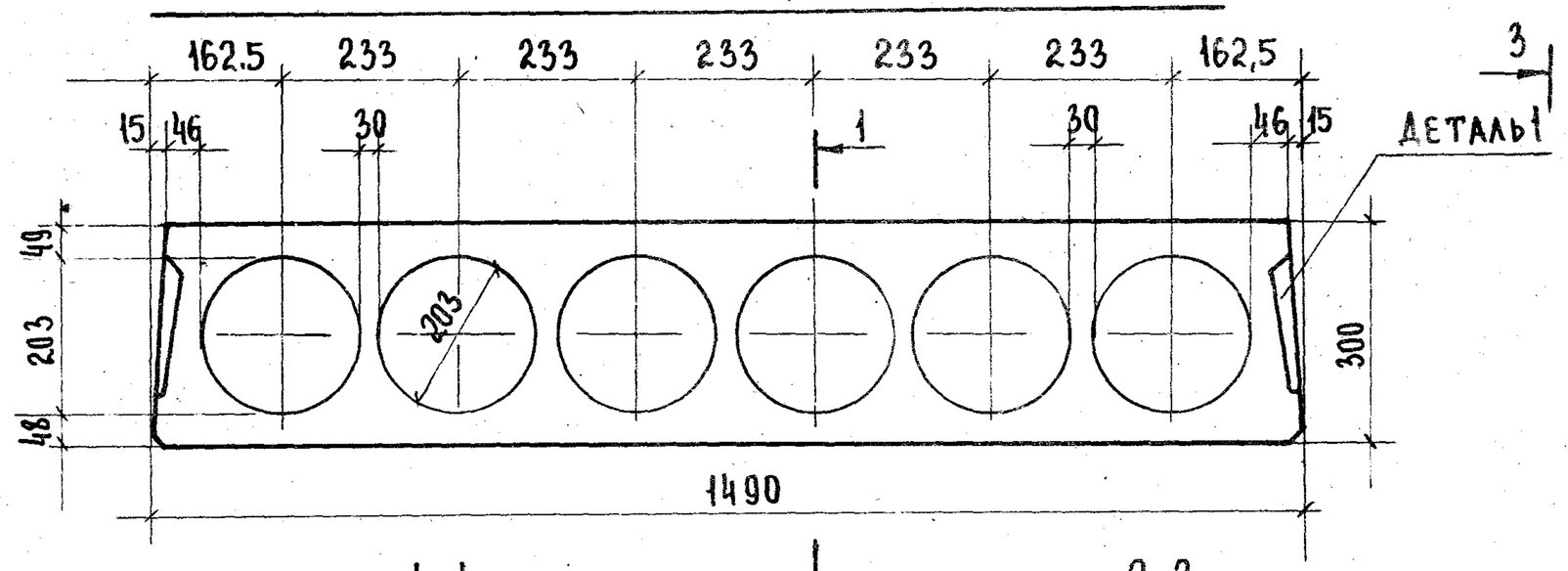

1-1

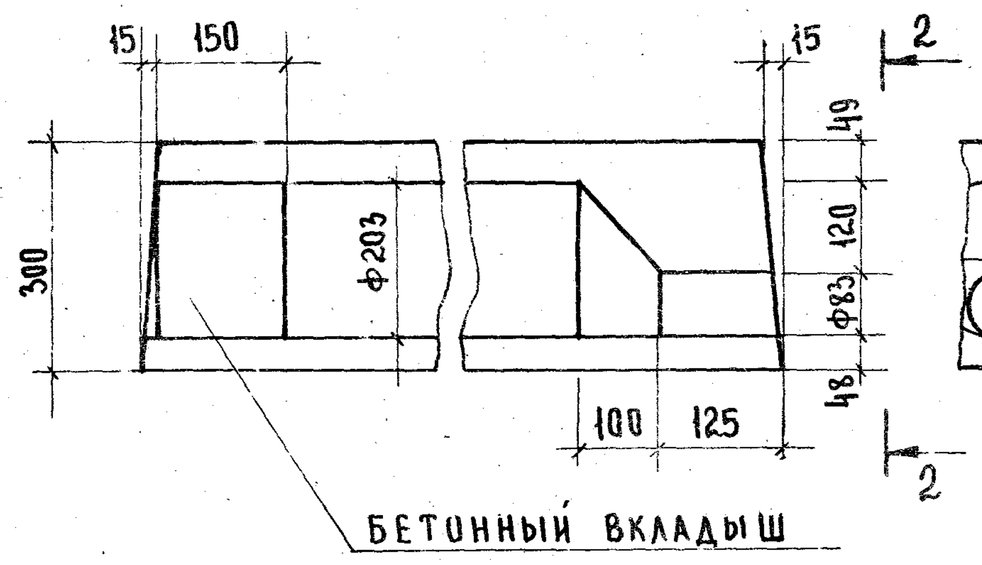

2-2

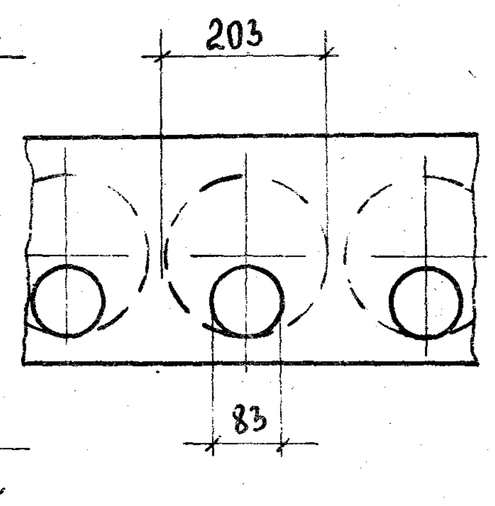

3-3

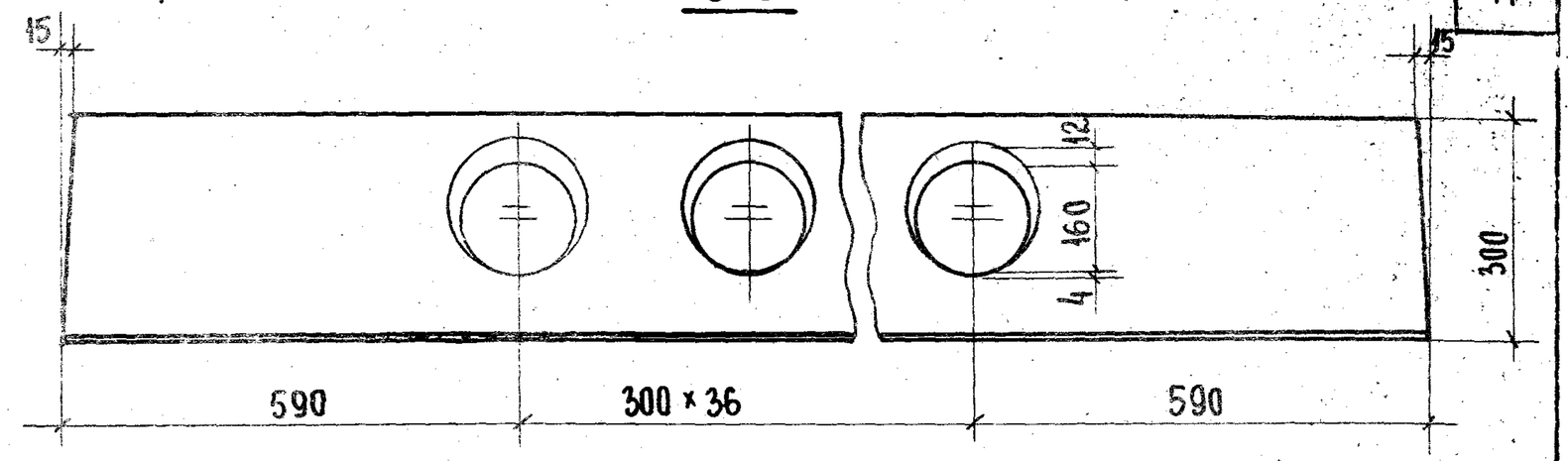

Деталь 1

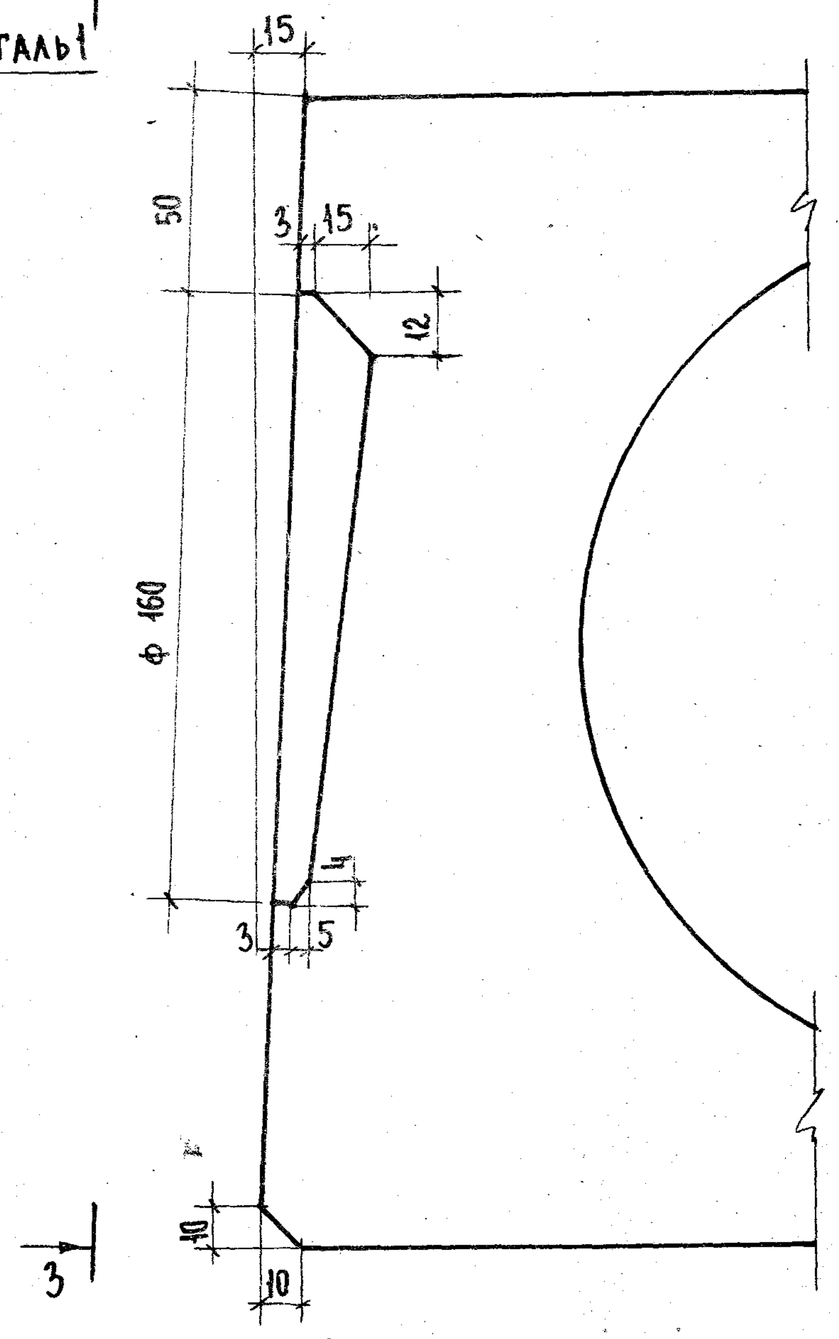

Деталь заготовки вкладыша образующего шпонку

ТК	Панели перекрытий железобетонные многопустотные	Серия 1.241-1
1974г.	Опалубочные сечения панелей. Деталь 1.	Выпуск 5 / Лист 12

Учебных зданий г. Москва

Рук. группы — Н. Калянкина

Ст. инженер — Б. Оганесова

12826 18

Детали расположения арматуры в крайних и средних ребрах.

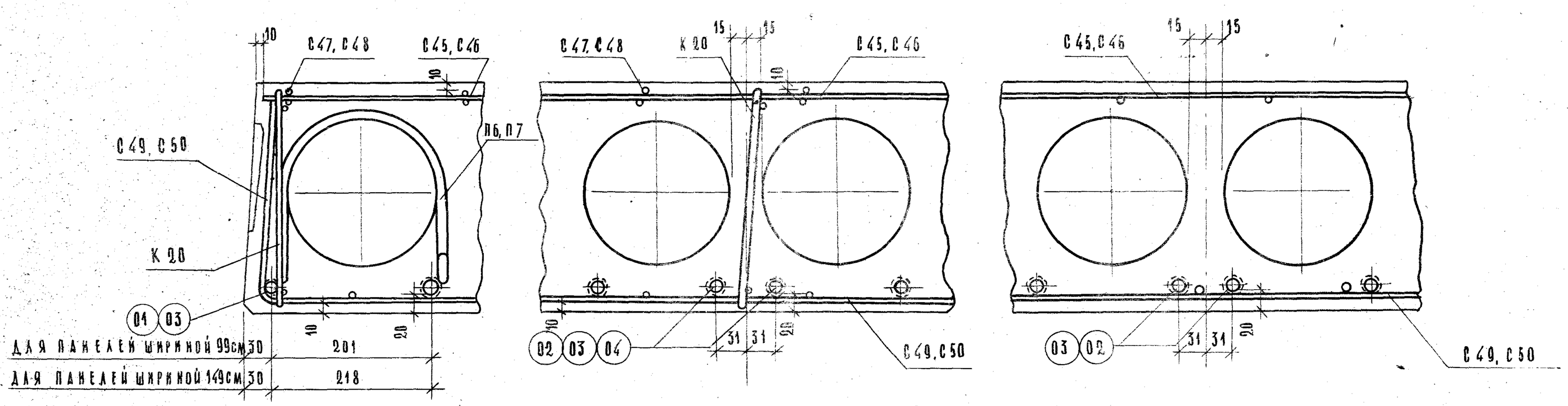

Деталь установки петли

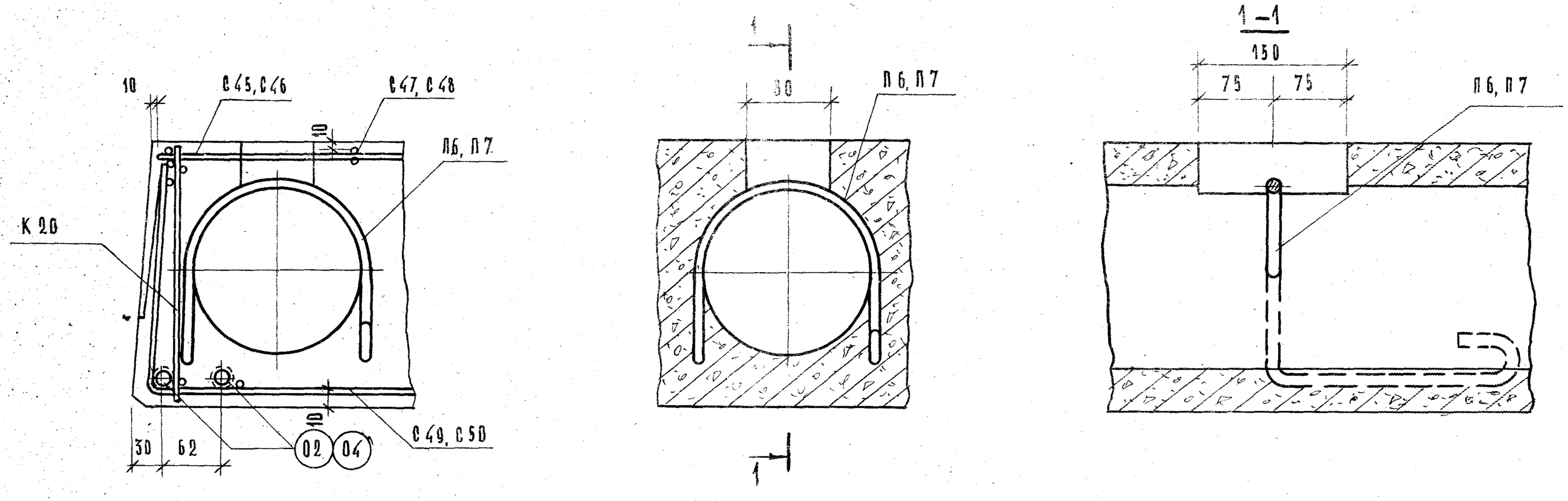

ТК	Панели перекрытий железобетонные многопустотные.	Серия 1.241-1
1974г.	Детали расположения арматуры в крайних и средних ребрах панели. Деталь установки петли.	Выпуск 5 / Лист 13

12826 19

Гл. инж. проекта Технич. Контроль Копировал В. Домрачева

г. Москва

Деталь заделки торцов панелей.

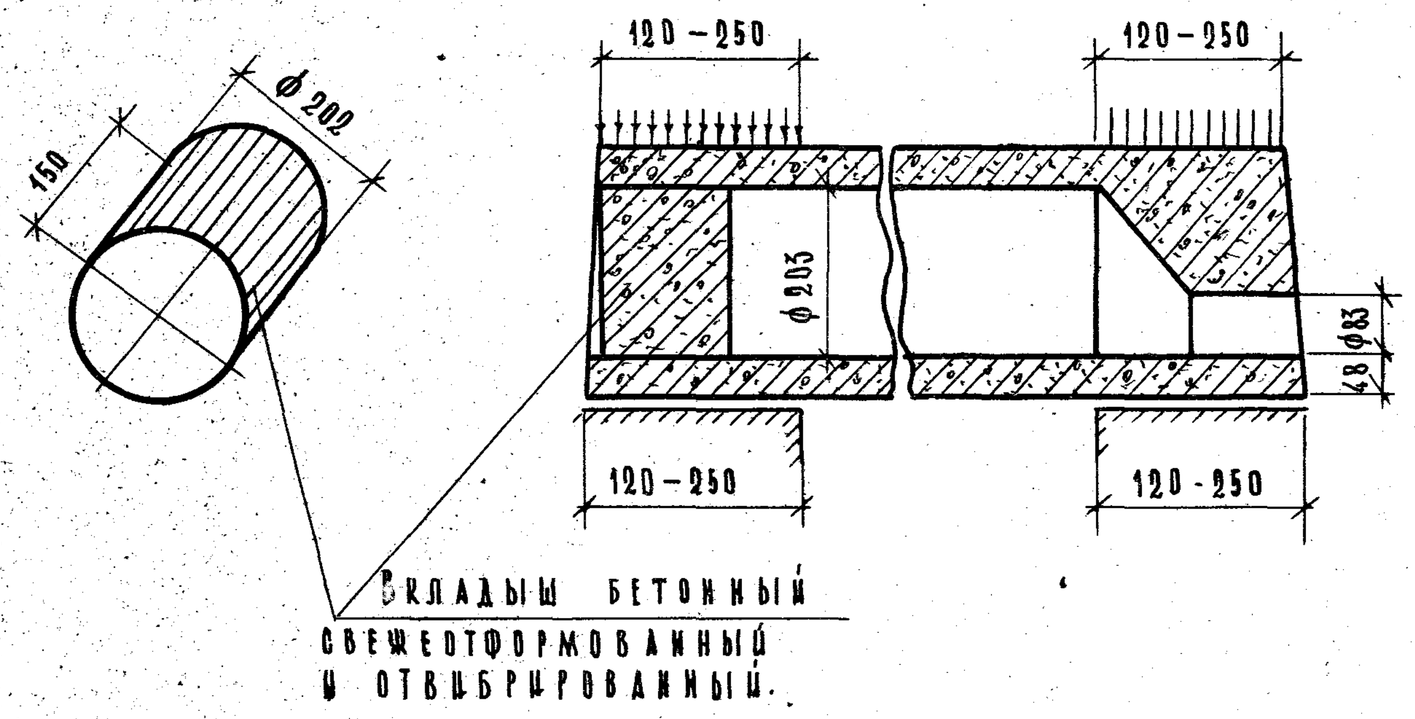

Марка панели	Характеристика изделия.					
	Вес, кг	Объем бетона, м3	Прив. толщ. бетона см	Вес стали, кг	Расход стали на 1м² изделия, кг	Расход стали на 1м³ бетона кг
ПК 4.5–120. 10а	3930	1,974	16.92	162.79	13,95	82.47
ПК 6 – 120. 10а	3930	1.974	16.92	205,92	17.65	104.32
ПК 8 – 120. 10а	3930	1,974	16.92	274,56	23.54	139.09
ПК 4.5–120.15а	6000	3.016	17.09	244.83	13,87	81.10
ПК 6–120. 15а	6000	3.016	17.09	305,68	17.32	101.35
ПК 8–120. 15а	6000	3.016	17.09	405,15	22,96	134.33

Примечания:

1. Панели, обозначенные марками с индексом „а", отличаются от основных панелей /без индекса/ только усилием открытых торцов бетонными вкладышами.
2. Расчетные нагрузки на опорные концы /исходя из призменной прочности бетона марки 350/ приняты:

   при глубине опирания: 12 см – 50 кг/см²
   25 см – 35 кг/см²

   При промежуточных значениях глубины опирания панелей величины расчетных нагрузок принимаются равными расчетным, умноженным на коэффициент по ГОСТ 8829–66.
3. Бетонные вкладыши и панели готовить из бетона одинаковой марки.
4. Заделку вкладышей в торцы выполнять непосредственно после извлечения пуансонов до пропаривания панелей, обеспечив плотное примыкание вкладышей.
5. Закрытые торцы панелей, образуемые при формовании с выходными отверстиями малого диаметра, укладывать на стену с большей нагрузкой.

Т.К.	Панели перекрытий железобетонные многопустотные.	Серия 1.241–1.
1974г.	Панели с усиленными торцами. Деталь заделки торцов панелей.	Выпуск 5 / Лист 14

Схема опирания и загружения при испытании

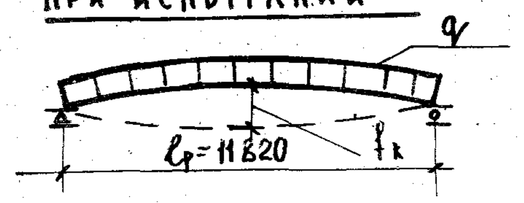

При проведении испытаний следует руководствоваться указаниями ГОСТ 8829-66

Марки панели	Площадь загружения при испытании, см²	Проверка прочности. Вид разрушения и величина коэффициента „С"					
		Текучесть продольной растянутой арматуры или раздробление бетона сжатой зоны одновременно с текучестью продольной растянутой арматуры С=1,4*			Разрыв продольной арматуры или раздробление бетона сжатой зоны или разрушение по косым трещинам до достижения текучести продольной растянутой арматуры или выдергивание арматуры и раскол бетона С=1,5		
		Величина разрушающей нагрузки, кг/м²			Величина разрушающей нагрузки, кг/м²		
		При которой изделия признаются годными /п 2.3.2 ГОСТ/		При которой требуются повторные испытания /п.3.2.2 ГОСТ/	При которой изделия признаются годными /п. 2.3.2. ГОСТ/		При которой требуются повторные испытания /п.3.2.2 ГОСТ/
		с учетом собств. веса изделия	за вычетом собств. веса изделия	за вычетом собственного веса изделия	с учетом собств. веса изделия	за вычетом собств. веса изделия	за вычетом собственного веса изделия
ПК 4,5-120.10	1182 × 96	1150	815	< 815, но ≥ 695	1310	975	< 975, но ≥ 830
ПК 6-120.10	1182 × 96	1360	1025	< 1025, но ≥ 870	1555	1220	< 1220, но ≥ 1040
ПК 8-120.10	1182 × 96	1640	1305	< 1305, но ≥ 1110	1870	1535	< 1535, но ≥ 1305
ПК 4,5-120.15	1182 × 146	1150	815	< 815, но ≥ 694	1310	975	< 975, но ≥ 830
ПК 6-120.15	1182 × 146	1360	1025	< 1025, но ≥ 870	1555	1220	< 1220, но ≥ 1040
ПК 8-120.15	1182 × 146	1640	1305	< 1305, но ≥ 1110	1870	1535	< 1535, но ≥ 1305

* Текучесть продольной растянутой арматуры характеризуется прогибом изделия на величину, превышающую 1/50 длины пролета /п. 3.2.1 а ГОСТ/. Раздробление бетона от сжатия одновременно с текучестью продольной растянутой арматуры характеризуется прогибом в 1,5 и более раза, превышающим прогиб от контрольной нагрузки по проверке жесткости и одновременным раскрытием трещин, нормальных к оси элемента на величину 1 мм и более /п.3.2.1б ГОСТ/.

** Раздробление бетона от сжатия до достижения в растянутой арматуре предела текучести характеризуется прогибом изделия на величину, менее чем в 1,5 раза, превышающим прогиб от контрольной нагрузки по проверке жесткости или раскрытием трещин на величину менее 1 мм /п. 3.2.1.в ГОСТ/.

ТК	Панели перекрытий железобетонные многопустотные	Серия 1.241-1
1974г.	Данные для испытаний многопустотных панелей по прочности	Выпуск 5 / Лист 15

Нач. отдела Л. Булухова; Гл. спец. отд. Э. Це; Рук. группы Н. Каляпкина; Техник Н. Юхина

Копировал; Формат А3

Учебных зданий г. Москва

12826 21

Марка панели	Проверка по образованию трещин*						Проверка жесткости			
	Контрольная нагрузка за вычетом собственного веса изделия (кг/м²) для случая испытания в возрасте** (п. 2.3.7 ГОСТ)					Контрольная ширина раскрытия трещин a_T^K мм (п. 2.3.8 ГОСТ)	Контрольная нагрузка за вычетом собственного веса изделия q, кг/м²	Контрольный прогиб от контрольной нагрузки***, f_K^A, мм (п. 2.3.3 ГОСТ)	Величина измеренного прогиба мм (п. 3.3.2 ГОСТ)	
	3 суток	7 суток	14 суток	28 суток	100 суток				При которой изделие признается годным	При которой требуется повторное испытание
ПК 4,5-120.10	445	435	415	395	360	≤ 0,2	360	22,5	≤ 27,0	> 27,0, но ≤ 29,3
ПК 6-120.10	650	635	600	565	500	≤ 0,2	500	31,3	≤ 37,6	> 37,6, но ≤ 40,7
ПК 8-120.10	950	910	860	790	670	≤ 0,2	670	41,9	≤ 50,3	> 50,3, но ≤ 54,5
ПК 4,5-120.15	445	435	415	395	360	≤ 0,2	360	22,5	≤ 27,0	> 27,0, но ≤ 29,3
ПК 6-120.15	650	635	600	565	500	≤ 0,2	500	31,3	≤ 37,6	> 37,6, но ≤ 40,7
ПК 8-120.15	950	910	860	790	670	≤ 0,2	670	41,9	≤ 50,3	> 50,3, но ≤ 54,5

* Величина нагрузки (кг/м²) при появлении первой трещины, при которой изделие признается годным, должна быть больше или равна контрольной нагрузке за вычетом собственного веса изделия.

** При проведении испытания в промежуточные сроки величина нагрузки определяется по интерполяции.

*** Контрольные прогибы f_K^A отсчитываются с момента загружения панели на испытательном стенде внешней нагрузкой.

Н. Каляпкина — Н. Юхина

Гл. инженер проекта — Гл. техник

Москва

ТК 1974г.	Панели перекрытий железобетонные многопустотные Данные для испытаний многопустотных панелей по трещиностойкости и жесткости	Серия 1.241-1 Выпуск 5 — Лист 16

12826 (22)