ТИПОВЫЕ СТРОИТЕЛЬНЫЕ КОНСТРУКЦИИ, ИЗДЕЛИЯ И УЗЛЫ

СЕРИЯ 1.020-1/87

КОНСТРУКЦИИ КАРКАСА МЕЖВИДОВОГО ПРИМЕНЕНИЯ ДЛЯ МНОГОЭТАЖНЫХ ОБЩЕСТВЕННЫХ ЗДАНИЙ, ПРОИЗВОДСТВЕННЫХ И ВСПОМОГАТЕЛЬНЫХ ЗДАНИЙ ПРОМЫШЛЕННЫХ ПРЕДПРИЯТИЙ

ВЫПУСК 3-14

РИГЕЛИ ВЫСОТОЙ 600 мм С НЕНАПРЯГАЕМОЙ АРМАТУРОЙ КЛАССА АIIIв И АтIVС ДЛЯ ОПИРАНИЯ МНОГОПУСТОТНЫХ ПЛИТ ПЕРЕКРЫТИЙ. АРМАТУРНЫЕ И ЗАКЛАДНЫЕ ИЗДЕЛИЯ.

Рабочие чертежи

400086-02

ТИПОВЫЕ СТРОИТЕЛЬНЫЕ КОНСТРУКЦИИ, ИЗДЕЛИЯ И УЗЛЫ

СЕРИЯ I.020-I/87

КОНСТРУКЦИИ КАРКАСА МЕЖВИДОВОГО ПРИМЕНЕНИЯ ДЛЯ МНОГОЭТАЖНЫХ ОБЩЕСТВЕННЫХ ЗДАНИЙ, ПРОИЗВОДСТВЕННЫХ И ВСПОМОГАТЕЛЬНЫХ ЗДАНИЙ ПРОМЫШЛЕННЫХ ПРЕДПРИЯТИЙ

ВЫПУСК 3-I4

РИГЕЛИ ВЫСОТОЙ 600 мм С НЕНАПРЯГАЕМОЙ АРМАТУРОЙ КЛАССА АШв И Ат-IУС ДЛЯ ОПИРАНИЯ МНОГОПУСТОТНЫХ ПЛИТ ПЕРЕКРЫТИЙ. АРМАТУРНЫЕ ИЗДЕЛИЯ.

Рабочие чертежи

ЦНИИпромзданий

Зам.директора института — В.В.Гранев

Зав. отделом — Э.Н.Кодыш

Главный инженер проекта — Л.М.Янкилевич

Утверждены Управлением проектирования и инженерных изысканий Госстроя России письмо N9-1/410 от 25/XII-92 г.

Введены в действие с 1.03.93, приказ N2а от 15.03.93, АО „Инрекон".

ДЛЯ ОРГАНИЗАЦИЙ

Обозначение документа	Наименование	Стр.
I.020-I/87.3-I4 - ТТ	Технические требования	2
I.020-I/87.3-I4 -I	Каркас укрупнительной сборки СКРI ... СКР4	3
-2	Каркас плоский КРI ... КР6	3
-3	Каркас плоский КР7, КР8	4
-4	Сетка арматурная СI. С2	5
-5	Сетка арматурная С3	5
-6	Сетка арматурная С4, С5	6
-7	Изделие закладное МНI ... МН3	6
-8	Изделие закладное МН4	7
-9	Изделие закладное МН5	7
-I0	Изделие закладное МН6	8
-II	Стержень гнутый СГI ... СГ9	8

Взам. инв. №

Подпись и дата

Инв. № подл.

1.020-1/87. 3-14

Н. контр.	Забабуркин		
Нач. отд.	Кобыш		
ГИП	Янкилевич		
Рук. гр.	Забабуркин		
Вед. инж.	Горшкова		

Содержание

Стадия	Лист	Листов
Р		1

ЦНИИПРОМЗДАНИЙ

Настоящий выпуск содержит рабочие чертежи плоских арматурных изделий и закладных изделий ригелей с высотой сечения 600 мм под многопустотные плиты перекрытий по серии I.020-I/87 выпуск 3-I3, изготовление которых предусмотрено на типовом и нестандартном оборудовании заводов железобетонных изделий.

В состав арматурных изделий входят:
каркасы, сетки, отдельные гнутые стержни, а также каркасы укрупнительной сборки.

Сварные и закладные изделия должны удовлетворять требованиям ГОСТ I0922 - 90 "Арматурные изделия и закладные изделия сварные для железобетонных конструкций".

Все сварные соединения следует выполнять в соответствии с ГОСТ I4098 - 9I "Соединения сварные арматуры и закладных изделий железобетонных конструкций".

Марка стали для пластин закладных изделий назначается в конкретном проекте в соответствии с приложением 2 к п. Iа СНиП 2.03.0I - 84* в зависимости от температуры наружного воздуха.

В спецификациях и выборках не учтен расход стали на осадку анкеров закладных изделий в процессе сварки в тавр, который составляет 2% расхода стали на эти анкера.

Взам. инв. №

Подпись и дата

Инв. № подл.

1.020-1/87. 3-14 - ТТ

Нач. отд.	Кобыш	
ГИП	Янкилевич	
Н. контр.	Забабуркин	

Технические требования

Стадия	Лист	Листов
Р		1

ЦНИИПРОМЗДАНИЙ

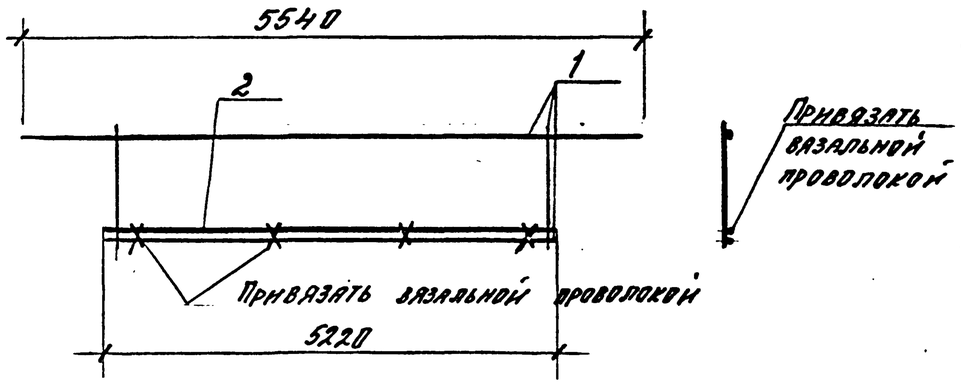

Марка	Поз.	Марка арматурного изделия	Кол.	Масса, кг 1 шт.	Масса, кг всего	Обозначение документа 1.020-1/87.3-14
СКР1	1	КР5	1	19,25	19,25	-2
	2	ф25 AIII в L=5220	1	15,58	15,58	Б.Ч.
				Итого:	34,83	
СКР2	1	КР5	1	19,25	19,25	-2
	2	ф28 AIII в L=5220	1	25,21	25,21	Б.Ч.
				Итого:	44,46	
СКР3	1	КР5	1	19,25	19,25	-2
	2	ф32 AIII в L=5220	1	32,94	32,94	Б.Ч.
				Итого:	52,19	
СКР4	1	КР6	1	28,97	28,97	-2
	2	ф28 AIII в L=5220	1	52,21	52,21	Б.Ч.
				Итого:	81,18	

Арматура класса AIII по ГОСТ 5781-82

Инв. № подл. | Подпись и дата | Взам. инв. №

1.020-1/87.3-14 -1

Н. контр.	Забабуркин		
Нач. отд.	Кодыш		
ГИП	Анкилевич		
Рук. гр.	Забабуркин		
Вед. инж.	Горшкова		

Каркас укрупнительной сборки СКР1...СКР4

Стадия	Лист	Листов
Р		1

ЦНИИПромзданий

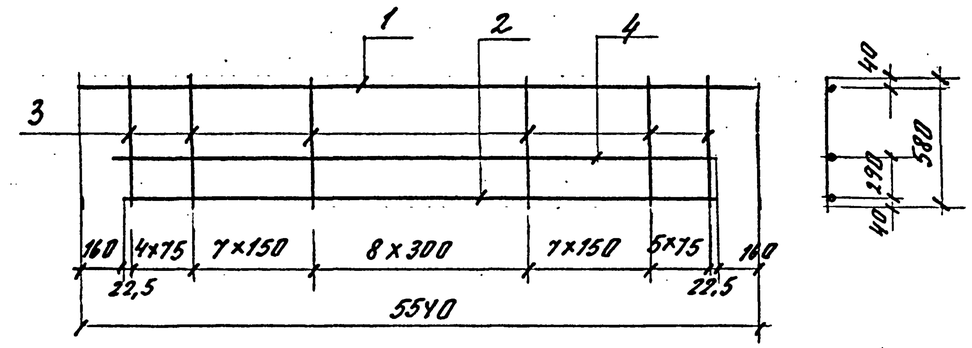

Марка плоского каркаса	Поз.	Сечение	Длина, мм	Кол.	Масса, кг 1 поз.	Масса, кг всего	Масса изделия, кг
КР1	1	ф 10 AIII	5540	1	3,42	3,42	31,61
	2	ф 22 AтIV с	5220	1	15,58	15,58	
	3	ф 10 AIII	580	32	0,36	11,45	
	4	ф 6 AIII	5220	1	1,16	1,16	
КР2	1	ф 10 AIII	5540	1	3,42	3,42	36,13
	2	ф 25 AтIV с	5220	1	20,10	20,10	
	3	ф 10 AIII	580	32	0,36	11,45	
	4	ф 6 AIII	5220	1	1,16	1,16	
КР3	1	ф 12 AIII	5540	1	6,69	6,69	44,43
	2	ф 25 AтIV с	5220	1	20,10	20,10	
	3	ф 12 AII	580	32	0,52	16,48	
	4	ф 6 AII	5220	1	1,16	1,16	

1. Арматура класса AIII по ГОСТ 5781-82
2. Арматура класса AтIV с по ГОСТ 10884-81.

Инв. № подл. | Подпись и дата | Взам. инв. №

1.020-1/87.3-14 -2

Н. контр.	Забабуркин		
Нач. отд.	Кодыш		
ГИП	Анкилевич		
Рук. гр.	Забабуркин		
Вед. инж.	Горшкова		

Каркас плоский КР1...КР6

Стадия	Лист	Листов
Р	1	2

ЦНИИПромзданий

Марка плоского каркаса	Поз.	Сечение	Длина, мм	Кол.	Масса, кг 1 поз.	Масса, кг всего	Масса изделия, кг
КР4	1	ф 12 АIII	5540	1	4,83	4,83	42,57
	2	ф 25 АтIVс	5220	1	20,10	20,10	
	3	ф 12 АIII	580	32	0,52	16,48	
	4	ф 6 АIII	5220	1	1,16	1,16	
КР5	1	ф 10 АIII	5540	1	3,42	3,42	19,25
	2	ф 10 АIII	5220	1	3,22	3,22	
	3	ф 10 АIII	580	32	0,36	11,45	
	4	ф 6 АIII	5220	1	1,16	1,16	
КР6	1	ф 14 АIII	5540	1	6,69	6,69	28,97
	2	ф 12 АIII	5220	1	4,64	4,64	
	3	ф 12 АIII	580	32	0,52	16,48	
	4	ф 6 АIII	5220	1	1,16	1,16	

1. Арматура класса АIII по ГОСТ 5781-82.
2. Арматура класса АтIVс по ГОСТ 10884-81.

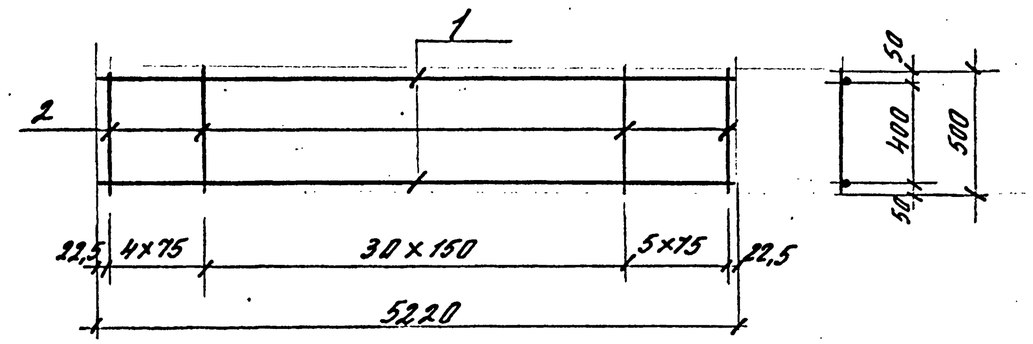

Марка плоского каркаса	Поз.	Сечение	Длина, мм	Кол.	Масса, кг 1 поз.	Масса, кг всего	Масса изделия, кг
КР7	1	ф 22 АтIVс	5220	2	15,58	31,16	39,06
	2	ф 8 АIII	500	40	0,20	7,90	
КР8	1	ф 25 АтIVс	5220	2	20,0	40,0	47,90
	2	ф 8 АIII	500	40	0,20	7,90	

1. Арматура класса АIII по ГОСТ 5781-82.
2. Арматура класса АтIVс по ГОСТ 10884-81.

Н. контр.	Забабуркин		1.020-1/87.3-14 -3
Нач. отд.	Кодыш		Каркас плоский КР7, КР8
ГИП	Янкилевич		Стадия Р, Лист, Листов 1
Рук. гр.	Забабуркин		ЦНИИПромзданий
Вед. инж.	Горшкова		

Инв. № подл. | Подпись и дата | Взам. инв. №

Развертка

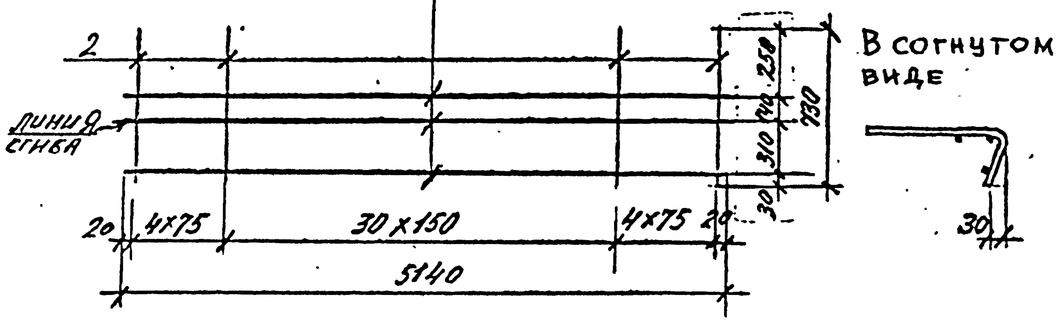

Марка сетки	Поз.	Сечение, мм	Длина, мм	Кол.	Масса, кг		Масса изделия, кг
					1 поз.	всего	
С1	1	5ВрI	5140	3	0,80	2,40	8,64
	2	6АIII	730	39	0,16	6,24	
С2	1	5ВрI	5140	3	0,80	2,40	13,71
	2	ф8АIII	730	39	0,29	11,31	

1. Арматура класса А-III по ГОСТ 5781-82.
2. Арматура класса ВрI по ГОСТ 6727-80.

Н. контр.	Забабуркин		1.020-1/87. 3-14 -4
Нач. отд.	Кодыш		Сетка арматурная С1, С2
ГИП	Янкилевич		Стадия: Р; Лист: -; Листов: 1
Рук. гр.	Забабуркин		ЦНИИПромзданий
Вед. инж.	Горшкова		

Инв. № подл. | Подпись и дата | Взам. инв. №

Развертка

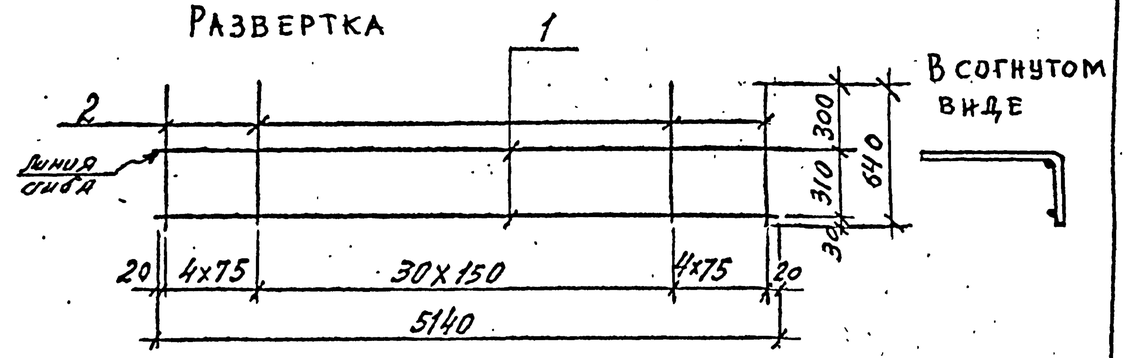

Марка сетки	Поз.	Сечение	Длина, мм	Кол.	Масса, кг		Масса изделия, кг
					1 поз.	всего	
С3	1	ф5ВрI	5140	2	0,80	1,60	7,06
	2	ф6АIII	640	39	0,14	5,46	

1. Арматура класса А-III по ГОСТ 5781-82.
2. Арматура класса ВрI по ГОСТ 6727-80.

Н. контр.	Забабуркин		1.020-1/87. 3-14 -5
Нач. отд.	Кодыш		Сетка арматурная С3
ГИП	Янкилевич		Стадия: Р; Лист: -; Листов: 1
Рук. гр.	Забабуркин		ЦНИИПромзданий
Вед. инж.	Горшкова		

Инв. № подл. | Подпись и дата | Взам. инв. №

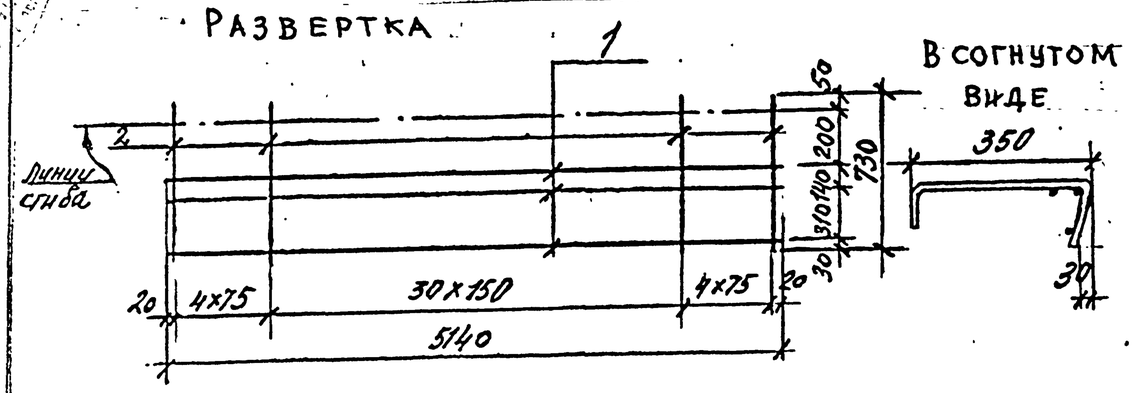

Марка сетки	Поз.	Сечение	Длина, мм	Кол.	Масса, кг 1 поз.	Масса, кг всего	Масса изделия, кг
С4	1	ф5 ВрI	5140	3	0,80	2,40	8,64
	2	ф6 АIII	730	39	0,16	6,24	
С5	1	ф5 ВрI	5140	3	0,80	2,40	13,71
	2	ф8 АIII	730	39	0,29	11,31	

1. Арматура класса А-III по ГОСТ 5781-82.
2. Арматура класса ВрI по ГОСТ 6727-80.

Взам. инв. № | Подпись и дата | Инв. № подл.

Н. контр.	Забабуркин		
Нач. отд.	Кодыш		
ГИП	Янкилевич		
Рук. гр.	Забабуркин		
Вед. инж.	Горшкова		

1.020-1/87. 3-14 -6

Сетка арматурная С4, С5

Стадия	Лист	Листов
Р		1

ЦНИИПРОМЗДАНИЙ

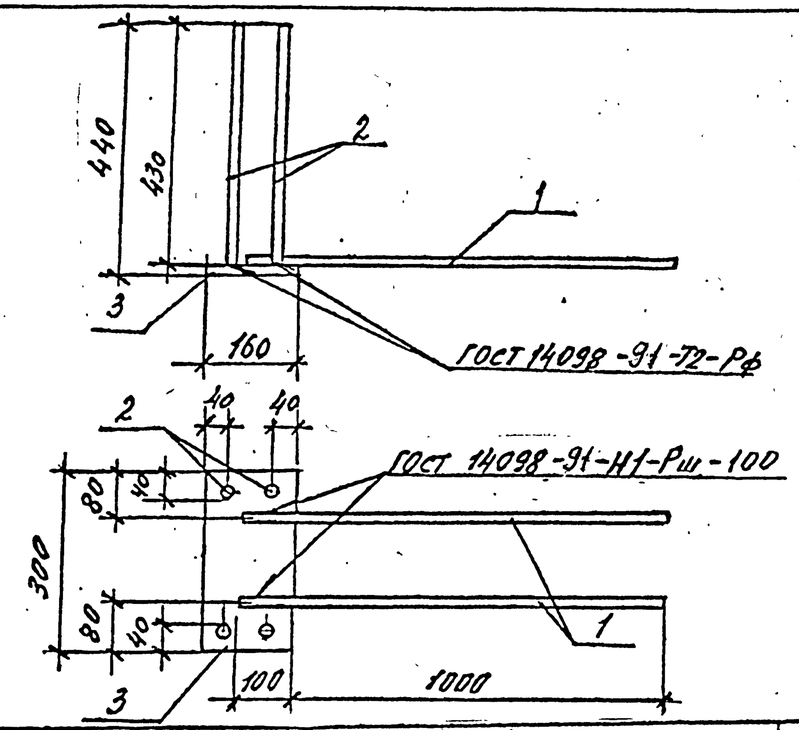

Марка изделия	Поз.	Сечение	Длина, мм	Кол.	Масса, кг 1 поз.	Масса, кг всего	Масса изделия, кг
МН1	1	ф16 АIII	1100	2	1,73	3,46	8,75
	2	ф12 АIII	430	4	0,38	1,52	
	3	-10×160	300	1	3,77	3,77	
МН2	1	ф18 АIII	1100	2	2,2	4,4	9,69
	2	ф12 АIII	430	4	0,38	1,52	
	3	-10×160	300	1	3,77	3,77	
МН3	1	ф20 АIII	1100	2	2,71	5,42	11,43
	2	ф14 АIII	430	4	0,56	2,24	
	3	-10×160	300	1	3,77	3,77	

1. Арматура класса А-III по ГОСТ 5781-82.
2. Прокат стали класса Ст3; ГОСТ 103-76*

Взам. инв. № | Подпись и дата | Инв. № подл.

Н. контр.	Забабуркин		
Нач. отд.	Кодыш		
ГИП	Янкилевич		
Рук. гр.	Забабуркин		
Вед. инж.	Горшкова		

1.020-1/87. 3-14 -7

Изделие закладное МН1...МН3

Стадия	Лист	Листов
Р		1

ЦНИИПРОМЗДАНИЙ

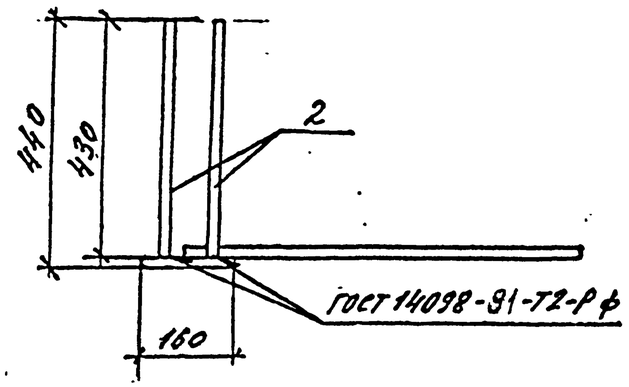

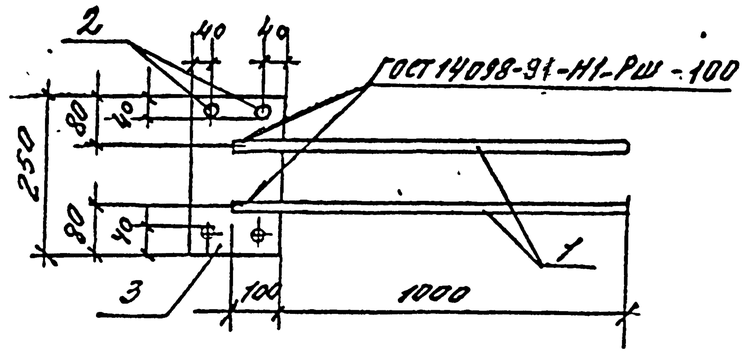

Марка изделия	Поз.	Сечение	Длина, мм	Кол.	Масса, кг 1 поз.	Масса, кг всего	Масса изделия, кг
МН4	1	ф16 А III	1100	2	1,73	3,46	8,68
	2	ф14 А III	430	4	0,52	2,08	
	3	-10×160	250	1	3,14	3,14	

1. Арматура класса А-III по ГОСТ 5781-82.
2. Прокат стали класса Ст3, ГОСТ 103-76*

Н. контр.	Забабуркин		
Нач. отд.	Кодыш		
ГИП	Янкилевич		
Рук. гр.	Забабуркин		
Вед. инж.	Горшкова		

1.020-1/87. 3-14 -8

Изделие закладное МН4

Стадия	Лист	Листов
Р		1

ЦНИИПРОМЗДАНИЙ

Инв. № подл. | Подпись и дата | Взам. инв. №

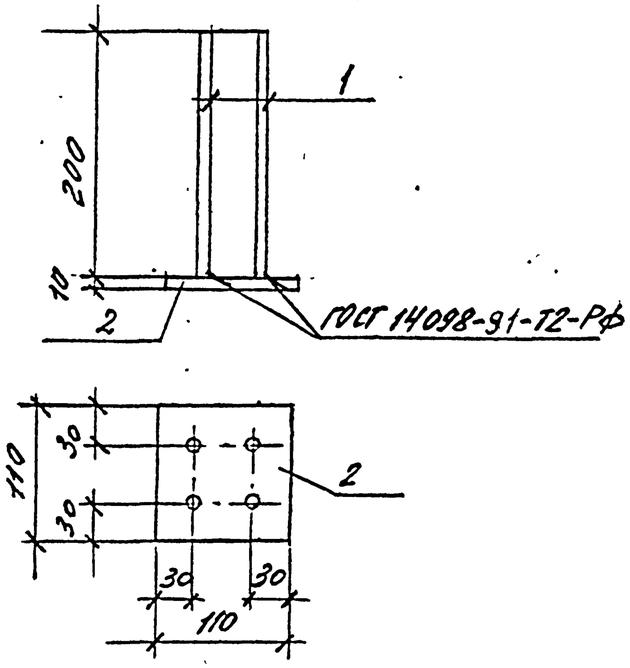

Марка изделия	Поз.	Сечение	Длина, мм	Кол.	Масса, кг 1 шт.	Масса, кг всего	Масса изделия, кг
МН5	1	ф10 А III	200	4	0,12	0,48	1,24
	2	-8×110	110	1	0,76	0,76	

1. Арматура класса А-III по ГОСТ 5781-82.
2. Прокат стали класса Ст3, ГОСТ 103-76*

Н. контр.	Забабуркин		
Нач. отд.	Кодыш		
ГИП	Янкилевич		
Рук. гр.	Забабуркин		
Вед. инж.	Горшкова		

1.020-1/87. 3-14 -9

Изделие закладное МН5

Стадия	Лист	Листов
Р		1

ЦНИИПРОМЗДАНИЙ

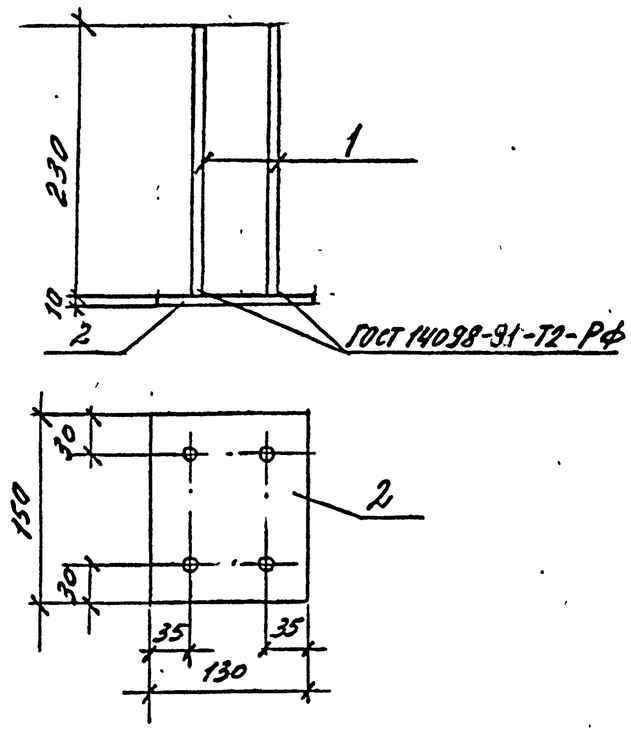

Марка изделия	Поз.	Сечение	Длина, мм	Кол.	Масса, кг 1 шт.	Масса, кг всего	Масса изделия, кг
МН6	1	ф12АIII	230	4	0,22	0,88	2,41
	2	-10×130	150	1	1,53	1,53	

1. Арматура класса АIII по ГОСТ 5781-82.
2. Прокат стали класса Ст3, ГОСТ 103-76*

Н.контр.	Забабуркин		
Нач.отд.	Кодыш		
ГИП	Янкилевич		
Рук.гр.	Забабуркин		
Вед.инж.	Горшкова		

1.020-1/87. 3-14 -10

Изделие закладное МН6

Стадия	Лист	Листов
Р		1

ЦНИИПРОМЗДАНИЙ

Взам. инв. №
Подпись и дата
Инв. № подл.

СГ1... СГ3

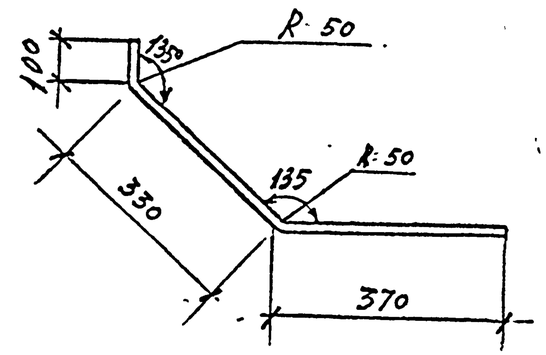

СГ4...СГ6

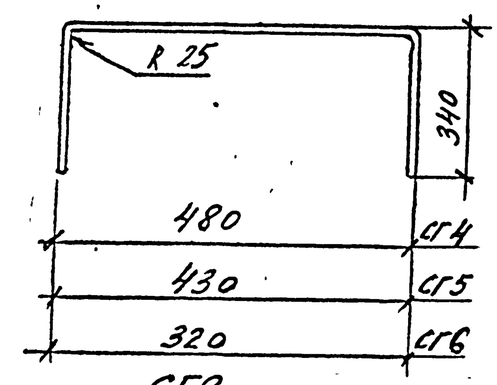

СГ7, СГ8

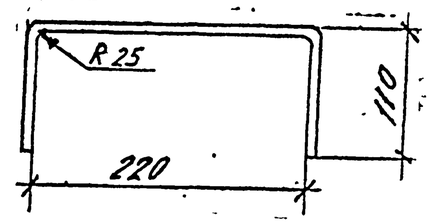

СГ9

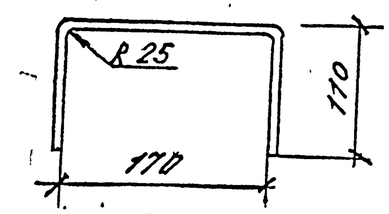

Марка изделия	Сечение, мм	Длина, мм	Масса, кг
СГ1	ф14АIII	800	0,97
СГ2	ф16АIII	800	1,26
СГ3	ф18АIII	800	1,60
СГ4	ф8АIII	1160	0,46
СГ5	ф8АIII	1110	0,44
СГ6	ф10АIII	1000	0,62
СГ7	ф10АIII	450	0,28
СГ8	ф12АIII	450	0,40
СГ9	ф12АIII	400	0,36

Арматура класса АIII по ГОСТ 5781-82.

Н.контр.	Забабуркин		
Нач.отд.	Кодыш		
ГИП	Янкилевич		
Рук.гр.	Забабуркин		
Вед.инж.	Горшкова		

1.020-1/87. 3-14 -11

Стержень гнутый СГ1... СГ9

Стадия	Лист	Листов
Р		1

ЦНИИПРОМЗДАНИЙ

Взам. инв. №
Подпись и дата
Инв. № подл.