ТИПОВЫЕ СТРОИТЕЛЬНЫЕ КОНСТРУКЦИИ, ИЗДЕЛИЯ И УЗЛЫ

СЕРИЯ 1.020 1/87

КОНСТРУКЦИИ КАРКАСА МЕЖВИДОВОГО ПРИМЕНЕНИЯ ДЛЯ МНОГОЭТАЖНЫХ ОБЩЕСТВЕННЫХ ЗДАНИЙ, ПРОИЗВОДСТВЕННЫХ И ВСПОМОГАТЕЛЬНЫХ ЗДАНИЙ ПРОМЫШЛЕННЫХ ПРЕДПРИЯТИЙ

ВЫПУСК 4-2

ДИАФРАГМЫ ЖЕСТКОСТИ. АРМАТУРНЫЕ И ЗАКЛАДНЫЕ ИЗДЕЛИЯ

РАБОЧИЕ ЧЕРТЕЖИ

ТИПОВЫЕ СТРОИТЕЛЬНЫЕ КОНСТРУКЦИИ, ИЗДЕЛИЯ И УЗЛЫ

СЕРИЯ 1.020-1/87

КОНСТРУКЦИИ КАРКАСА МЕЖВИДОВОГО ПРИМЕНЕНИЯ ДЛЯ МНОГОЭТАЖНЫХ ОБЩЕСТВЕННЫХ ЗДАНИЙ, ПРОИЗВОДСТВЕННЫХ И ВСПОМОГАТЕЛЬНЫХ ЗДАНИЙ ПРОМЫШЛЕННЫХ ПРЕДПРИЯТИЙ

ВЫПУСК 4-2

ДИАФРАГМЫ ЖЕСТКОСТИ: АРМАТУРНЫЕ И ЗАКЛАДНЫЕ ИЗДЕЛИЯ:

РАБОЧИЕ ЧЕРТЕЖИ

РАЗРАБОТАНЫ
ЦНИИЭП ТЕХ И ТК

ДИРЕКТОР ИНСТИТУТА — В.ЛЕЛСКИЙ
НАЧАЛЬНИК ОТДЕЛА — В.ВОЛЬНСКИЙ
ГЛИНЖЕНЕР ПРОЕКТА — С.ШАЦ

ЦНИИПРОМЗДАНИЙ
ГЛИНЖЕНЕР ИНСТИТУТА — В.ГРАНЕВ
НАЧАЛЬНИК ОТДЕЛА — Э.КОДЫШ

НИИЖБ ГОССТРОЯ СССР

Д РЕКТОР ИНСТИТУТА — В.СЕРЫХ
НАЧ. ЛАБОРАТОРИИ — В.КЛЕВЦОВ
ЗАВ. СЕКТОРОМ — Н.КОРОВИН

УТВЕРЖДЕНЫ
ГОССТРОЕМ СССР
ПРОТОКОЛ от 12.12.90г № А4-15

ОБОЗНАЧЕНИЕ ДОКУМЕНТА	НАИМЕНОВАНИЕ	СТР.
1.020-1/87.4-2 – ТТ	ТЕХНИЧЕСКИЕ ТРЕБОВАНИЯ	3
– К1	ИЗДЕЛИЯ ЗАКЛАДНЫЕ СБОРНЫЕ СМН-1,	
	СМН-2, СМН-3	4
– К2	ИЗДЕЛИЯ ЗАКЛАДНЫЕ СБОРНЫЕ СМН-4, СМН-5	5
– К3	КАРКАСЫ УКРУПНИТЕЛЬНОЙ СБОРКИ СКР-1,	
	СКР-2, СКР-3, СКР-4	6
– К4	КАРКАСЫ УКРУПНИТЕЛЬНОЙ СБОРКИ СКР-5,	
	СКР-6, СКР-7	6
– К5	СЕТКИ С-1, С-2	7
– К6	СЕТКИ С-3, С-4	7
– К7	СЕТКИ С-5, С-6	8
– К8	СЕТКИ С-7, С-8	8
– К9	СЕТКИ С-9, С-10	9
– К10	СЕТКИ С-11, С-12	9
– К11	СЕТКИ С-13, С-14	10
– К12	СЕТКИ С-15, С-16	10
– К13	СЕТКИ С-17Т, С-17Н, С-18Т, С-18Н	11
– К14	СЕТКИ С-19Т, С-19Н, С-20Т, С-20Н	11
– К15	СЕТКИ С-21Т, С-21Н, С-22Т, С-22Н	12
– К16	СЕТКИ С-23Т, С-23Н, С-24Т, С-24Н	12
– К17	СЕТКИ С-25, С-26	13
– К18	СЕТКИ С-27, С-28	13
– К19	СЕТКИ С-29, С-30	14
– К20	СЕТКИ С-31, С-32	14
– К21	СЕТКИ С-33 С-34	15
– К22	СЕТКИ С-35, С-36	15
– К23	СЕТКИ С-37, С-38	16
– К24	СЕТКИ С-39, С-40	16
– К25	СЕТКИ С-41 С-42	17
– К26	СЕТКИ С-43, С-44	17
– К27	СЕТКИ С-45, С-46	18

ОБОЗНАЧЕНИЕ ДОКУМЕНТА	НАИМЕНОВАНИЕ	СТР.
1.020-1/87.4-2 – К28	СЕТКИ С-47, С-48	18
К29	СЕТКИ С-49Т, С-49Н, С-50Т, С-50Н	19
К30	СЕТКИ С-51Т, С-51Н, С-52Т, С-52Н	19
К31	СЕТКИ С-53Т, С-53Н, С-54Т С-54Н	20
К32	СЕТКИ С-55Т, С-55Н, С-56Т С-56Н	20
К33	СЕТКИ С-57Т, С-57Н, С-58Т, С-58Н	21
К34	СЕТКА С-59	21
К35	СЕТКА С-60	22
К36	СЕТКА С-61	22
К37	СЕТКА С-62	23
К38	СЕТКА С-63	23
К39	СЕТКА С-64	24
К40	КАРКАСЫ ПЛОСКИЕ КР-1, КР 2	25
К41	КАРКАСЫ ПЛОСКИЕ КР-3 КР-4	25
К42	КАРКАСЫ ПЛОСКИЕ КР-5 КР-6, КР-7	26
К43	КАРКАСЫ ПЛОСКИЕ КР-8, КР-9	26
К44	КАРКАСЫ ПЛОСКИЕ КР-10, КР-11	27
К45	КАРКАСЫ ПЛОСКИЕ КР-12, КР-13, КР-14,	27
К46	КАРКАСЫ ПЛОСКИЕ КР-15, КР-16	28
К47	КАРКАСЫ ПЛОСКИЕ КР-17, КР-18	28
К48	КАРКАСЫ ПЛОСКИЕ КР-19, КР-20	29
К49	КАРКАС ПЛОСКИЙ КР-21	29
К50	КАРКАСЫ ПЛОСКИЕ КР-22 КР-23	30
К51	КАРКАСЫ ПЛОСКИЕ КР-24, КР-25	30
К52	КАРКАСЫ ПЛОСКИЕ КР-26, КР-27	31
К53	КАРКАС ПЛОСКИЙ КР-28	31

НАЧ.ОТД	ВОЛЫНСКИЙ	
Н.КОНТР	ВАСИЛЬЕВА	
ГА.КОНСТ	ШАЦ	
СИП	ОСТРОГА	
СИП	ОСИНА	
ПРОВЕР	ВАСИЛЬЕВА	
РАЗРАБ	ЛУКИНА	

1.020-1/87.4-2

СОДЕРЖАНИЕ

СТАДИЯ	ЛИСТ	ЛИСТОВ
Р	1	2

ЦНИИЭП торгово-бытовых зданий и туристских комплексов

ФОРМАТ А3

ИНВ. N ПОДЛ | ПОДПИСЬ И ДАТА | ВЗАМ. ИНВ. N

ОБОЗНАЧЕНИЕ ДОКУМЕНТА	НАИМЕНОВАНИЕ	СТР.
1.020-1/87.4-2-К54	КАРКАСЫ ПЛОСКИЕ КР-29, КР-31	32
-К55	КАРКАСЫ ПЛОСКИЕ КР-30, КР-32	32
-К56	КАРКАСЫ ПЛОСКИЕ КР-33, КР-35	33
-К57	КАРКАСЫ ПЛОСКИЕ КР-34, КР-36	33
-К58	КАРКАСЫ ПЛОСКИЕ КР-37, КР-39, КР-41	34
-К59	КАРКАСЫ ПЛОСКИЕ КР-38, КР-40, КР-42	34
-К60	КАРКАСЫ ПЛОСКИЕ КР-43, КР-44, КР-45	35
-К61	КАРКАСЫ ПЛОСКИЕ КР-46, КР-47, КР-48	35
-К62	КАРКАСЫ ПЛОСКИЕ КР-49, КР-50, КР-51	36
-К63	КАРКАСЫ ПЛОСКИЕ КР-52, КР-53.	36
-К64	ИЗДЕЛИЕ ЗАКЛАДНОЕ МН-1	37
-К65	ИЗДЕЛИЕ ЗАКЛАДНОЕ МН-2	37
-К66	ИЗДЕЛИЕ ЗАКЛАДНОЕ МН-3	38
-К67	СТЕРЖЕНЬ ГНУТЫЙ СГ-1	38
-К68	ПЕТЛЯ СТРОПОВОЧНАЯ СПВ-1	39
-К69	ПЕТЛЯ СТРОПОВОЧНАЯ СПВ-2	39
-К70	ПЕТЛЯ СТРОПОВОЧНАЯ СПВ-3	40
-К71	ПЕТЛЯ СТРОПОВОЧНАЯ СПВ-4	40
-К72	ПЕТЛЯ СТРОПОВОЧНАЯ СПВ-5	41
-К73	ПЕТЛЯ СТРОПОВОЧНАЯ СПВ-6	41
-К74	ПЕТЛЯ СТРОПОВОЧНАЯ СПВ-7	42
-К75	ПЕТЛЯ СТРОПОВОЧНАЯ СПВ-10	42
-К76	ПЕТЛЯ СТРОПОВОЧНАЯ СПВ-8	43
-К77	ПЕТЛЯ СТРОПОВОЧНАЯ СПВ-9	43
-К78	ПЕТЛЯ СТРОПОВОЧНАЯ СПГ-1	44
-К79	ПЕТЛЯ СТРОПОВОЧНАЯ СПГ-2	44
-К80	ПЕТЛЯ СТРОПОВОЧНАЯ СПГ-3	45
-К81	ПЕТЛЯ СТРОПОВОЧНАЯ СПГ-4	45

САГР ГАП РУК ГР ВИПОКУ
ТБЗТК СП СТ.ИНЖ БУРЛАКОВ

ИНВ. N ПОДЛ | ПОДПИСЬ И ДАТА | ВЗАМ. ИНВ. N

1.020-1/87.4-2 | ЛИСТ 2

ФОРМАТ А4

Настоящий выпуск содержит рабочие чертежи плоских арматурных изделий и закладных изделий для диафрагм жесткости по серии 1.020-1/87 выпуск 4.1, рассчитанных на серийное изготовление на типовом и нестандартном оборудовании заводов железобетонных конструкций и специализированных механических заводах.

В состав плоских арматурных изделий входят сетки, каркасы, строповочные петли, отдельные стержни, а также каркасы укрупнительной сборки типа СКР- и СМН-, которые собираются из плоских каркасов и закладных изделий, соединяемых между собой рельефной контактно точечной сваркой. Последние буквы Т или Н в марке изделий отражают их зеркальное отличие.

Все сварные соединения следует выполнять в соответствии с ГОСТ 14098-85 "Соединения сварные арматуры и закладных изделий железобетонных конструкций".

В спецификациях и выборках не учтен расход стали на обадку анкеров закладных изделий в процессе сварки в ТАВР, который составляет до 2% расхода стали на эти анкера.

Сварные арматурные и закладные изделия должны удовлетворять требованиям ГОСТ 10922-75 "Арматурные изделия и закладные изделия сварные для железобетонных конструкций".

Для изготовления строповочных петель следует применять сталь класса АI марок ВСт3сп2 и ВСт3пс2 и класса АсII марки 10ГТ. Сталь марки ВСт3пс2 не допускается применять для монтажных петель, предназначенных для подъема и монтажа диафрагм при температуре ниже минус 40°С.

Марка стали для пластин закладных изделий должна назначаться в конкретном проекте в соответствии с приложением 2 (п. 1А) СНиП 2.03.01-84* в зависимости от температуры наружного воздуха.

Указания по технологии изготовления, сборке, сварке арматурных изделий и закладных изделий разработаны в выпуске 0.7.

НАЧ ОТД	Больнинский		1.020-1/87.4-2-ТТ
Н.КОНТР.	Васильева		
ГА.КОНСТ	Шац		Технические требования
ГИП	Острова		
ГИП	Осина		
ПРОВЕР	Васильева		
РАЗРАБ	Лукина		

Вх. 32851 л.4

СТАДИЯ	ЛИСТ	ЛИСТОВ
Р		1

ЦНИИЭП торгово-бытовых зданий и туристских комплексов

ИНВ. N ПОДЛ. | ПОДПИСЬ И ДАТА | ВЗАМ. ИНВ. N

ФОРМАТ

СМН-1

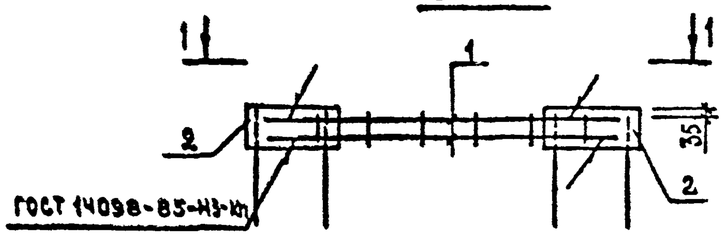

1–1

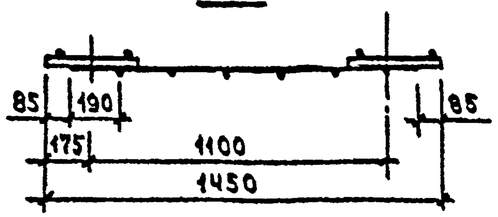

СМН-2

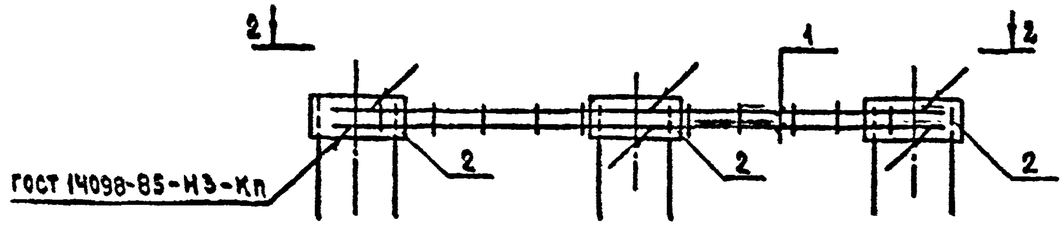

2–2

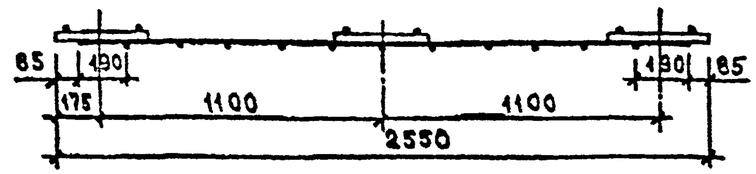

СМН-3

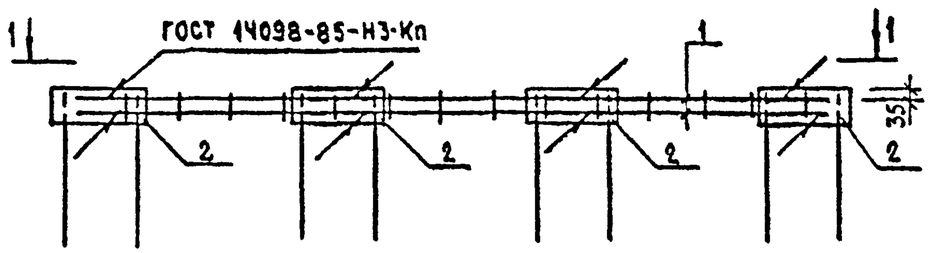

1—1

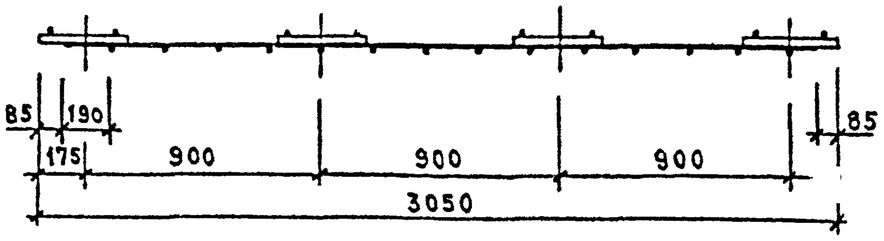

МАРКА СБОРНОГО АРМАТУРН. ИЗДЕЛИЯ	ПОЗ.	МАРКА АРМАТУРНОГО ИЗДЕЛИЯ	КОЛ.	МАССА, КГ		ОБОЗНАЧЕНИЕ ДОКУМЕНТА
				1 ШТ	ВСЕГО	
СМН-1	1	КР-17	1	4.19	4.19	К47
	2	МН-1	2	5.64	11.28	К64
	ИТОГО: 15.46					
СМН-2	1	КР-18	1	7.78	7.78	К47
	2	МН-1	3	5.64	16.91	К64
	ИТОГО: 24.69					
СМН-3	1	КР-19	1	9.43	9.43	К48
	2	МН-1	4	5.64	22.55	К64
	ИТОГО: 31.98					

НАЧ.ОТД.	ВОЛЫНСКИЙ	
Н.КОНТР.	ВАСИЛЬЕВА	
ГЛ.КОНСТ	ВАЦ	
ГИП	ОСТРОВА	
ГИП	ОСИПА	
ПРОВЕР	ВАСИЛЬЕВА	
РАЗРАБ	ЛУКИНА	

1.020-1/87 . 4-2-К1

ИЗДЕЛИЯ ЗАКЛАДНЫЕ СБОРНЫЕ

СМН-1, СМН-2, СМН-3

СТАДИЯ	ЛИСТ	ЛИСТОВ
Р		1

ЦНИИЭП Промзданий и инженерных сооружений

Вх.32851 л.5

ФОРМАТ А3

ВИНОКУР		
ВИРААКОВА		
РУК.ГР.	СТ.ИНЖ.	
ГИП	СП	
СЛПР	ТЕХТК	

ВЗАМ.ИНВ. | ПОДПИСЬ И ДАТА | ИНВ. ПОДЛ.

СМН-5

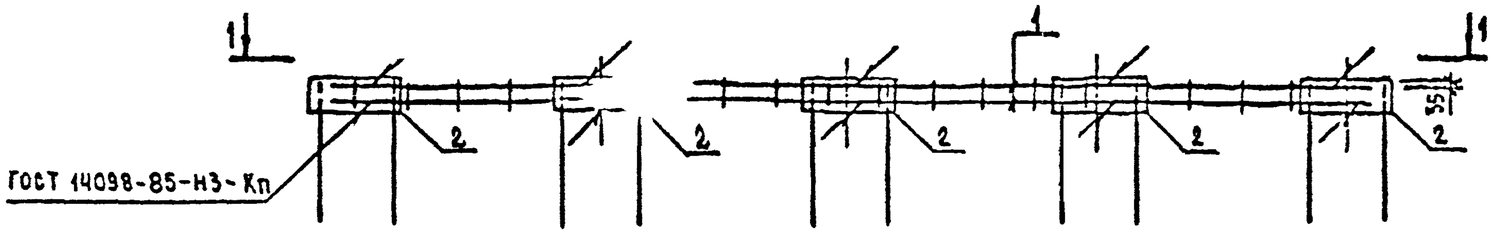

1 — 1

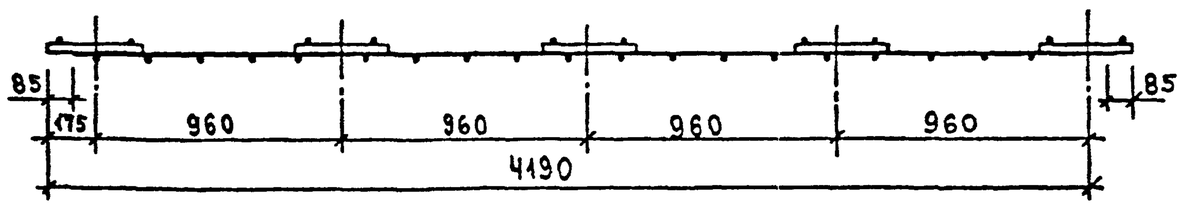

СМН-4

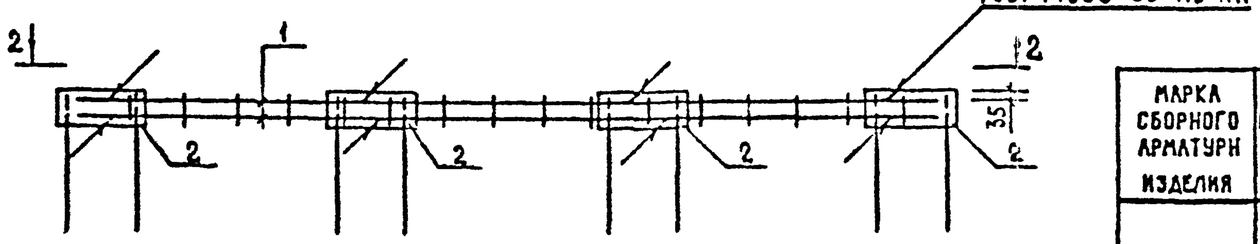

2 — 2

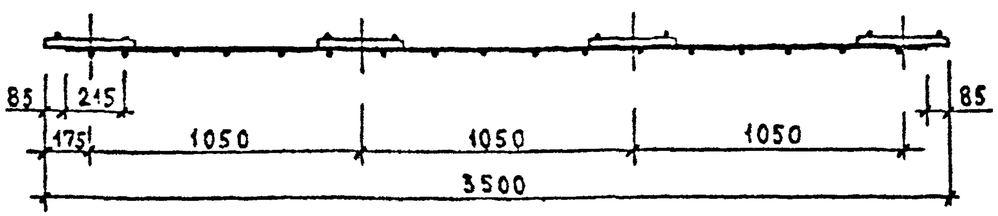

МАРКА СБОРНОГО АРМАТУРН ИЗДЕЛИЯ	ПОЗ.	МАРКА АРМАТУРНОГО ИЗДЕЛИЯ	КОЛ.	МАССА, КГ 1 ШТ	МАССА, КГ ВСЕГО	ОБОЗНАЧЕНИЕ ДОКУМЕНТА
СМН-4	1	КР-20	1	10.90	10.90	К48
	2	МН-1	4	5.64	22.55	К64
	ИТОГО: 33.45					
СМН-5	1	КР-21	1	13.15	13.15	К49
	2	МН-1	5	5.64	28.20	К64
	ИТОГО: 41.35					

НАЧ.ОТД	ВОЛЕНСКИЙ	
Н.КОНТР.	ВАСИЛЬЕВА	
ГЛ.КОНСТ	САШ	
ГИП	ОСТРОВА	
ГИП	СОУНА	
ПРОВЕР	ВАСИЛЬЕВА	
РАЗРАБ	[illegible]	

1.020-1/87 . 4=2-К 2

ИЗДЕЛИЯ ЗАКЛАДНЫЕ СБОРНЫЕ СМН-4, СМН-5

СТАДИЯ	ЛИСТ	ЛИСТОВ
Р		1

ЦНИИЭП

Вх. 34851 л.6

ФОРМАТ А2

ВЗАМ.ИНВ.	
ПОДПИСЬ И ДАТА	
ИНВ. ПОДЛ.	

САПР	ТЛП	ВЛ ЮКУР
ТБЗТК	ЭП	СТ ИНЖ БУРЛАКОВА

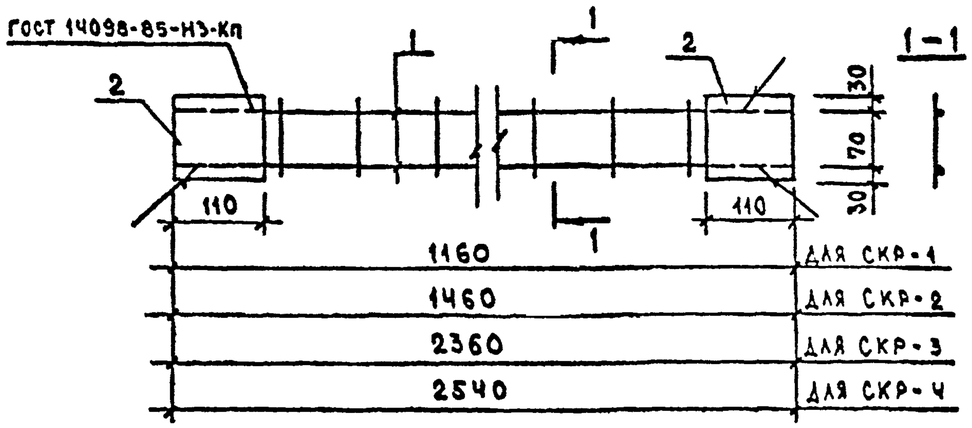

МАРКА СБОРНОГО АРМАТУРН. ИЗДЕЛИЯ	ПОЗ.	МАРКА АРМАТУРНОГО ИЗДЕЛИЯ	КОЛ.	МАССА, КГ 1 ШТ	МАССА, КГ ВСЕГО	ОБОЗНАЧЕНИЕ ДОКУМЕНТА
СКР-1	1	КР-8	1	3.78	3.78	К43
	2	МН-2	2	1.65	3.30	К65
	ИТОГО: 7.09					
СКР-2	1	КР-9	1	4.71	4.71	К43
	2	МН-2	2	1.65	3.30	К65
	ИТОГО: 8.01					
СКР-3	1	КР-10	1	7.63	7.63	К44
	2	МН-2	2	1.65	3.30	К65
	ИТОГО: 10.93					
СКР-4	1	КР-11	1	8.22	8.22	К44
	2	МН-2	2	1.65	3.30	К65
	ИТОГО: 11.52					

НАЧ.ОТД.	ВОЛЫНСКИЙ		
Н.КОНТР.	ВАСИЛЬЕВА		
ГЛ.КОНСТ	ШАЦ		
ГИП	ОСТРОВА		
ГИП	ОСИНА		
ПРОВЕР	ВАСИЛЬЕВА		
РАЗРАБ	ЛЯХИНА		

1.020-1/87. 4-2-К3

КАРКАСЫ УКРУПНИТЕЛЬНОЙ СБОРКИ СКР-1, СКР-2, СКР-3, СКР-4

СТАДИЯ	ЛИСТ	ЛИСТОВ
Р		1

ЦНИИЭП торгово-бытовых зданий и туристских комплексов

ВИЧЮКИН, БИРЛАКОВА, РУК.ГР., СТ.ИНЖ., ТЛП, СП, САПР, ТБЗТК

ВЗАМ.ИНВ., ПОДПИСЬ И ДАТА, ИНВ. ПОДЛ.

ФОРМАТ А4

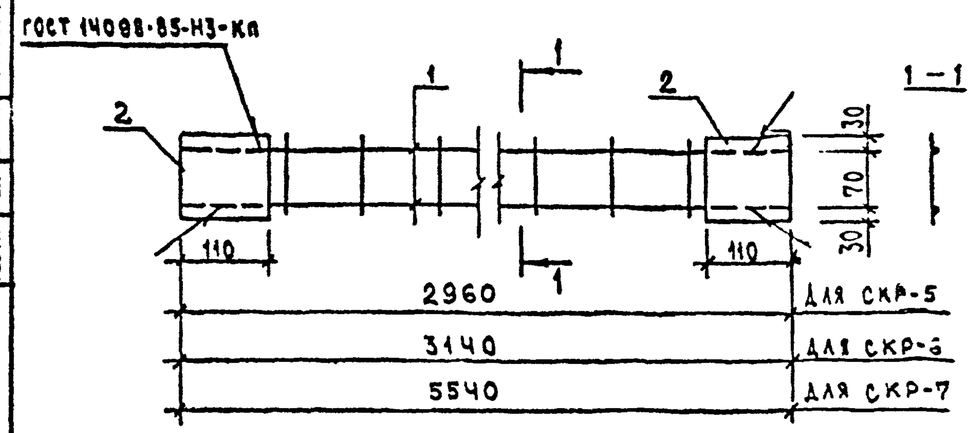

МАРКА СБОРНОГО АРМАТУРН ИЗДЕЛИЯ	ПОЗ.	МАРКА АРМАТУРНОГО ИЗДЕЛИЯ	КОЛ.	МАССА, КГ 1 ШТ	МАССА, КГ ВСЕГО	ОБОЗНАЧЕНИЕ ДОКУМЕНТА
СКР-5	1	КР-12	1	9.58	9.58	К45
	2	МН-2	2	1.65	3.30	К65
	ИТОГО: 12.88					
СКР-6	1	КР-13	1	10.17	10.17	К45
	2	МН-2	2	1.65	3.30	К65
	ИТОГО: 13.47					
СКР-7	1	КР-14	1	18.14	18.14	К45
	2	МН-2	2	1.65	3.30	К65
	ИТОГО: 21.45					

НАЧ.ОТД.	ВОЛЫНСКИЙ		
Н.КОНТР.	ВАСИЛЬЕВА		
ГЛ.КОНСТ	ШАЦ		
ГИП	ОСИНА		
ГИП	ОСТРОВА		
ПРОВЕР	ВАСИЛЬЕВА		
РАЗРАБ.	ЛЯХИНА		

1.020-1/87. 4-2-К4

КАРКАСЫ УКРУПНИТЕЛЬНОЙ СБОРКИ СКР-5, СКР-6, СКР-7

СТАДИЯ	ЛИСТ	ЛИСТОВ
Р		1

ЦНИИЭП

ВИЧЮКИН, БИРЛАКОВА, РУК.ГР., СТ.ИНЖ., ТЛП, СП, САПР, ТБЗТК

ВЗАМ.ИНВ., ПОДПИСЬ И ДАТА, ИНВ. ПОДЛ.

Вх. 32851 л.7

ФОРМАТ А4

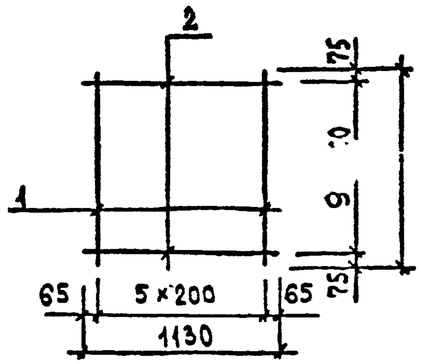

СХЕМЫ ВЫРЕЗОВ

ДЛЯ С-1

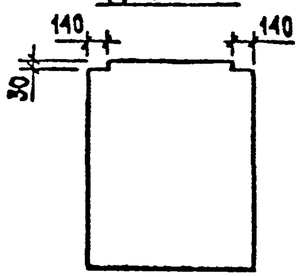

ДЛЯ С-2

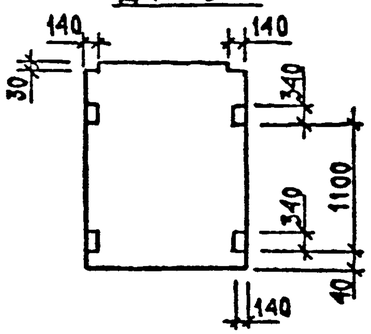

МАРКА ИЗДЕЛИЯ	ПОЗ.	СЕЧЕНИЕ ММ	ДЛИНА ММ	КОЛ.	МАССА, КГ		
					ПОЗ.	ВСЕХ	ИЗДЕЛ.
С-1, С-2	1	Ф6AIII	1950	6	0.43	2.60	4.17
	2	Ф5ВРI	1130	10	0.16	1.57	

АРМАТУРА КЛАССА AIII ПО ГОСТ 5781-82

АРМАТУРА КЛАССА ВРI ПО ГОСТ 8727-80

НАЧ.ОТД.	ВОЛЫНСКИЙ		1.020-1/87. 4-2-К5
Н.КОНТР.	ВАСИЛЬЕВА		
ГЛ.КОНСТ	ШАЦ		СЕТКИ С-1, С-2
ГИП	ОСТРОВА		
ГИП	ОСИНА		
РАЗРАБ.	ЛИХОТА		
ПРОВЕР.	ВАСИЛЬЕВА		

СТАДИЯ	ЛИСТ	ЛИСТОВ
Р		1

ЦНИИЭП торгово-бытовых зданий и туристских комплексов

ФОРМАТ А4

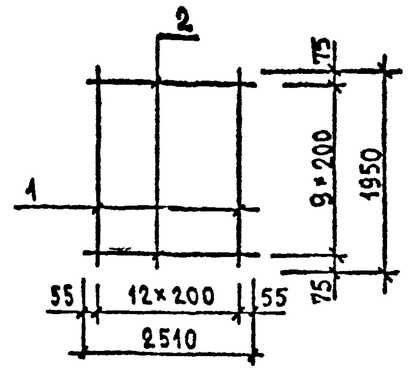

СХЕМЫ ВЫРЕЗОВ

ДЛЯ С-3

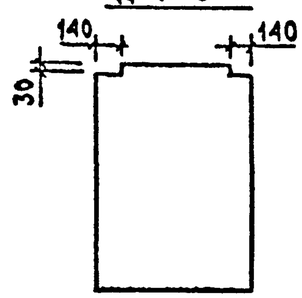

ДЛЯ С-4

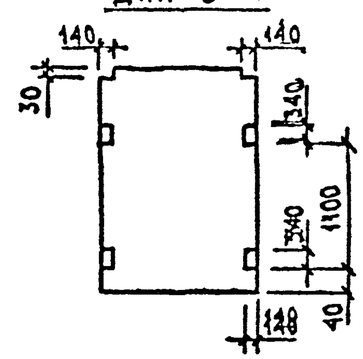

МАРКА ИЗДЕЛИЯ	ПОЗ.	СЕЧЕНИЕ ММ	ДЛИНА ММ	КОЛ.	МАССА, КГ		
					ПОЗ.	ВСЕХ	ИЗДЕЛ.
С-3, С-4	1	Ф6AIII	1950	13	0.43	5.63	9.12
	2	Ф5ВРI	2510	10	0.35	3.49	

АРМАТУРА КЛАССА AIII ПО ГОСТ 5781-82

АРМАТУРА КЛАССА ВРI ПО ГОСТ 8727-80

Вх. 32851 л. 8

НАЧ.ОТД.	ВОЛЫНСКИЙ		1.020-1/87. 4-2-К6
Н.КОНТР.	ВАСИЛЬЕВА		
ГЛ.КОНСТ	ШАЦ		СЕТКИ С-3, С-4
ГИП	ОСИНА		
ГИП	ОСТРОВА		
РАЗРАБ	ЛИХОТА		
ПРОВЕР.	ВАСИЛЬЕВА		

СТАДИЯ	ЛИСТ	ЛИСТОВ
Р		1

ЦНИИЭП торгово-бытовых зданий и туристских комплексов

ФОРМАТ А4

АПР ТБЗТК | ТЛП СП | РУК.ГР. СТ.ИНЖ | ВИНОКУР БУРЛАКОВА

САПР ТБЗТК | ТЛП СП | РУК.ГР. СТ.ИНЖ | ВИНОКУР БУРЛАКОВА

ВЗАМИНВ. | ПОДПИСЬ И ДАТА | ИНВ. ПОДЛ.

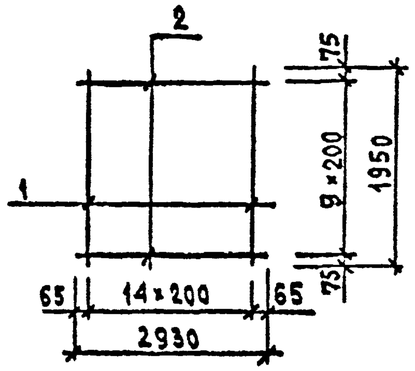

СХЕМЫ ВЫРЕЗОВ

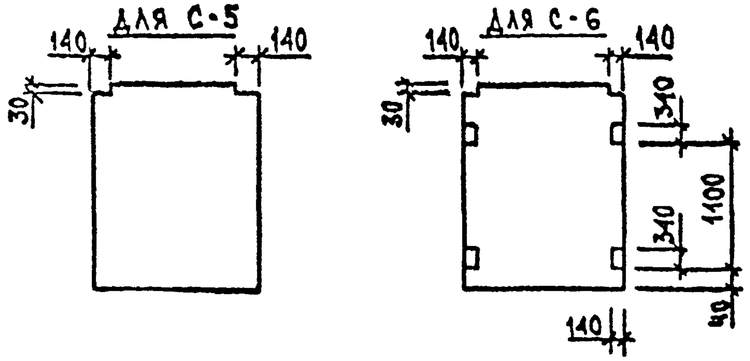

МАРКА ИЗДЕЛИЯ	ПОЗ.	СЕЧЕНИЕ ММ	ДЛИНА ММ	КОЛ.	МАССА, КГ		
					ПОЗ.	ВСЕХ	ИЗДЕЛ.
С-5,С-6	1	Ø6AIII	1950	15	0.43	6.49	10.57
	2	Ø5ВРI	2930	10	0.41	4.07	

АРМАТУРА КЛАССА AIII ПО ГОСТ 5781-82

АРМАТУРА КЛАССА ВРI ПО ГОСТ 6727-80

НАЧ.ОТД.	ВОЛЬНСКИЙ		
Н.КОНТР.	ВАСИЛЬЕВА		
Л.КОНСТ.	ШАЦ		
ГИП	ОСТРОВА		
ГИП	ОСИПА		
РАЗРАБ.	ЛЖИЛА		
ПРОВЕР.	ВАСИЛЬЕВА		

1.020-1/87. 4-2-К7

СЕТКИ С-5, С-6

СТАДИЯ	ЛИСТ	ЛИСТОВ
Р		1

ЦНИИЭП торгово-бытовых зданий и туристских комплексов

ФОРМАТ А4

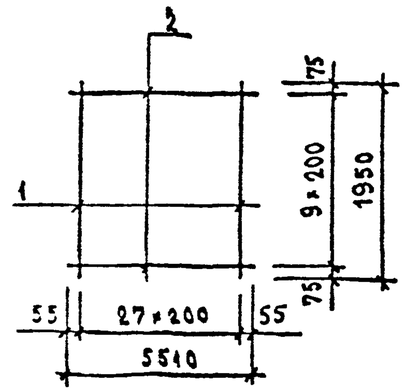

СХЕМЫ ВЫРЕЗОВ.

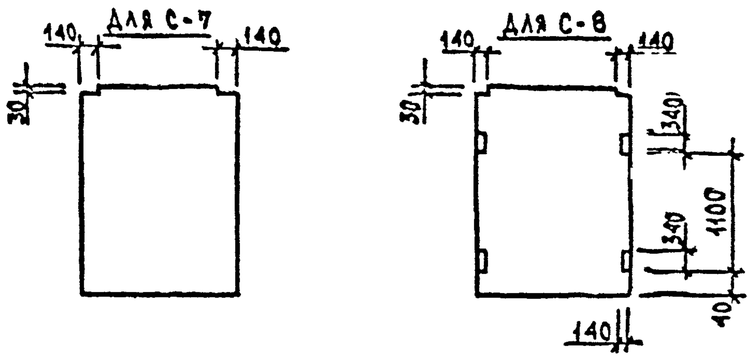

МАРКА ИЗДЕЛИЯ	ПОЗ.	СЕЧЕНИЕ ММ	ДЛИНА ММ	КОЛ.	МАССА, КГ		
					ПОЗ.	ВСЕХ	ИЗДЕЛ.
С-7,С-8	1	Ø6AIII	1950	28	0.43	12.12	19.78
	2	Ø5ВРI	5510	10	0.77	7.66	

АРМАТУРА КЛАССА AIII ПО ГОСТ 5781-82

АРМАТУРА КЛАССА ВРI ПО ГОСТ 6727-80

Вх. 32851 л.9

НАЧ.ОТД.	ВОЛЬНСКИЙ		
Н.КОНТР.	ВАСИЛЬЕВА		
Л.КОНСТ.	ШАЦ		
ГИП	ОСИПА		
ГИП	ОСТРОВА		
РАЗРАБ.	ЛЖИЛА		
ПРОВЕР.	ВАСИЛЬЕВА		

1.020-1/87. 4-2-К8

СЕТКИ С-7, С-8

СТАДИЯ	ЛИСТ	ЛИСТОВ
Р		1

ЦНИИЭП торгово-бытовых зданий и туристских комплексов

ФОРМАТ А4

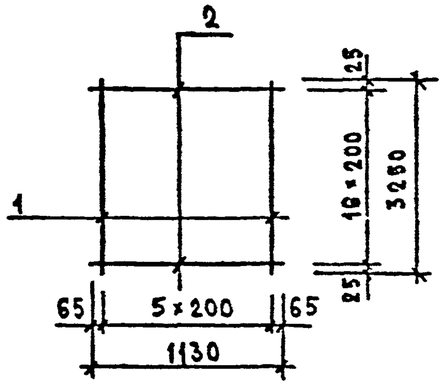

Схемы вырезов

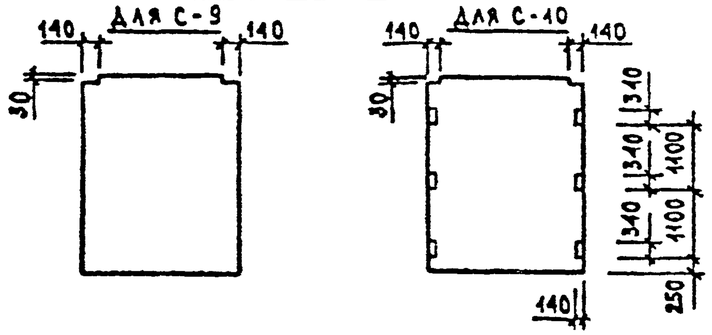

Марка изделия	Поз.	Сечение мм	Длина мм	Кол.	Масса, кг		
					поз.	всех	издел.
С-9,С-10	1	⌀6AIII	3250	6	0.72	4.33	7.00
	2	⌀5ВрI	1130	17	[illegible]	[illegible].67	

Арматура класса AIII по ГОСТ 5781-82

Арматура класса ВрI по ГОСТ 6727-80

Нач.отд.	Волынский		1.020-1/87 4-2-К8
Н.контр.	Васильева		
Гл.конст.	Цац		Сетки С-8, С-10
ГИП	Острова		Стадия: Р; Лист: ; Листов: 1
ГИП	Осина		ЦНИИЭП торгово-бытовых зданий и туристских комплексов
Разраб.	Лисина		
Провер.	Васильева		

Инв. № подл. | Подпись и дата | Взам. инв. №

ФОРМАТ А4

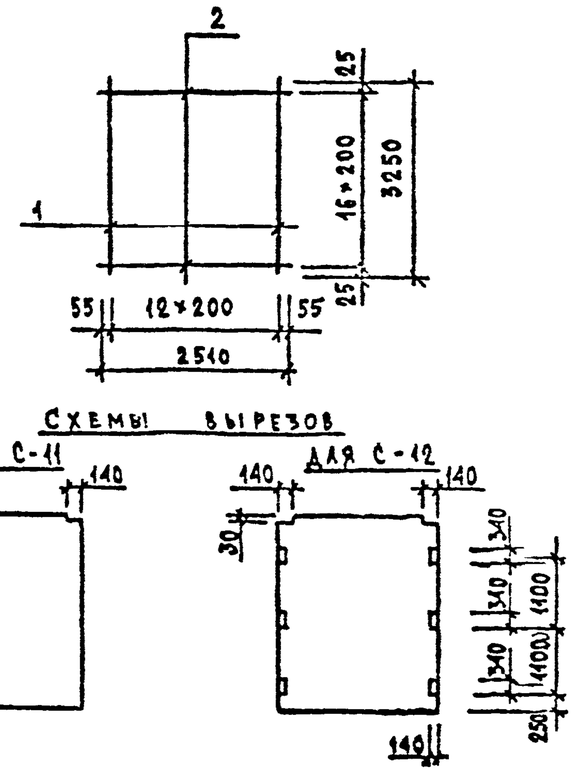

Схемы вырезов

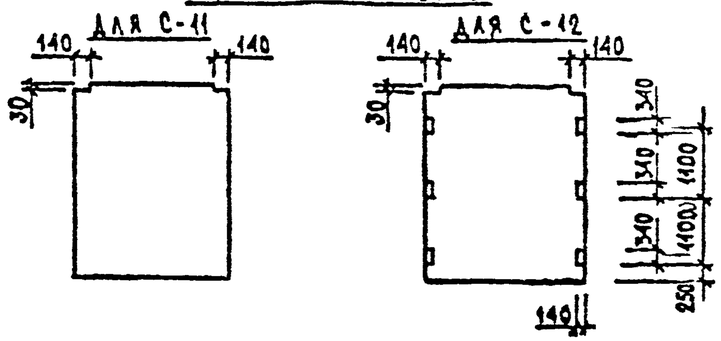

Марка изделия	Поз.	Сечение мм	Длина мм	Кол.	Масса кг		
					поз.	всех	издел.
С-11,С-12	1	⌀6AIII	3250	13	0.72	9.38	15.31
	2	⌀5ВрI	2510	17	0.35	5.93	

Арматура класса AIII по ГОСТ 5781-82

Арматура класса ВрI по ГОСТ 6727-80

Вх. 32851 л.16

Нач.отд.	Волынский		1.020-1/87. 4-2-К10
Н.контр.	Васильева		
Гл.конст.	Цац		Сетки С-11
ГИП	Осина		Стадия: Р; Лист: ; Листов: 1
ГИП	Острова		ЦНИИЭП торгово-бытовых зданий и туристских комплексов
Разраб.	Лисина		
Провер.	Васильева		

Инв. № подл. | Подпись и дата | Взам. инв. №

ФОРМАТ А4

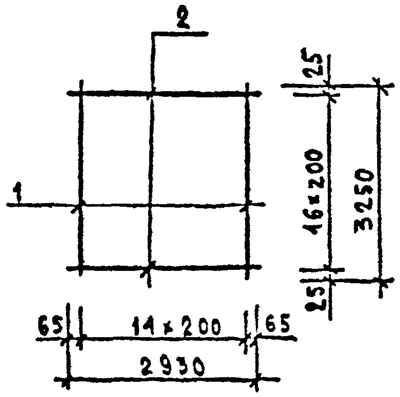

СХЕМЫ ВЫРЕЗОВ

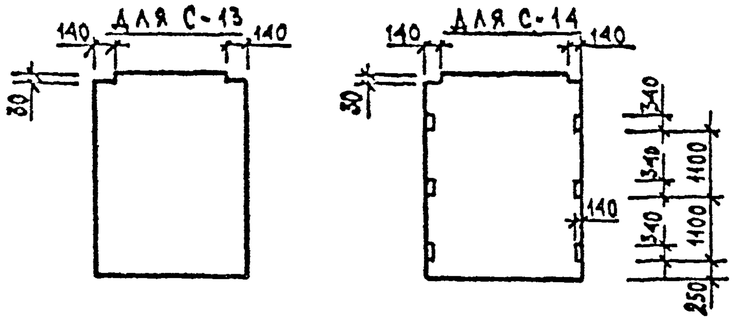

МАРКА ИЗДЕЛИЯ	ПОЗ.	СЕЧЕНИЕ ММ	ДЛИНА ММ	КОЛ.	МАССА, КГ		
					ПОЗ.	ВСЕХ	ИЗДЕЛ.
С-13, С-14	1	Ф6AIII	3250	15	0.72	10.82	17.75
	2	Ф5ВрI	2930	17	0.41	6.92	

АРМАТУРА КЛАССА A-III ПО ГОСТ 5781-82

АРМАТУРА КЛАССА ВрI ПО ГОСТ 6727-80

САПР	ВИНЮКР		
ТЕЗТК	БУРЛАКОВА		
ТЛП	РУКГР.		
СП	СТЖХ		
НАЧ.ОТД	ВОЛЕНСКИЙ		1.020-1/87. 4-2-К11
Н.КОНТР	ВАСИЛЬЕВА		
ГЛ.КОНСТ	ШАЦ		СЕТКИ С-13, С-14
ГИП	ОСТРОВА		СТАДИЯ Р / ЛИСТ / ЛИСТОВ 1
ГИП	СОЗИНА		ЦНИИЭП торгово-бытовых зданий и туристских комплексов
РАЗРАБ.	ПУКИНА		
ПРОВЕР.	ВАСИЛЬЕВА		

ФОРМАТ А4

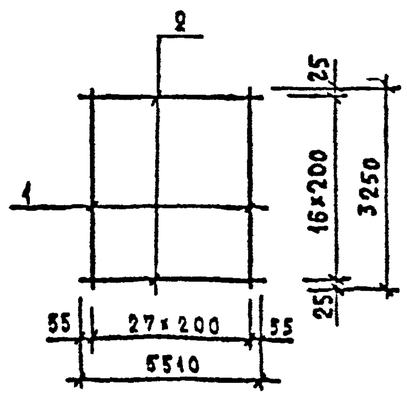

СХЕМЫ ВЫРЕЗОВ

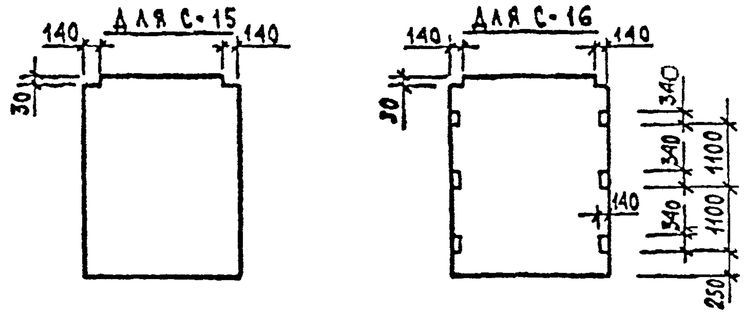

МАРКА ИЗДЕЛИЯ	ПОЗ.	СЕЧЕНИЕ ММ	ДЛИНА ММ	КОЛ.	МАССА, КГ		
					ПОЗ.	ВСЕХ	ИЗДЕЛ
С-15, С-16	1	Ф6AIII	3250	28	0.72	20.20	33.22
	2	Ф5ВрI	5510	17	0.77	13.02	

АРМАТУРА КЛАССА A-III ПО ГОСТ 5781-82

АРМАТУРА КЛАССА ВрI ПО ГОСТ 6727-80

Рх 32851 л.11

САПР	ВИНЮКР		
ТЕЗТК	БУРЛАКОВА		
ТЛП	РУКГР.		
СП	СТЖХ		
НАЧ.ОТД	ВОЛЕНСКИЙ		1.020-1/87. 4-2-К12
Н.КОНТР.	ВАСИЛЬЕВА		
ГЛ.КОНСТ	ШАЦ		СЕТКИ С-15, С-16
ГИП	СОЗИНА		СТАДИЯ Р / ЛИСТ / ЛИСТОВ 1
ГИП	ОСТРОВА		ЦНИИЭП торгово-бытовых зданий и туристских комплексов
РАЗРАБ	ПУКИНА		
ПРОВЕР.	ВАСИЛЬЕВА		

ФОРМАТ А4

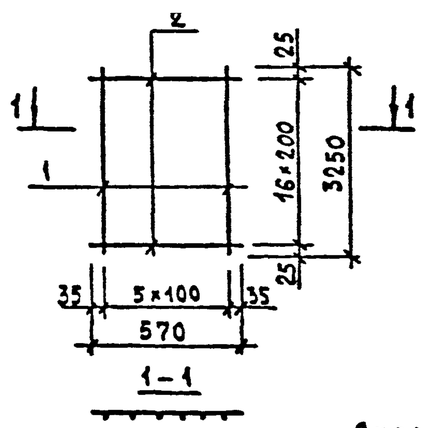

1-1

СХЕМЫ ВЫРЕЗОВ

ДЛЯ С-17т

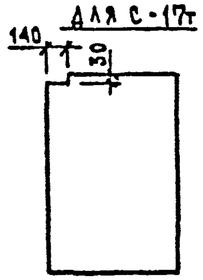

ДЛЯ С-17н

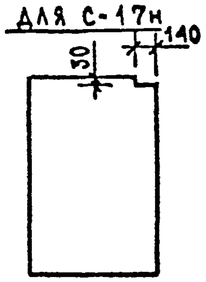

СХЕМЫ ВЫРЕЗОВ

ДЛЯ С-18т

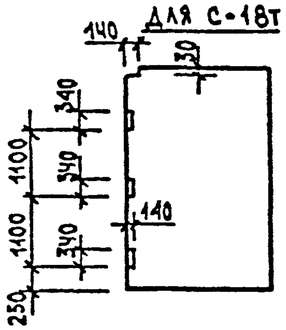

ДЛЯ С-18н

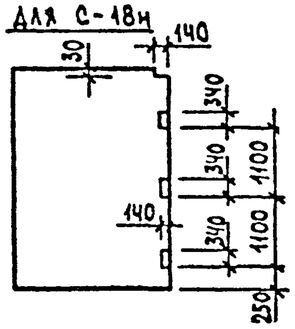

МАРКА ИЗДЕЛИЯ	ПОЗ.	СЕЧЕНИЕ ММ	ДЛИНА ММ	КОЛ.	МАССА, КГ		
					ПОЗ.	ВСЕХ	ИЗДЕЛ.
С-17т, С-17н С-18т, С-18н	1	⌀6AIII	3250	6	0.72	4.33	5.68
	2	⌀5BPI	570	17	0.08	1.35	

АРМАТУРА КЛАССА AIII ПО ГОСТ 5781-82

АРМАТУРА КЛАССА BPI ПО ГОСТ 8727-80

ГИП	ВИНОКУР		
РУК.ГР.	БУРЛАКОВА		
ТЛП	СТЛЖХ		
СП			
ПР	ТБЗТК		

НАЧ.ОТД.	ВОЛЫНСКИЙ		1.020-1/87. 4-2-К13
Н.КОНТР.	ВАСИЛЬЕВА		
ГЛ.КОНСТ.	ШАЦ		СЕТКИ С-17Т, С-17Н С-18Т, С-18Н
ГИП	ОСТРОВА		
ГИП	ОСИНА		
РАЗРАБ.	ЛУНИНА		
ПРОВЕР.	ВАСИЛЬЕВА		

СТАДИЯ	ЛИСТ	ЛИСТОВ
Р		1

ЦНИИЭП торгово-бытовых зданий и туристских комплексов

ФОРМАТ А4

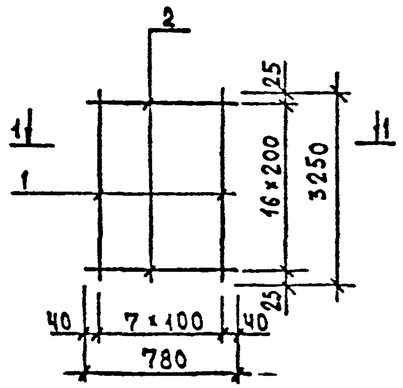

1-1

СХЕМЫ ВЫРЕЗОВ

ДЛЯ С-19т

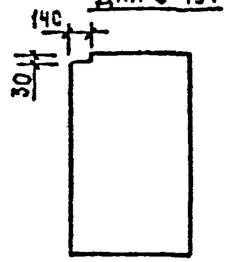

ДЛЯ С-19н

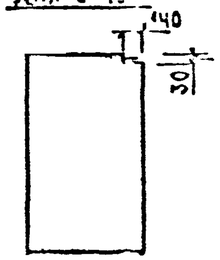

СХЕМЫ ВЫРЕЗОВ

ДЛЯ С-20т

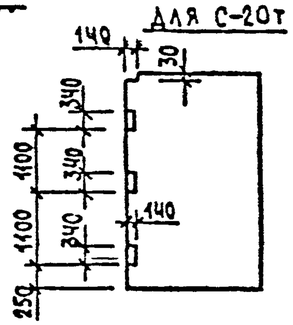

ДЛЯ С-20н

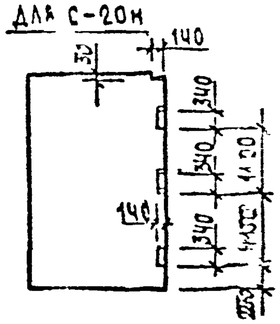

МАРКА ИЗДЕЛИЯ	ПОЗ.	СЕЧЕНИЕ ММ	ДЛИНА ММ	КОЛ.	МАССА, КГ		
					ПОЗ.	ВСЕХ	ИЗДЕЛ.
С-19т, С-19н С-20т, С-20н	1	⌀6AIII	3250	8	0.72	5.77	7.62
	2	⌀5BPI	780	17	0.11	1.84	

АРМАТУРА КЛАССА AIII ПО ГОСТ 5781-82

АРМАТУРА КЛАССА BPI ПО ГОСТ 8727-80

Вх. 32851 л.12

ГИП	ВИНОКУР		
РУК.ГР.	БУРЛАКОВА		
ТЛП	СТЛЖХ		
СП			
САПР	ТБЗТК		

НАЧ.ОТД.	ВОЛЫНСКИЙ		1.020-1/87. 4-2-К14
Н.КОНТР.	ВАСИЛЬЕВА		
ГЛ.КОНСТ.	ШАЦ		СЕТКИ С-19Т, С-19Н С-20Т, С-20Н
ГИП	ОСИНА		
ГИП	ОСТРОВА		
РАЗРАБ.	ЛУНИНА		
ПРОВЕР.	ВАСИЛЬЕВА		

СТАДИЯ	ЛИСТ	
Р		

ЦНИИЭП торгово-бытовых зданий и туристских комплексов

ФОРМАТ А4

ВЗАМ.ИНВ. | ПОДПИСЬ И ДАТА | ИНВ. ПОДЛ.

СХЕМЫ ВЫРЕЗОВ

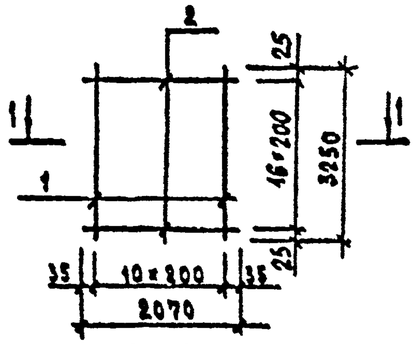

1—1

ДЛЯ С-21Т

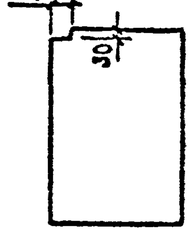

ДЛЯ С-21Н

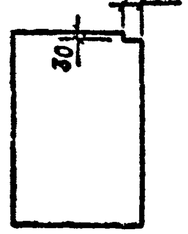

СХЕМЫ ВЫРЕЗОВ

ДЛЯ С-22Т

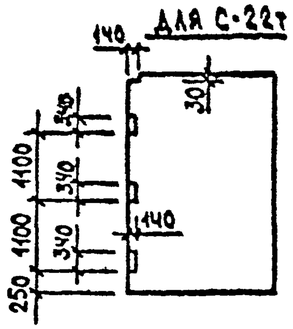

ДЛЯ С-22Н

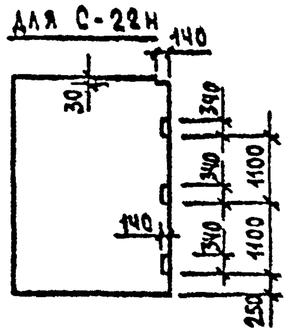

МАРКА ИЗДЕЛИЯ	ПОЗ.	СЕЧЕНИЕ ММ	ДЛИНА ММ	КОЛ.	МАССА, КГ		
					ПОЗ.	ВСЕХ	ИЗДЕЛ.
С-21Т, С-21Н С-22Т, С-22Н	1	Ф6АIII	3250	11	0.72	7.94	12.83
	2	Ф5ВРI	2070	17	0.29	4.89	

АРМАТУРА КЛАССА А-III ПО ГОСТ 5781-82

АРМАТУРА КЛАССА ВРI ПО ГОСТ 6727-80

НАЧ.ОТД.	ВОЛЫНСКИЙ		1.020-1/87. 4-2-К15
Н.КОНТР.	ВАСИЛЬЕВА		
ГЛ.СПЕЦ.	БАЦ		СЕТКИ С-21Т, С-21Н С-22Т, С-22Н
ГИП	ОСТРОВА		
ГИП	ОСТРОВА		
РАЗРАБ.	ЛУКША		
ПРОВЕР.	ВАСИЛЬЕВА		

СТАДИЯ	ЛИСТ	ЛИСТОВ
Р		1

ЦНИИЭП ТИПОВОГО ЭКСПЕРИМЕНТАЛЬНОГО ПРОЕКТИРОВАНИЯ ЖИЛЫХ ЗДАНИЙ И ТУРИСТСКИХ КОМПЛЕКСОВ

ФОРМАТ А4

СХЕМЫ ВЫРЕЗОВ

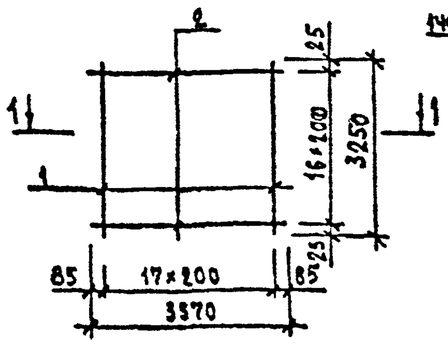

1—1

ДЛЯ С-23Т

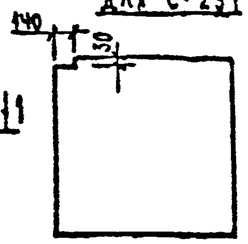

ДЛЯ С-23Н

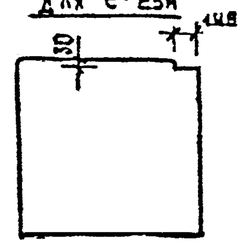

СХЕМЫ ВЫРЕЗОВ

ДЛЯ С-24Т

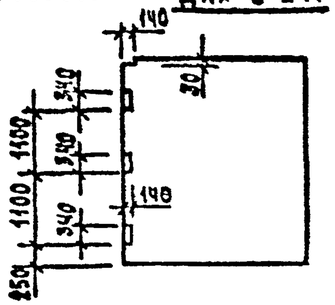

ДЛЯ С-24Н

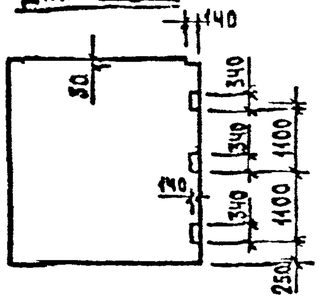

МАРКА ИЗДЕЛИЯ	ПОЗ.	СЕЧЕНИЕ ММ	ДЛИНА ММ	КОЛ.	МАССА, КГ		
					ПОЗ.	ВСЕХ	ИЗДЕЛ.
С-23Т, С-23Н С-24Т, С-24Н	1	Ф6АIII	3250	18	0.72	12.99	21.42
	2	Ф5ВРI	3570	17	0.50	8.44	

АРМАТУРА КЛАССА А-III ПО ГОСТ 5781-82

АРМАТУРА КЛАССА ВРI ПО ГОСТ 6727-80

НАЧ.ОТД.	ВОЛЫНСКИЙ		1.020-1/87. 4-2-К18
Н.КОНТР.	ВАСИЛЬЕВА		
ГЛ.СПЕЦ.	БАЦ		СЕТКИ С-23Т, С-23Н С-24Т, С-24Н
ГИП	ОСТРОВА		
ГИП	ОСТРОВА		
РАЗРАБ.	ЛУКША		
ПРОВЕР.	ВАСИЛЬЕВА		

СТАДИЯ	ЛИСТ	ЛИСТОВ
Р		1

ЦНИИЭП ТИПОВОГО ЭКСПЕРИМЕНТАЛЬНОГО ПРОЕКТИРОВАНИЯ ЖИЛЫХ ЗДАНИЙ И ТУРИСТСКИХ КОМПЛЕКСОВ

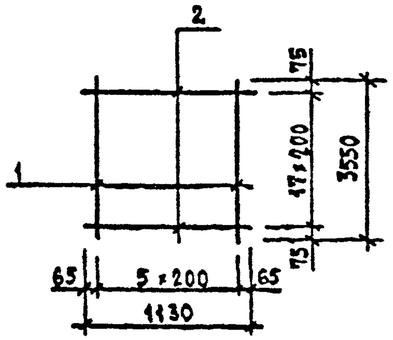

Схемы вырезов

Для С-25

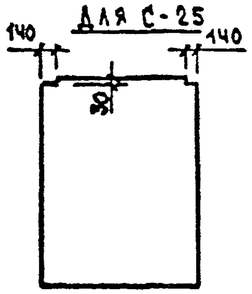

Для С-26

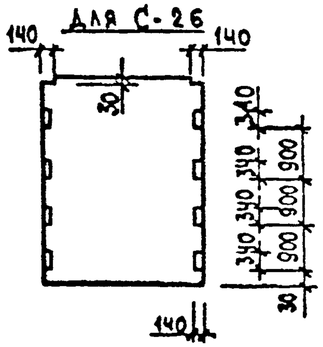

Марка изделия	Поз.	Сечение мм	Длина мм	Кол.	Масса, кг		
					поз.	всех	издел.
С-25,С-26	1	Ф8АIII	3550	6	1.40	8.41	11.24
	2	Ф5ВрI	1130	18	0.16	2.83	

Арматура класса AIII по ГОСТ 5781-82

Арматура класса BrI по ГОСТ 6727-80

Нач.отд.	Волынский		1.020-1/87. 4-2-К17
Н.контр.	Васильева		
Глав.спец.	[illegible]		Сетки С-25, С-26
ГИП	Соснова		Стадия: Р; Лист: ; Листов: 1
ГИП	[illegible]		ЦНИИЭП торгово-бытовых зданий и туристских комплексов
Провер.	Валдаева		
Разраб.	[illegible]		

Взам.инв. | Подпись и дата | Инв.№ подл.

Гл.инж.проекта Виноградов | Гл.инж.проекта ст.инж. Бурлакова | Гл.арх.проекта Гл.спец. Т.Ал. Т.Ал.

ФОРМАТ А4

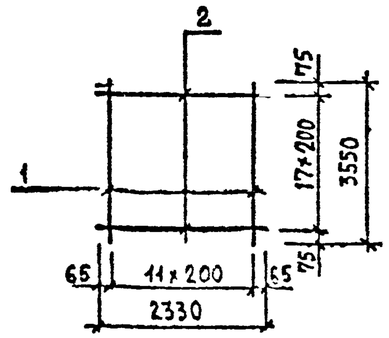

Схемы вывезов

Для С-27

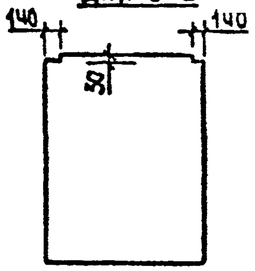

Для С-28

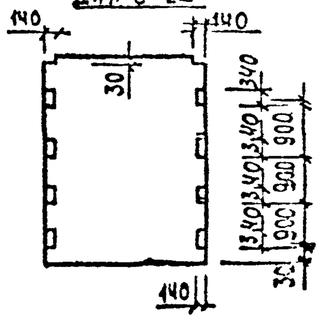

Марка изделия	Поз.	Сечение мм	Длина мм	Кол.	Масса, кг		
					поз.	всех	издел.
С-27,С-28	1	Ф8АIII	3550	12	1.40	16.83	22.66
	2	Ф5ВрI	2330	18	0.32	5.83	

Арматура класса AIII по ГОСТ 5781-82

Арматура класса BrI по ГОСТ 6727-80

Нач.отд.	Волынский		1.020-1/87. 4-2-К18
Н.контр.	Васильева		
Глав.спец.	[illegible]		Сетки С-27, С-28
ГИП	[illegible]		Стадия: Р; Лист: ; Листов: 1
ГИП	Соснова		ЦНИИЭП торгово-бытовых зданий и туристских комплексов
Провер.	Валдаева		
Разраб.	[illegible]		

Взам.инв. | Подпись и дата | Инв.№ подл.

Гл.инж.проекта Виноградов | Гл.инж.проекта ст.инж. Бурлакова | Гл.арх.проекта Гл.спец. Т.Ал. Т.Ал.

ФОРМАТ А4

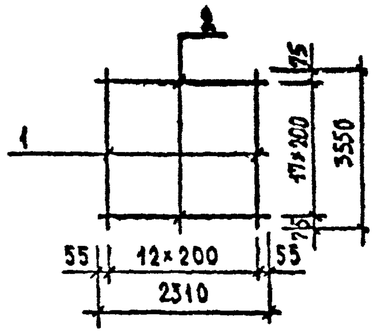

Схемы вырезов

Для С-29

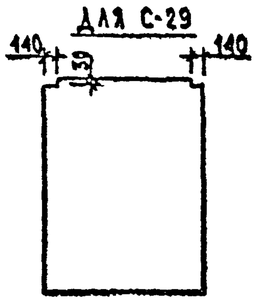

Для С-30

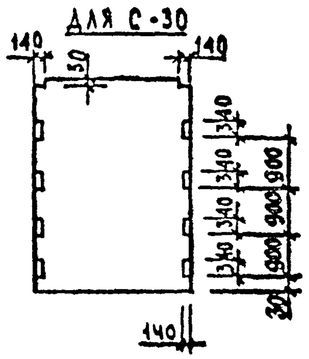

Марка изделия	Поз.	Сечение мм	Длина мм	Кол.	Масса, кг		
					Поз.	Всех	Издел.
С-29,С-30	1	Ø8AIII	3550	13	1.40	18.23	24.51
	2	Ø5ВРI	2510	18	0.35	6.28	

Арматура класса AIII по ГОСТ 5781-82

Арматура класса ВРI по ГОСТ 6727-80

Нач отд	Волынский		1.020-1/87. 4-2-К19
Н.контр.	Васильева		
Гл.конст	Шац		Сетки С-29, С-30
ГИП	Острова		Стадия: Р; Лист: ; Листов: 1
ГИП	Осина		ЦНИИЭП торгово-бытовых зданий и туристских комплексов
Рат.раб	Дюзна		
Инж.пр	Васильева		

Взам.инв. | Подпись и дата | Инв.№ подл.

Формат А4

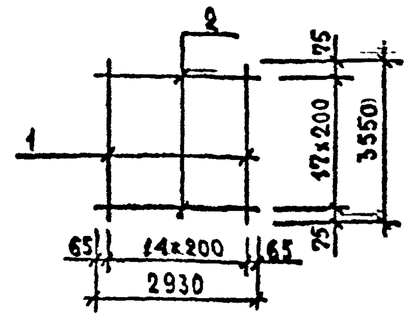

Схемы вырезов

Для С-31

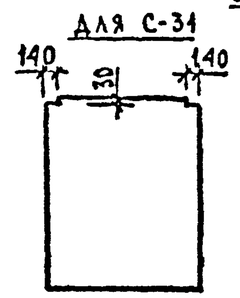

Для С-32

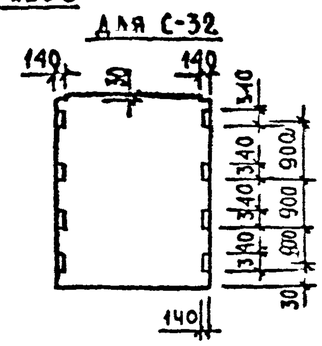

Марка изделия	Поз.	Сечение мм	Длина мм	Кол.	Масса кг		
					Поз.	Всех	Издел.
С-31,С-32	1	Ø8AIII	3550	15	1.40	21.03	28.36
	2	Ø5ВРI	2930	18	0.41	7.33	

Арматура класса AIII по ГОСТ 5781-82

Арматура класса ВРI по ГОСТ 6727-80

Нач отд	Волынский		1.020-1/87. 4-2-К20
Н.контр.	Васильева		
Гл.конст	Шац		Сетки С-31, С-32
ГИП	Острова		Стадия: Р; Лист: ; Листов: 1
ГИП	Осина		ЦНИИЭП
Рат.раб	Дюзна		
Инж.пр	Васильева		

Взам.инв. | Подпись и дата | Инв.№ подл.

Формат А4

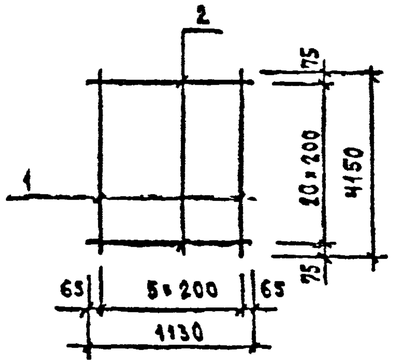

Схемы вырезов

Для С-33

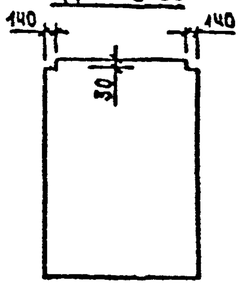

Для С-34

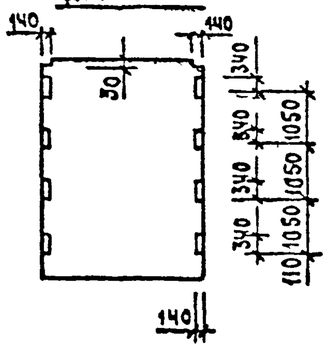

Марка изделия	Поз.	Сечение мм	Длина мм	Кол.	Масса, кг		
					поз.	всех	издел.
С-33,С-34	1	Ф10АIII	4150	6	2.56	15.36	18.66
	2	Ф5ВрI	1130	21	0.16	3.30	

Арматура класса А-III по ГОСТ 5781-82

Арматура класса ВрI по ГОСТ 6727-80

Нач.отд	Вольнский		1.020-1/87. 4-2-К21
Н.контр.	Васильева		
Гл.констр	Цац		Сетки С-33, С-34
ГИП	Острова		Стадия: Р; Лист: ; Листов: 1
ГИП	Сонна		ЦНИИЭП торгово-бытовых зданий и туристских комплексов
Разраб.	Лукина		
Провер.	Васильева		

Взам.инв. | Подпись и дата | Инв. подл.

Формат А4

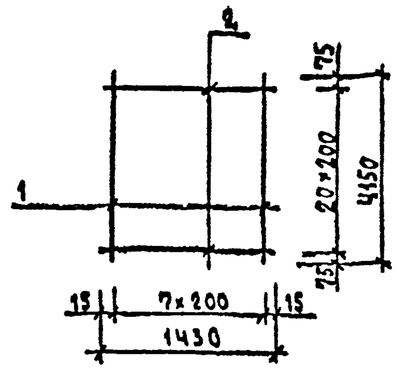

Схемы вырезов

Для С-35

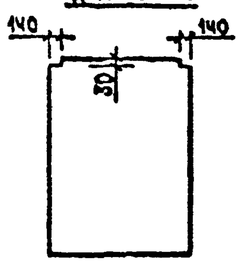

Для С-36

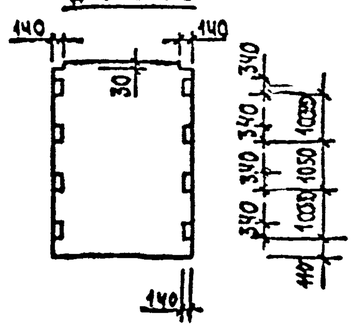

Марка изделия	Поз.	Сечение мм	Длина мм	Кол.	Масса, кг		
					поз.	всех	издел
С-35,С-36	1	Ф10АIII	4150	8	2.56	20.48	24.66
	2	Ф5ВрI	1430	21	0.20	4.17	

Арматура класса А-III по ГОСТ 5781-82

Арматура класса ВрI по ГОСТ 6727-80

Нач.отд	Вольнский		1.020-1/87. 4-2
Н.контр.	Васильева		
Гл.констр	Цац		Сетки С-35, С-36
ГИП	Сонна		Стадия: Р; Лист: ; Листов: 1
ГИП	Острова		ЦНИИЭП торгово-бытовых зданий и туристских комплексов
Разраб	Лукина		
Провер.	Васильева		

Взам.инв. | Подпись и дата | Инв. подл.

Формат А4

САПР	ТБЗТК	ГИП	ВИЮЮР
		РУК.ГР.	СТ.ИНЖ. БУРЛАКОВА
		ГИП	СП

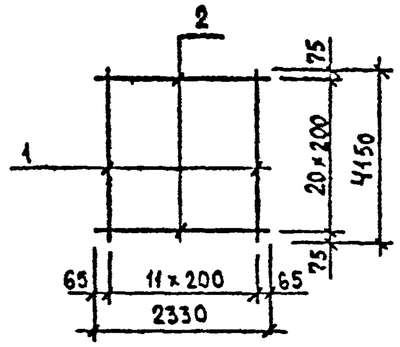

СХЕМЫ ВЫРЕЗОВ

ДЛЯ С-37

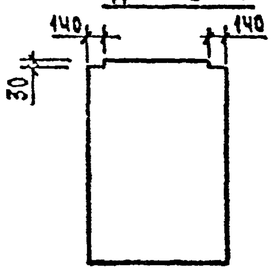

ДЛЯ С-38

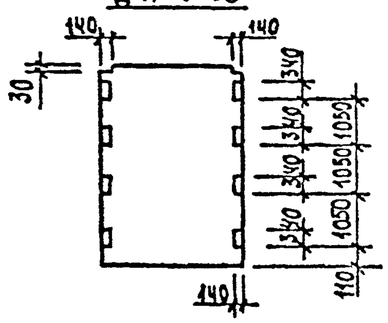

МАРКА ИЗДЕЛИЯ	ПОЗ.	СЕЧЕНИЕ ММ	ДЛИНА ММ	КОЛ.	МАССА, КГ		
					ПОЗ.	ВСЕХ	ИЗДЕЛ.
С-37,С-38	1	Ф10AIII	4150	12	2.56	30.73	37.53
	2	Ф5ВРI	2330	21	0.32	6.80	

АРМАТУРА КЛАССА AIII ПО ГОСТ 5781-82

АРМАТУРА КЛАССА ВРI ПО ГОСТ 6727-80

НАЧ.ОТД.	ВОЛЕНСКИЙ		1.020-1/87 : 4-2-К23
Н.КОНТР.	ВАСИЛЬЕВА		
ГЛ.СПЕЦ.	БАШ		СЕТКИ С-37; С-38
ГИП	ОСТРОВА		СТАДИЯ 1 / ЛИСТ / ЛИСТОВ 1
ГИП	ОСИПА		ЦНИИЭП Торгово-бытовых зданий и туристских комплексов
РАЗРАБ.	ЛУКИНА		
ПРОВЕР.	ВАСИЛЬЕВА		

ВЗАМ.ИНВ. | ПОДПИСЬ И ДАТА | ИНВ. ПОДЛ.

ФОРМАТ А4

САПР	ТБЗТК	ГИП	ВИЮЮР
		РУК.ГР.	СТ.ИНЖ. БУРЛАКОВА
		ГИП	СП

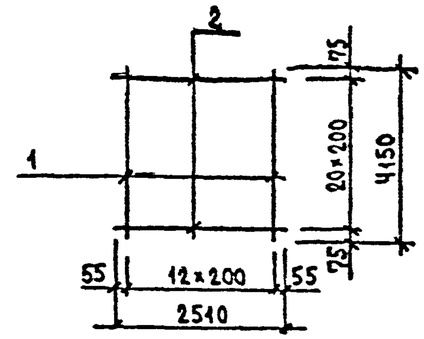

СХЕМЫ ВЫРЕЗОВ

ДЛЯ С-39

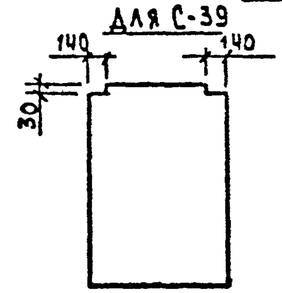

ДЛЯ С-40

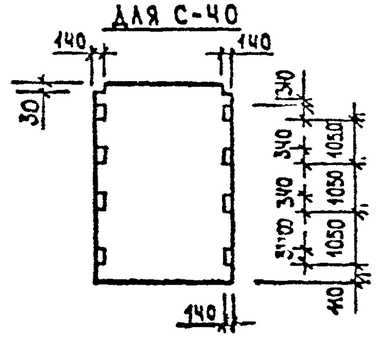

МАРКА ИЗДЕЛИЯ	ПОЗ.	СЕЧЕНИЕ ММ	ДЛИНА ММ	КОЛ.	МАССА, КГ		
					ПОЗ.	ВСЕХ	ИЗДЕЛ.
С-39,С-40	1	Ф10AIII	4150	13	2.56	33.29	40.61
	2	Ф5ВРI	2510	21	0.35	7.33	

АРМАТУРА КЛАССА AIII ПО ГОСТ 5781-82

АРМАТУРА КЛАССА ВРI ПО ГОСТ 6727-80

НАЧ.ОТД.	ВОЛЕНСКИЙ		1.020-1/87. 4-2-К24
Н.КОНТР.	ВАСИЛЬЕВА		
ГЛ.СПЕЦ.	БАШ		СЕТКИ С-39; С-40
ГИП	ОСИПА		СТАДИЯ / ЛИСТ / ЛИСТОВ 1
ГИП	ОСТРОВА		ЦНИИЭП Торгово-бытовых зданий и туристских комплексов
РАЗРАБ.	ЛУКИНА		
ПРОВЕР.	ВАСИЛЬЕВА		

ВЗАМ.ИНВ. | ПОДПИСЬ И ДАТА | ИНВ. ПОДЛ.

ФОРМАТ А4

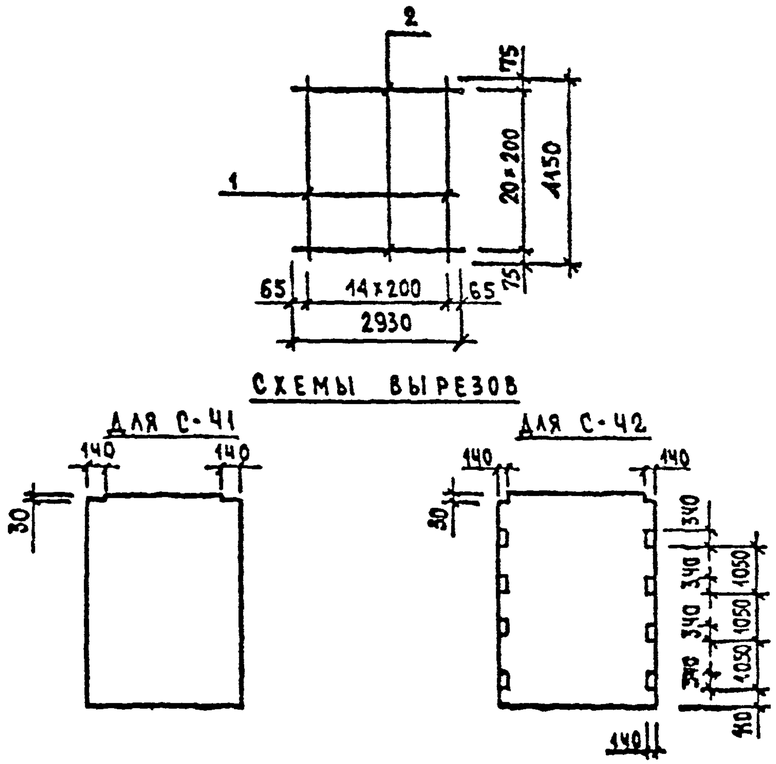

МАРКА ИЗДЕЛИЯ	ПОЗ.	СЕЧЕНИЕ ММ	ДЛИНА ММ	КОЛ.	МАССА, КГ		
					ПОЗ.	ВСЕХ	ИЗДЕЛ
С-41.С-42	1	Ф10AIII	4150	15	2.56	38.41	46.96
	2	Ф5ВРI	2930	21	0.41	8.55	

АРМАТУРА КЛАССА AIII ПО ГОСТ 5781-82

АРМАТУРА КЛАССА ВРI ПО ГОСТ 6727-80

ТП	СП	РУК.ГР.	ВИНОКУР
СКПР	ТБЗТК	СТ.ИНЖ.	БУРЛАКОВА

НАЧ.ОТД	ВОЛЕНСКИЙ		1.020-1/87 4-2-К28
Н.КОНТР.	ВАСИЛЬЕВА		
ГЛ.КОНСТ	ШАЦ		СЕТКИ С-41, С-42
ГИП	ОСТРОВА		СТАДИЯ Р / ЛИСТ / ЛИСТОВ 1
ГИП	ОСИПА		ЦНИИЭП Торгово-выставочных зданий и туристских комплексов
РАЗРАБ	ЛУКИНА		
ПРОВЕР.	ВАСИЛЬЕВА		

ВЗАМ.ИНВ. | ПОДПИСЬ И ДАТА | ИНВ. ПОДЛ.

ФОРМАТ А4

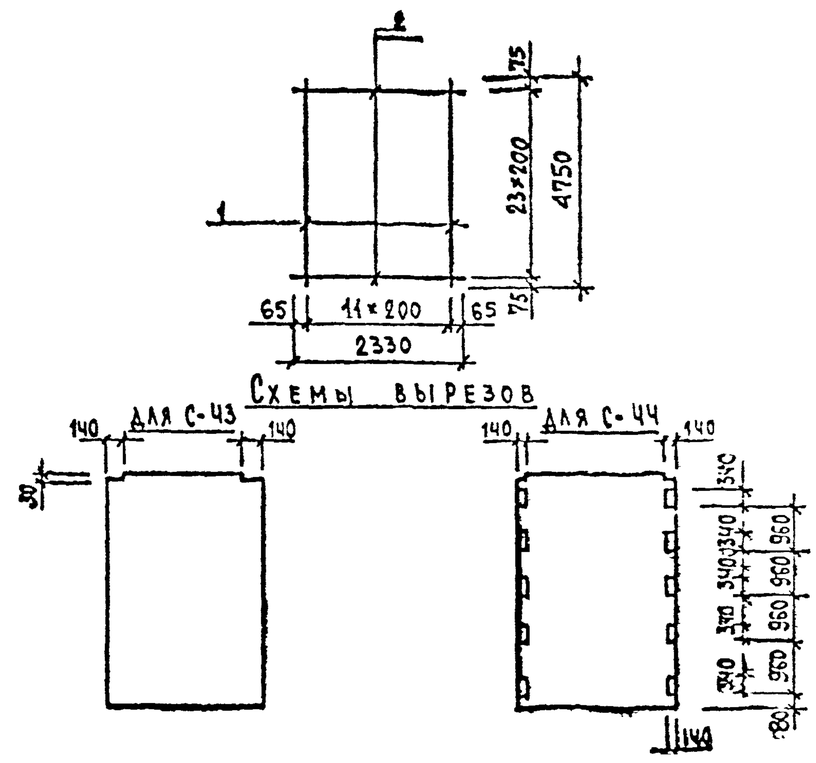

МАРКА ИЗДЕЛИЯ	ПОЗ.	СЕЧЕНИЕ ММ	ДЛИНА ММ	КОЛ.	МАССА КГ		
					ПОЗ.	ВСЕХ	ИЗД
С-43.С-44	1	Ф12AIII	4750	12	4.22	50.62	58.39
	2	Ф5ВРI	2330	24	0.32	7.77	

АРМАТУРА КЛАССА AIII ПО ГОСТ 5781-82

АРМАТУРА КЛАССА ВРI ПО ГОСТ 6727-80

ТП	СП	РУК.ГР.	ВИНОКУР
СКПР	ТБЗТК	СТ.ИНЖ.	БУРЛАКОВА

НАЧ.ОТД	ВОЛЕНСКИЙ		1.020-1/87 4-2-К28
Н.КОНТР.	ВАСИЛЬЕВА		
ГЛ.КОНСТ	ШАЦ		СЕТКИ С-43, С-44
ГИП	ОСИПА		СТАДИЯ Р / ЛИСТ / 1
ГИП	ОСТРОВА		ЦНИИЭП
РАЗРАБ	ЛУКИНА		
ПРОВЕР.	ВАСИЛЬЕВА		

ВЗАМ.ИНВ. | ПОДПИСЬ И ДАТА | ИНВ. ПОДЛ.

ФОРМАТ А4

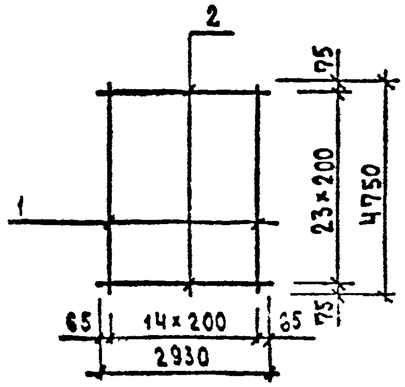

СХЕМЫ ВЫРЕЗОВ

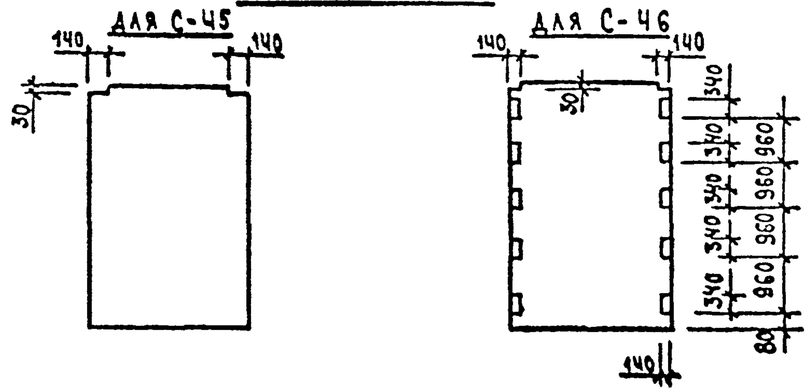

МАРКА ИЗДЕЛИЯ	ПОЗ.	СЕЧЕНИЕ ММ	ДЛИНА ММ	КОЛ.	МАССА, КГ		
					ПОЗ.	ВСЕХ	ИЗДЕЛ.
С-45,С-46	1	Ø12AIII	4750	15	4.22	63.27	73.04
	2	Ø5ВРI	2930	24	0.41	9.77	

АРМАТУРА КЛАССА AIII ПО ГОСТ 5781-82

АРМАТУРА КЛАССА ВРI ПО ГОСТ 8727-80

НАЧОТД	ВОЛУЧСКАЯ		1.020-1/87. 4-2-К27
НКОНТР	ВАСИЛЬЕВА		
ГИПОНСТ	ШАЦ		СЕТКИ С-45, С-46
ГИП	ОСТРОЗА		СТАДИЯ Р / ЛИСТ / ЛИСТОВ 1
ГИП	ОСИПА		ЦНИИЭП зданий и туристских комплексов
РАЗРАБ	ЛУКИНА		
ПРОВЕР.	ВАСИЛЬЕВА		

ФОРМАТ А4

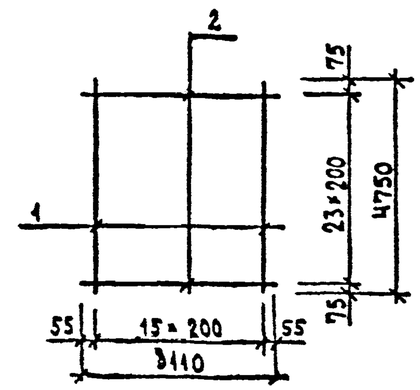

СХЕМЫ ВЫРЕЗОВ

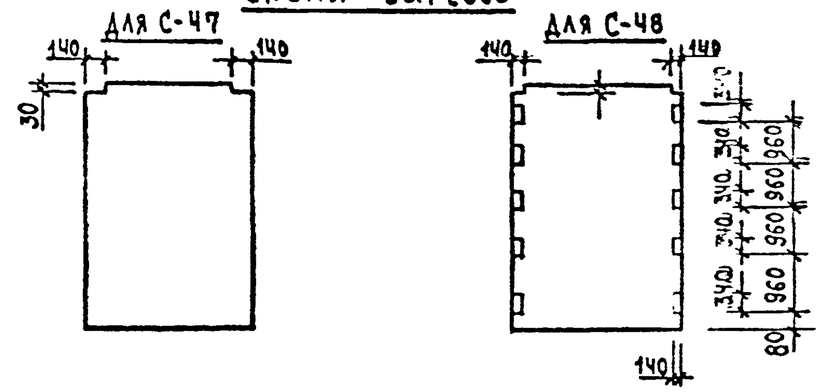

МАРКА ИЗДЕЛИЯ	ПОЗ.	СЕЧЕНИЕ ММ	ДЛИНА ММ	КОЛ.	МАССА, КГ		
					ПОЗ.	ВСЕХ	ИЗДЕЛ.
С-47,С-48	1	Ø12AIII	4750	16	4.22	67.49	77.86
	2	Ø5ВРI	3110	24	0.43	10.37	

АРМАТУРА КЛАССА AIII ПО ГОСТ 5781-82

АРМАТУРА КЛАССА ВРI ПО ГОСТ 8727-80

НАЧОТД	ВОЛУЧСКИЙ		1.020-1/87.
НКОНТР	[illegible]		
ГИПОНСТ	[illegible]		
ГИП	[illegible]		СЕТКИ С-47, С-48
РАЗРАБ	ЛУКИНА		
ПРОВЕР	ВАСИЛЬЕВА		ЦНИИЭП [illegible]

МАТ А4

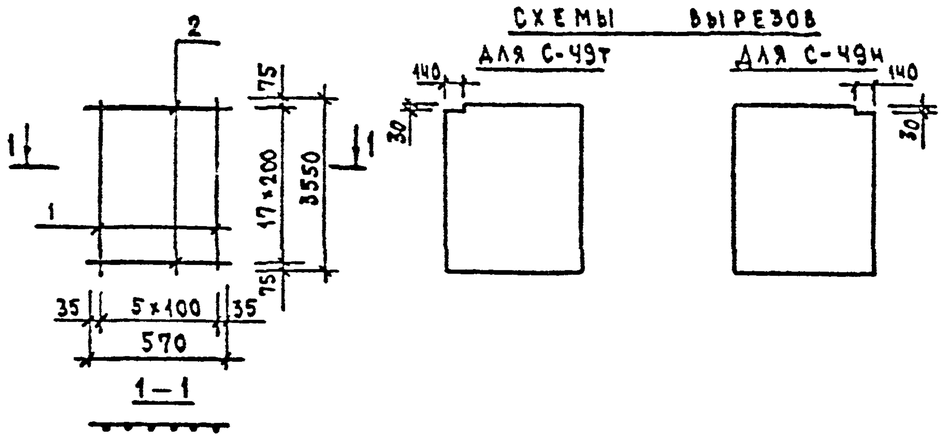

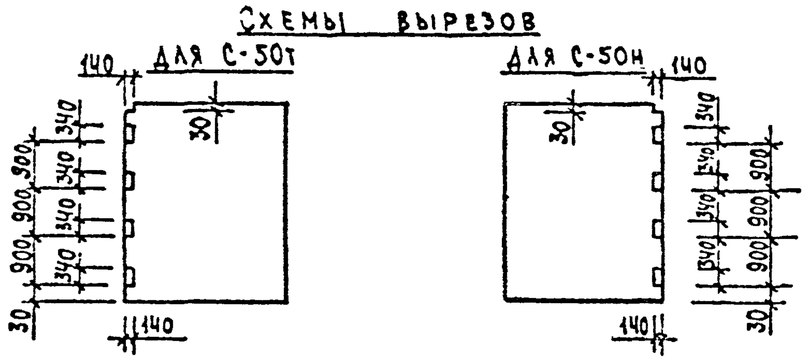

МАРКА ИЗДЕЛИЯ	ПОЗ.	СЕЧЕНИЕ ММ	ДЛИНА ММ	КОЛ.	МАССА, КГ ПОЗ.	МАССА, КГ ВСЕХ	МАССА, КГ ИЗДЕЛ.
С-49Т, С-49Н, С-50Т, С-50Н	1	Ø8AIII	3550	6	1.40	8.41	9.84
	2	Ø5BPI	570	18	0.08	1.43	

АРМАТУРА КЛАССА AIII ПО ГОСТ 5781-82

АРМАТУРА КЛАССА BPI ПО ГОСТ 6727-80

1.020-1/87, 4-2-К29

СЕТКИ С-49Т, С-49Н, С-50Т, С-50Н

СТАДИЯ	ЛИСТ	ЛИСТОВ
Р		1

ЦНИИЭП торгово-бытовых зданий и туристских комплексов

ФОРМАТ А4

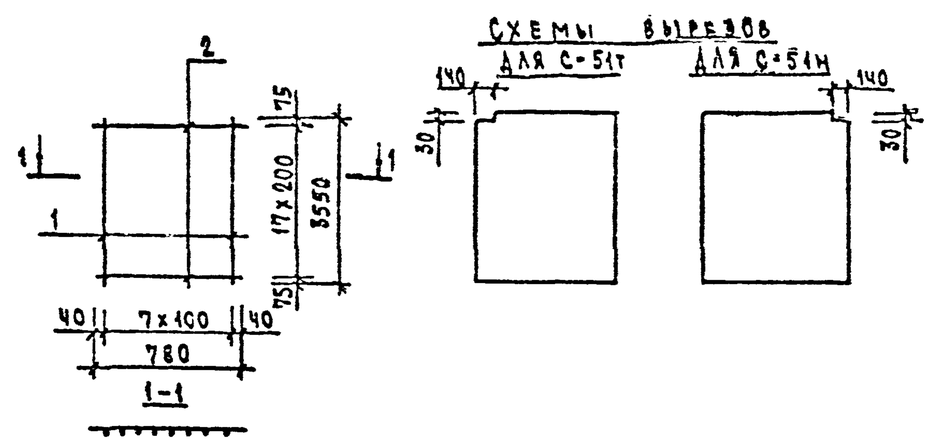

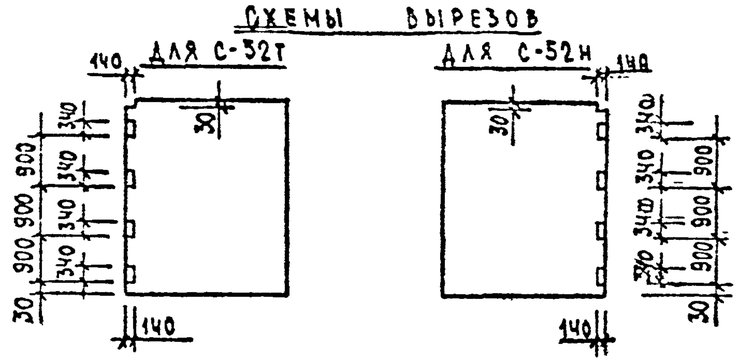

МАРКА ИЗДЕЛИЯ	ПОЗ.	СЕЧЕНИЕ ММ	ДЛИНА ММ	КОЛ.	МАССА, КГ ПОЗ.	МАССА, КГ ВСЕХ	МАССА, КГ ИЗДЕЛ.
С-51Т, С-51Н, С-52Т, С-52Н	1	Ø8AIII	3550	6	1.40	11.22	13.17
	2	Ø5BPI	780	18	0.11	1.95	

АРМАТУРА КЛАССА AIII ПО ГОСТ 5781-82

АРМАТУРА КЛАССА BPI ПО ГОСТ 6727-80

Вх. 32851-20

1.020-1/87, 4-2-К96

СЕТКИ С-51Т, С-51Н, С-52Т, С-52Н

СТАДИЯ	ЛИСТ	ЛИСТОВ
Р		1

ЦНИИЭП торгово-бытовых зданий и туристских комплексов

ФОРМАТ А4

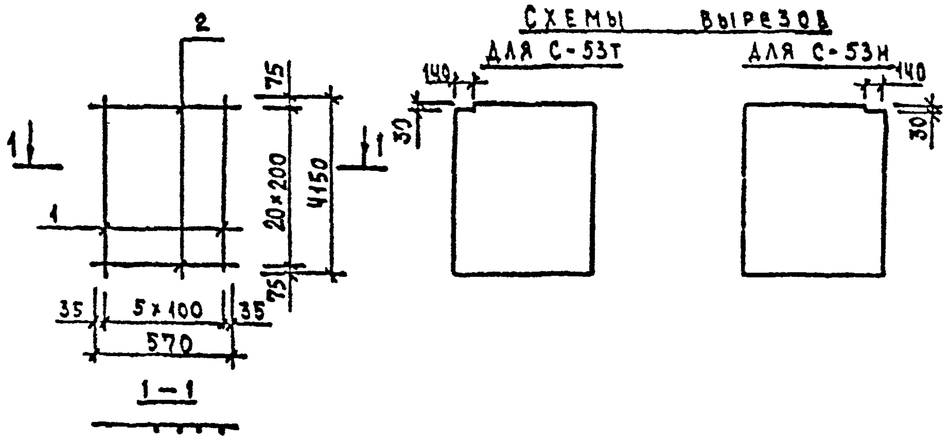

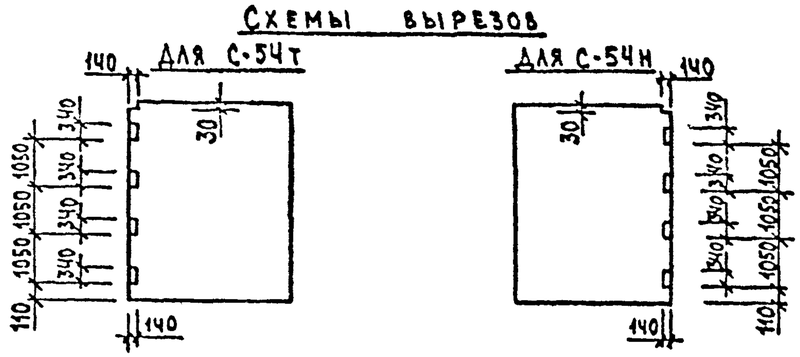

МАРКА ИЗДЕЛИЯ	ПОЗ.	СЕЧЕНИЕ ММ	ДЛИНА ММ	КОЛ.	МАССА, КГ		
					ПОЗ.	ВСЕХ	ИЗДЕЛ.
С-53т, С-53н С-54т, С-54н	1	Ф10АIII	4150	6	2.56	15.36	17.03
	2	Ф5ВРI	570	21	0.08	1.66	

АРМАТУРА КЛАССА А-III ПО ГОСТ 5781-82

АРМАТУРА КЛАССА ВРI ПО ГОСТ 8727-80

НАЧ.ОТД.	ВОЛЫНСКИЙ		1.020-1/87. 4-2-К31
Н.КОНТР.	ВАСИЛЬЕВА		
ГЛ.КОНСТ.	ШАЦ		СЕТКИ С-53Т, С-53Н С-54Т, С-54Н
ГИП	ОСТРОВА		СТАДИЯ Р / ЛИСТ / ЛИСТОВ 1
ГИП	ПОЧА		ЦНИИЭП торгово-бытовых зданий и туристских комплексов
ГЛ.СПЕЦ.	ВАСИЛЬЕВА		
РАЗРАБ.	ЛУКИНА		

ФОРМАТ А4

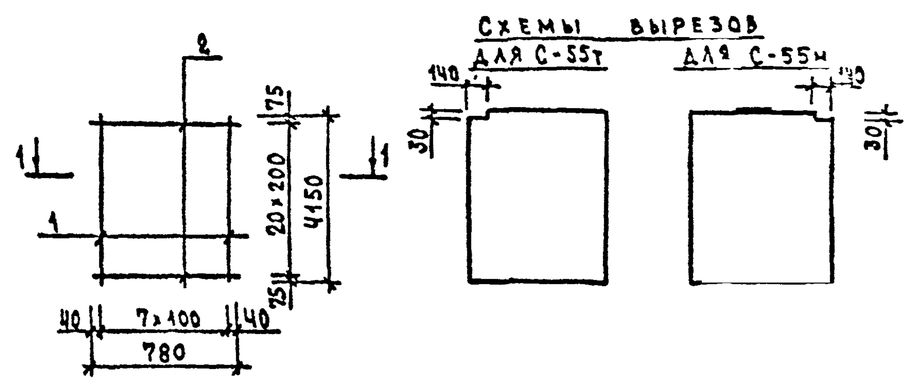

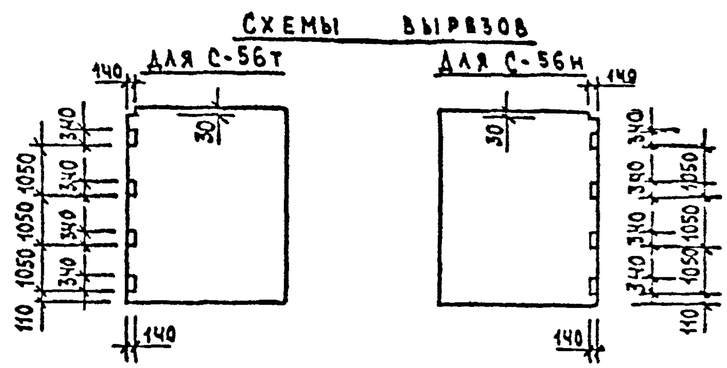

МАРКА ИЗДЕЛИЯ	ПОЗ.	СЕЧЕНИЕ ММ	ДЛИНА ММ	КОЛ.	МАССА, КГ		
					ПОЗ.	ВСЕХ	ИЗДЕЛ.
С-55т, С-55н С-56т, С-56н	1	Ф10АIII	4150	8	2.56	20.48	22.76
	2	Ф5ВРI	780	21	0.11	2.28	

АРМАТУРА КЛАССА А-III ПО ГОСТ 5781-82

АРМАТУРА КЛАССА ВРI ПО ГОСТ 8727-80

Вх. 32851 л 21

НАЧ.ОТД.	ВОЛЫНСКИЙ		1.020-1/87. 4-2-К32
Н.КОНТР.	ВАСИЛЬЕВА		
ГЛ.КОНСТ.	ШАЦ		СЕТКИ С-55Т, С-55Н, С-56Т, С-56Н
ГИП	ОСТРОВА		СТАДИЯ Р / ЛИСТ / ЛИСТОВ 1
ГИП	ПОЧА		ЦНИИЭП торгово-бытовых зданий и туристских комплексов
ГЛ.СПЕЦ.	ВАСИЛЬЕВА		
РАЗРАБ.	ЛУКИНА		

ФОРМАТ А4

САПР ТЕЗТК | ТЛП СП | РУК.ГР. СТЛЯХ | ВЯЮКУР БУРАКОВА

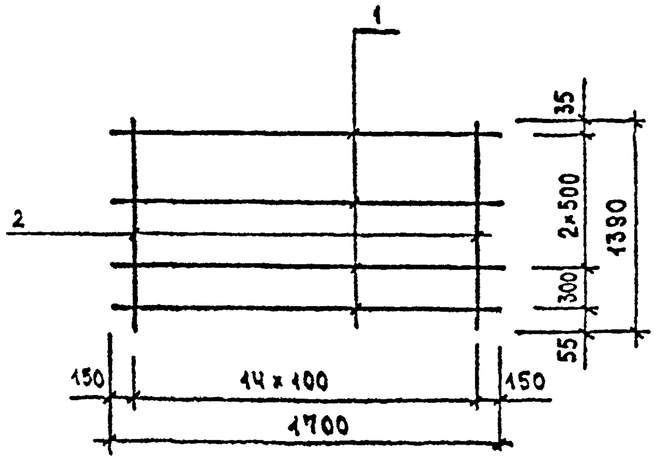

МАРКА ИЗДЕЛИЯ	ПОЗ.	СЕЧЕНИЕ ММ	ДЛИНА ММ	КОЛ.	МАССА, КГ ПОЗ.	МАССА, КГ ВСЕХ	МАССА, КГ ИЗДЕЛ.
С-60	1	Ф8AIII	1700	4	0.67	2.69	10.92
	2	Ф8AIII	1390	15	0.55	8.24	

АРМАТУРА КЛАССА AIII ПО ГОСТ 5781-82

ВЗАМ.ИНВ. | ПОДПИСЬ И ДАТА | ИНВ.№ ПОДЛ.

НАЧ.ОТД.	ВОЛЬНСКИЙ		1.020-1/87. 4-2-К35
НУСНТР	ВАСИЛЬЕВА		
ГЛ.СПЕЦ	ШАЦ		СЕТКА С-60
ГИП	ОСТРОЗА		
ГИП	ОСЯНА		
РАЗРАБ	ЛУКИНА		
НОРМ.КОНТР.	ВАСИЛЬЕВА		

СТАДИЯ	ЛИСТ	ЛИСТОВ
Р		1

ЦНИИЭП торгово-бытовых зданий и туристских комплексов

ФОРМАТ А4

САПР ТЕЗТК | ТЛП СП | РУК.ГР. СТЛЯХ | ВЯЮКУР БУРАКОВА

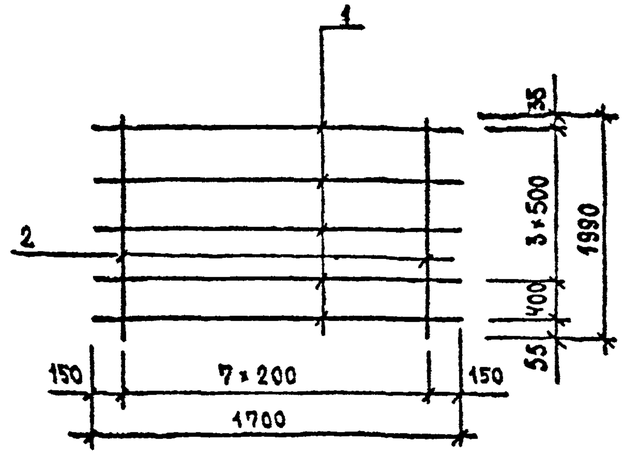

МАРКА ИЗДЕЛИЯ	ПОЗ.	СЕЧЕНИЕ ММ	ДЛИНА ММ	КОЛ.	МАССА, КГ ПОЗ.	МАССА, КГ ВСЕХ	МАССА, КГ ИЗДЕЛ.
С-61	1	Ф10AIII	1700	5	1.05	5.24	15.07
	2	Ф10AIII	1990	8	1.23	9.82	

АРМАТУРА КЛАССА AIII ПО ГОСТ 5781-82

Вх. 32851 л.22

ВЗАМ.ИНВ. | ПОДПИСЬ И ДАТА | ИНВ.№ ПОДЛ.

НАЧ.ОТД.	ВОЛЬНСКИЙ		1.020-1/87. 4-2-К38
НУСНТР	ВАСИЛЬЕВА		
ГЛ.СПЕЦ	ШАЦ		СЕТКА С-61
ГИП	ОСТРОЗА		
ГИП	ОСЯНА		
РАЗРАБ	ЛУКИНА		
НОРМ.КОНТР.	ВАСИЛЬЕВА		

СТАДИЯ	ЛИСТ	ЛИСТОВ
Р		1

ЦНИИЭП торгово-бытовых зданий и туристских комплексов

ФОРМАТ А4

СХЕМЫ ВЫРЕЗОВ

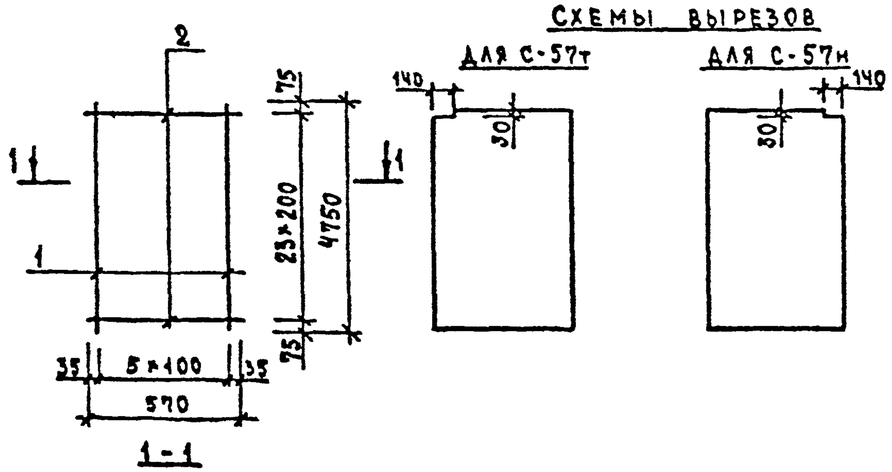

СХЕМЫ ВЫРЕЗОВ

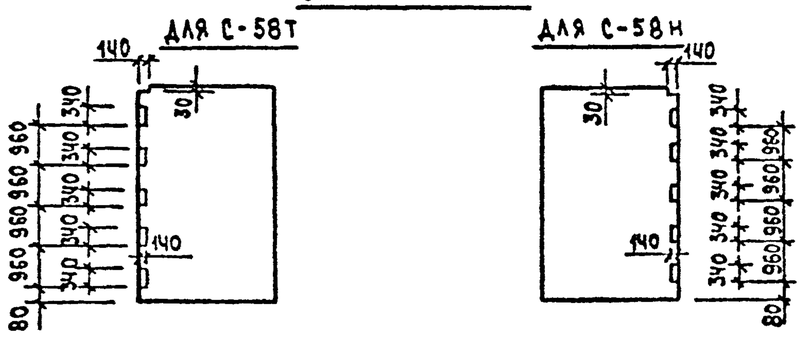

МАРКА ИЗДЕЛИЯ	ПОЗ.	СЕЧЕНИЕ ММ	ДЛИНА ММ	КОЛ.	МАССА, КГ ПОЗ.	МАССА, КГ ВСЕХ	МАССА, КГ ИЗДЕЛ.
С-57т, С-57н С-58т, С-58н	1	Ø12AIII	4750	6	4.22	25.31	27.21
	2	Ø5BPI	570	24		1.90	

АРМАТУРА КЛАССА AIII ПО ГОСТ 5781-82

АРМАТУРА КЛАССА BPI ПО ГОСТ 6727-80

НАЧОТД			1.020-1/87. 4-2-К33
НАЧОТД			
ГЛАВНОТ			СЕТКИ С-57Т, С-57Н, С-58Т, С-58Н
ГИП			
ГИП			
РАЗРАБ			
НАЧ. ГР.	ВАСИЛЬЕВА		

СТАДИЯ	ЛИСТ	ЛИСТОВ
Р		1

ЦНИИЭП торгово-бытовых зданий и туристских комплексов

ФОРМАТ А4

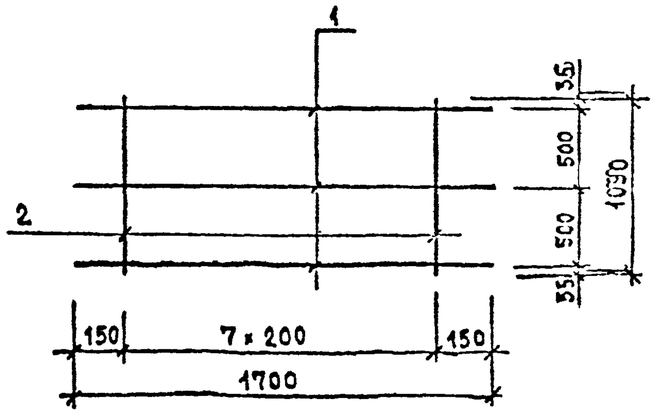

МАРКА ИЗДЕЛИЯ	ПОЗ.	СЕЧЕНИЕ ММ	ДЛИНА ММ	КОЛ.	МАССА, КГ ПОЗ.	МАССА, КГ ВСЕХ	МАССА, КГ ИЗДЕЛ.
С-59	1	Ø10AIII	1700	3	1.05	3.15	8.53
	2	Ø10AIII	1090	8	0.67	5.38	

АРМАТУРА КЛАССА AIII ПО ГОСТ 5781-82

Вх. 32851 л.23

НАЧОТД	ВОЛОНСКИЙ		1.020-7. 4-2-К34
НАЧ.ГР.	ВАСИЛЬЕВА		
ГЛАВНОТ	ЦАЦ		СЕТКА С-59
ГИП	ОСИНА		
ГИП	ОСТРОВА		
РАЗРАБ	ГУКИНА		
ПРОВЕР.	ВАСИЛЬЕВА		

СТАДИЯ	ЛИСТ	ЛИСТОВ
Р		1

ЦНИИЭП торгово-бытовых зданий и туристских комплексов

ФОРМАТ А4

САПР	ТБЗТК		
ТЛП	СП	РУК.ГР.	СТ.ИНЖ.
ВИНОКУР	БУРЛАКОВА		

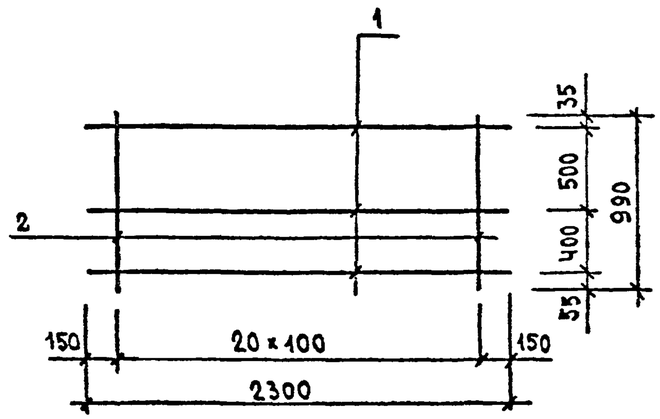

МАРКА ИЗДЕЛИЯ	ПОЗ.	СЕЧЕНИЕ ММ	ДЛИНА ММ	КОЛ.	МАССА, КГ		
					ПОЗ.	ВСЕХ	ИЗДЕЛ.
С-62	1	Ф8АIII	2300	3	0.91	2.73	10.94
	2	Ф8АIII	990	21	0.39	8.21	

АРМАТУРА КЛАССА А$\overline{III}$ ПО ГОСТ 5781-82

НАЧ.ОТД	ВОЛЬНСКИЙ		1.020-1/87. 4-2-К37
Н.КОНТР.	ВАСИЛЬЕВА		
ГЛ.КОНСТ	ВАЦ		СЕТКА С-62
ГИП	ОСТРОВА		СТАДИЯ Р / ЛИСТ / ЛИСТОВ 1
ГИП	ОСИНА		ЦНИИЭП торгово-бытовых зданий и туристских комплексов
РАЗРАБ	ЛУКИНА		
ПРОВЕР.	ВАСИЛЬЕВА		

ВЗАМ.ИНВ. | ПОДПИСЬ И ДАТА | ИНВ. ПОДЛ.

ФОРМАТ А4

САПР	ТБЗТК		
ТЛП	СП	РУК.ГР.	СТ.ИНЖ.
ВИНОКУР	БУРЛАКОВА		

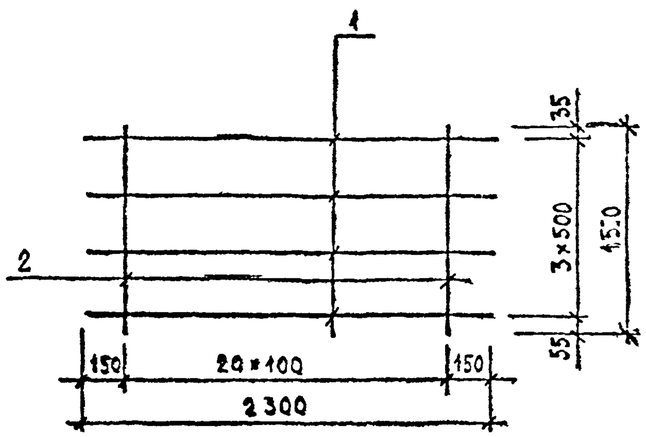

МАРКА ИЗДЕЛИЯ	ПОЗ.	СЕЧЕНИЕ ММ	ДЛИНА ММ	КОЛ.	МАССА, КГ		
					ПОЗ.	ВСЕХ	ИЗДЕЛ.
С-63	1	Ф10АIII	2300	4	1.42	5.68	26.28
	2	Ф10АIII	1590	21	0.98	20.60	

АРМАТУРА КЛАССА А$\overline{III}$ ПО ГОСТ 5781-82

Вх. 32851 д 24

НАЧ.ОТД	ВОЛЬНСКИЙ		1.020-1/87. 4-2-К38
Н.КОНТР.	ВАСИЛЬЕВА		
ГЛ.КОНСТ	ВАЦ		СЕТКА С-63
ГИП	ОСИНА		СТАДИЯ Р / ЛИСТ / ЛИСТОВ 1
ГИП	ОСТРОВА		ЦНИИЭП торгово-бытовых зданий и туристских комплексов
РАЗРАБ	ЛУКИНА		
ПРОВЕР.	ВАСИЛЬЕВА		

ВЗАМ.ИНВ. | ПОДПИСЬ И ДАТА | ИНВ. ПОДЛ.

ФОРМАТ А4

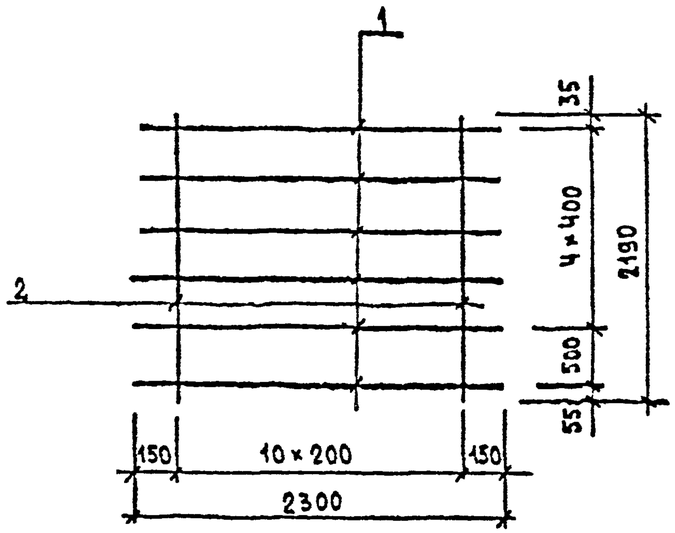

МАРКА ИЗДЕЛИЯ	ПОЗ.	СЕЧЕНИЕ ММ	ДЛИНА ММ	КОЛ.	МАССА, КГ		
					ПОЗ.	ВСЕХ	ИЗДЕЛ.
С-64	1	Ø10AIII	2300	6	1.42	8.51	23.38
	2	Ø10AIII	2190	11	1.35	14.86	

АРМАТУРА КЛАССА A-III ПО ГОСТ 5781-82

НАЧ.ОТД.	ВОЛЖИНСКИЙ		1.020-1/87. 4-2-К39
Н.КОНТР.	ВАСИЛЬЕВА		
ГЛ.КОНСТ.	ШАЦ		СЕТКА С-64
ГИП	ОСТРОВА		
ГИП	ОСИНА		
РАЗРАБ.	ЛУКЯНА		
ПРОВЕР.	ВАСИЛЬЕВА		

СТАДИЯ	ЛИСТ	ЛИСТОВ
Р		1

ЦНИИЭП торгово-бытовых зданий и туристских комплексов

ФОРМАТ А4

ВЗАМ.ИНВ. | ПОДПИСЬ И ДАТА | ИНВ. ПОДЛ.

Вх. 32851 л.25

НАЧ.ОТД.	ВОЛЖИНСКИЙ		
Н.КОНТР.	ВАСИЛЬЕВА		
ГЛ.КОНСТ.	ШАЦ		
ГИП	ОСИНА		
ГИП	ОСТРОВА		
РАЗРАБ.	ЛУКЯНА		
ПРОВЕР.	ВАСИЛЬЕВА		

СТАДИЯ	ЛИСТ	ЛИСТОВ

ЦНИИЭП торгово-бытовых зданий и туристских комплексов

ФОРМАТ А4

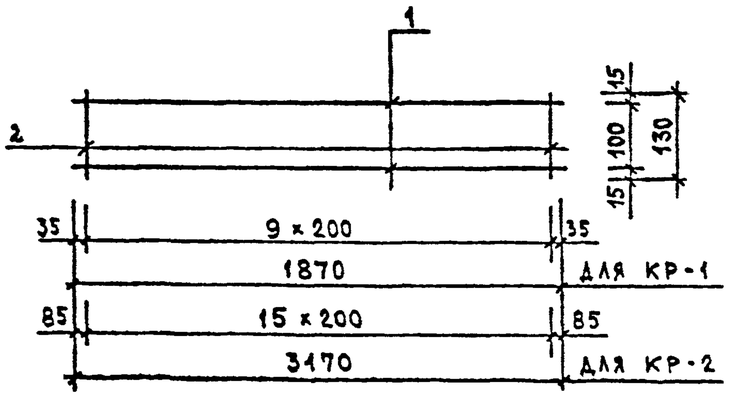

МАРКА ИЗДЕЛИЯ	ПОЗ.	СЕЧЕНИЕ ММ	ДЛИНА ММ	КОЛ.	МАССА, КГ		
					ПОЗ.	ВСЕХ	ИЗДЕЛ.
КР-1	1	Ф6AIII	1870	2	0.42	0.83	1.12
	2	Ф6AIII	130	10	0.03	0.29	
КР-2	1	Ф6AIII	3170	2	0.70	1.41	1.87
	2	Ф6AIII	130	16	0.03	0.46	

АРМАТУРА КЛАССА A-III ПО ГОСТ 5781-82

НАЧ.ОТД.	ВОЛЫНСКИЙ		1.020-1/87. 4-2-К40
Н.КОНТР.	ВАСИЛЬЕВА		
ГЛ.СПЕЦ	ШАЦ		КАРКАСЫ ПЛОСКИЕ КР-1, КР-2
ГИП	ОСТРОВА		СТАДИЯ Р · ЛИСТ · ЛИСТОВ 4
ГИП	ОСИПА		ЦНИИЭП торгово-бытовых зданий и туристских комплексов
РОСОР.	ВАСИЛЬЕВА		
РАЗРАБ.	ОСИПА		

ФОРМАТ А4

ВЗАМ.ИНВ. · ПОДПИСЬ И ДАТА · ИНВ. ПОДЛ.

САПР ТБЗТК · ТЛП СП · РУК.ГР. СТ.ИНЖ. · ВИНЮКУР БУРЛАКОВА

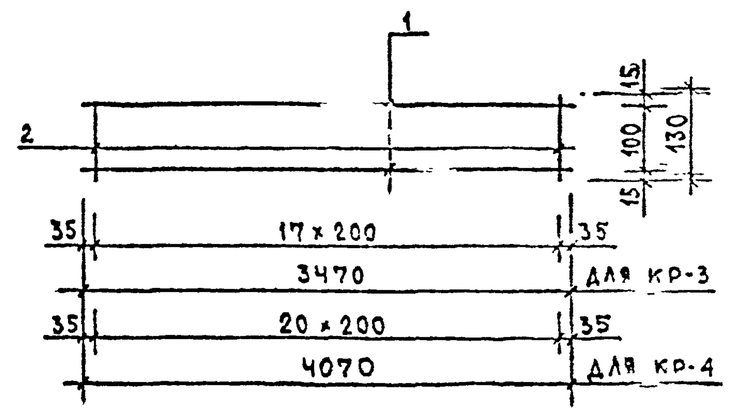

МАРКА ИЗДЕЛИЯ	ПОЗ.	СЕЧЕНИЕ ММ	ДЛИНА ММ	КОЛ.	МАССА, КГ		
					ПОЗ.	ВСЕХ	ИЗДЕЛ.
КР-3	1	Ф6AIII	3470	2	0.77	1.54	2.06
	2	Ф6AIII	130	18	0.03	0.52	
КР-4	1	Ф6AIII	4070	2	0.90	1.81	2.41
	2	Ф6AIII	130	21	0.03	0.61	

АРМАТУРА КЛАССА A-III ПО ГОСТ 5781-82

Вх. 32851 л 26

НАЧ.ОТД.	ВОЛЫНСКИЙ		1.020-1/87. 4-2-К41
Н.КОНТР.	ВАСИЛЬЕВА		
ГЛ.СПЕЦ	ШАЦ		КАРКАСЫ ПЛОСКИЕ КР-3, КР-4
ГИП	ОСИПА		СТАДИЯ Р · ЛИСТ — · ЛИСТОВ 1
ГИП	ОСТРОВА		ЦНИИЭП торгово-бытовых зданий и туристских комплексов
РОСОР.	ВАСИЛЬЕВА		
РАЗРАБ.	ОСИПА		

ФОРМАТ А4

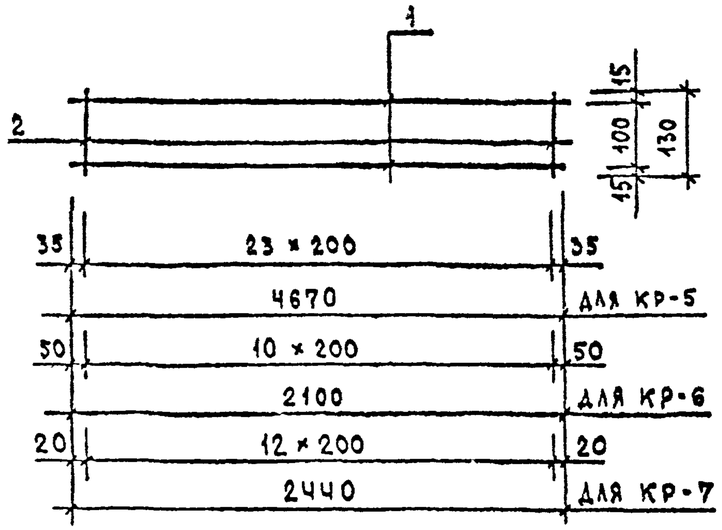

МАРКА ИЗДЕЛИЯ	ПОЗ.	СЕЧЕНИЕ ММ	ДЛИНА ММ	КОЛ.	МАССА, КГ		
					ПОЗ.	ВСЕХ	ИЗДЕЛ.
КР-5	1	Ø6AIII	4670	2	1.04	2.07	2.77
	2	Ø6AIII	130	24	0.03	0.69	
КР-6	1	Ø6AIII	2100	2	0.47	0.93	1.25
	2	Ø6AIII	130	11	0.03	0.32	
КР-7	1	Ø6AIII	2440	2	0.54	1.08	1.46
	2	Ø6AIII	130	13	0.03	0.38	

АРМАТУРА КЛАССА A-III ПО ГОСТ 5781-82

НАЧ.ОТД.	ВОЛЫНСКИЙ		1.020.1/87. 4-2-К42
Н.КОНТР.	ВАСИЛЬЕВА		
ГЛ.СПЕЦ	ГАЦ		КАРКАСЫ ПЛОСКИЕ КР-5, КР-6, КР-7
ГИП	ОСТРОВА		СТАДИЯ: Р; ЛИСТ: ; ЛИСТОВ: 1
ГИП	ОСИПА		ЦНИИЭП Торгово-гражданских зданий и туристских комплексов
ПРОВЕР.	ВАСИЛЬЕВА		
РАЗРАБ.	ЛУКИНА		

ФОРМАТ А4

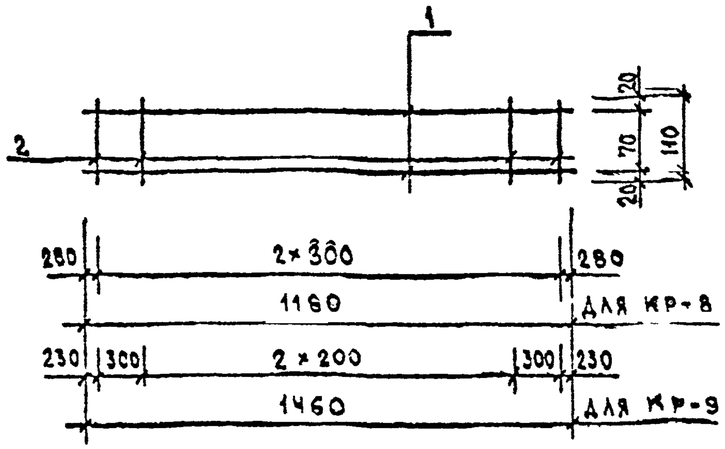

МАРКА ИЗДЕЛИЯ	ПОЗ.	СЕЧЕНИЕ ММ	ДЛИНА ММ	КОЛ.	МАССА, КГ		
					ПОЗ.	ВСЕХ	ИЗДЕЛ.
КР-8	1	Ø16AIII	1160	2	1.83	3.66	3.78
	2	Ø6AIII	110	3	0.02	0.12	
КР-9	1	Ø16AIII	1460	2	2.30	4.61	4.71
	2	Ø6AIII	110	5	0.02	0.10	

АРМАТУРА КЛАССА A-III ПО ГОСТ 5781-82

Вх. 32851 л. 27

НАЧ.ОТД.	ВОЛЫНСКИЙ		1.020.1/87. 4-2-К41
Н.КОНТР.	ВАСИЛЬЕВА		
ГЛ.СПЕЦ	ГАЦ		КАРКАСЫ ПЛОСКИЕ КР-8, КР-9
ГИП	ОСИПА		ЦНИИЭП
ГИП	ОСТРОВА		
ПРОВЕР.	ВАСИЛЬЕВА		
РАЗРАБ.	ЛУКИНА		

ФОРМАТ А4

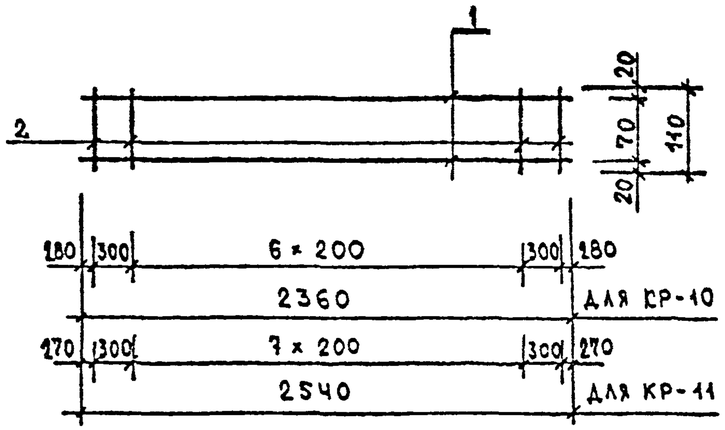

МАРКА ИЗДЕЛИЯ	ПОЗ.	СЕЧЕНИЕ ММ	ДЛИНА ММ	КОЛ.	МАССА, КГ		
					ПОЗ.	ВСЕХ	ИЗДЕЛ.
КР-10	1	Ф16АIII	2360	2	3.72	7.45	7.63
	2	Ф6АIII	110	3	0.02	0.18	
КР-11	1	Ф16АIII	2540	2	4.01	8.02	8.22
	2	Ф6АIII	110	10	0.02	0.20	

АРМАТУРА КЛАССА А-III ПО ГОСТ 5781-82

НАЧОТД	ВОЛЫНСКИЙ		1.020-1/87. 4-2-К44
НКОНТР.	ВАСИЛЬЕВА		
ГЛСПЕЦ	LAU		
ГИП	СОТРО А		КАРКАСЫ ПЛОСКИЕ КР-10, КР-11,
ГИП	СОТРО А		
ПРОВЕР	ВАСИЛЬЕВА		
РАЗРАБ	ЛУКИНА		

СТАДИЯ	ЛИСТ	ЛИСТОВ
Р		1

ЦНИИЭП торгово-бытовых зданий и туристских комплексов

ФОРМАТ А4

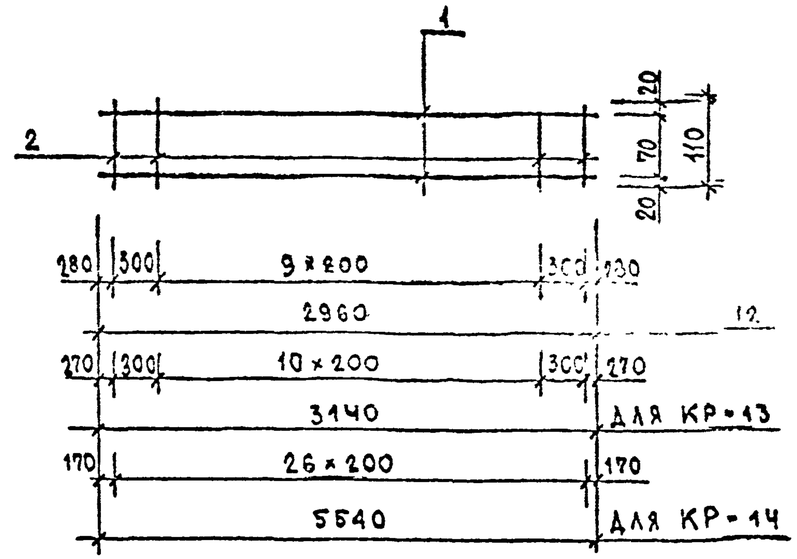

МАРКА ИЗДЕЛИЯ	ПОЗ.	СЕЧЕНИЕ ММ	ДЛИНА ММ	КОЛ.	МАССА, КГ		
					ПОЗ.	ВСЕХ	ИЗДЕЛ.
КР-12	1	Ф16АIII	2960	2	4.67	9.34	9.58
	2	Ф6АIII	110	12	0.02	0.24	
КР-13	1	Ф16АIII	3140	2	4.95	9.91	10.17
	2	Ф6АIII	110	13	0.02	0.26	
КР-14	1	Ф16АIII	5540	2	8.74	17.48	18.14
	2	Ф6АIII	110	27	0.02	0.66	

АРМАТУРА КЛАССА А-III ПО ГОСТ 5781-82

Вх. 32851 1.28

НАЧОТД	ВОЛЫНСКИЙ		1.020-1/87. 4-2-К45
НКОНТР.	ВАСИЛЬЕВА		
ГЛСПЕЦ	LAU		
ГИП	СОТРО А		КАРКАСЫ ПЛОСКИЕ КР-12, КР-13, КР-14
ГИП	СОТРО А		
ПРОВЕР	ВАСИЛЬЕВА		
РАЗРАБ	ЛУКИНА		

СТАДИЯ	ЛИСТ	ЛИСТОВ
Р		1

ЦНИИЭП торгово-бытовых зданий и туристских комплексов

ФОРМАТ А4

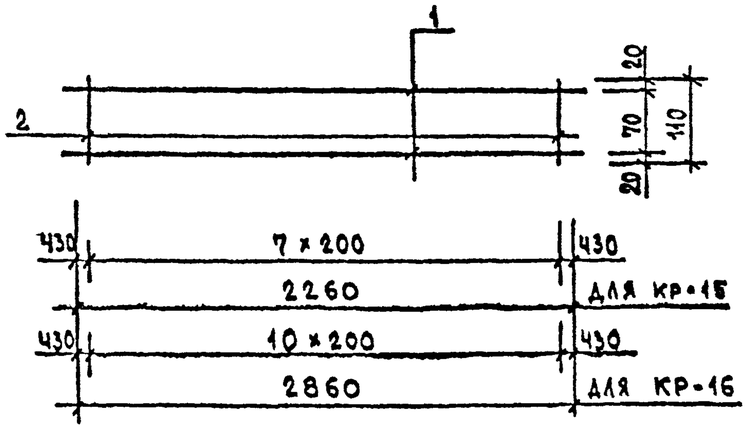

МАРКА ИЗДЕЛИЯ	ПОЗ.	СЕЧЕНИЕ ММ	ДЛИНА ММ	КОЛ.	МАССА, КГ		
					ПОЗ.	ВСЕХ	ИЗДЕЛ.
КР-15	1	Ф16АIII	2260	2	3.57	7.13	7.33
	2	Ф6АIII	110	8	0.02	0.20	
КР-16	1	Ф16АIII	2860	2	4.51	9.03	9.29
	2	Ф6АIII	110	11	0.02	0.27	

АРМАТУРА КЛАССА А-III ПО ГОСТ 5781-82

1.020-1/87, 4-2-К48

КАРКАСЫ ПЛОСКИЕ КР-15, КР-16

ЦНИИЭП

ФОРМАТ А4

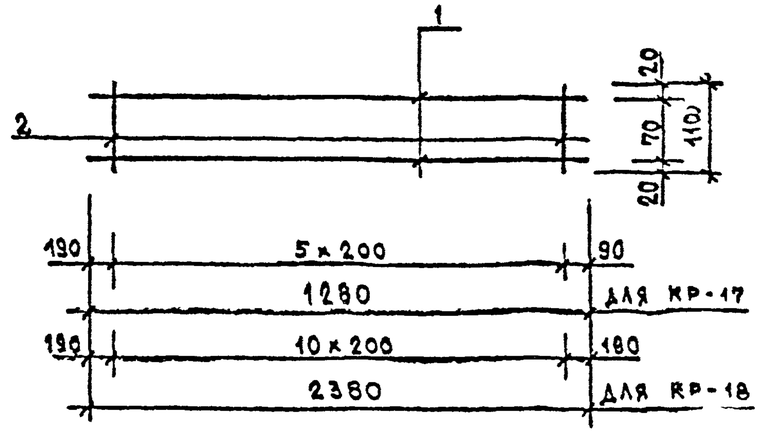

МАРКА ИЗДЕЛИЯ	ПОЗ.	СЕЧЕНИЕ ММ	ДЛИНА ММ	КОЛ.	МАССА, КГ		
					ПОЗ.	ВСЕХ	ИЗДЕЛ.
КР-17	1	Ф16АIII	1280	2	2.02	4.04	4.19
	2	Ф6АIII	110	6	0.02	0.15	
КР-18	1	Ф16АIII	2380	2	3.76	7.51	7.78
	2	Ф6АIII	110	11	0.02	0.27	

АРМАТУРА КЛАССА А-III ПО ГОСТ 5781-82

Вх. 32851 л.29

1.020-1/87, 4-2-К47

КАРКАСЫ ПЛОСКИЕ КР-17, КР-18

ЦНИИЭП

ФОРМАТ А4

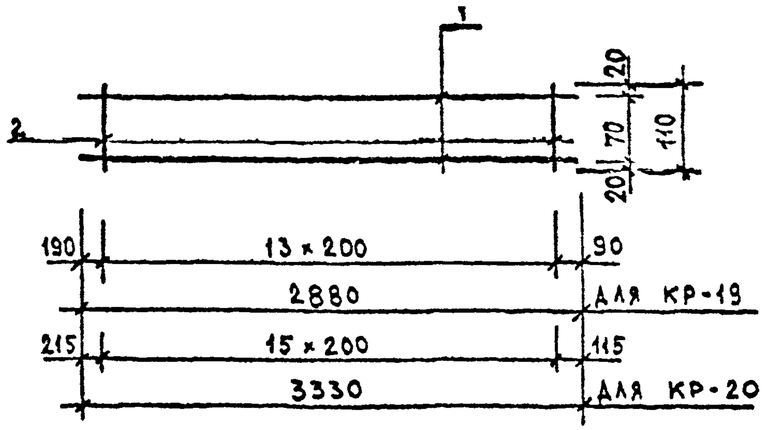

МАРКА ИЗДЕЛИЯ	ПОЗ.	СЕЧЕНИЕ ММ	ДЛИНА ММ	КОЛ.	МАССА, КГ		
					ПОЗ.	ВСЕХ	ИЗДЕЛ.
КР-19	1	Ф16АIII	2880	2	4.54	9.09	9.43
	2	Ф6АIII	110	14	0.02	0.34	
КР-20	1	Ф16АIII	3330	2	5.25	10.51	10.90
	2	Ф6АIII	110	16	0.02	0.39	

АРМАТУРА КЛАССА А-III ПО ГОСТ 5781-82

НАЧ.ОТД.	ВОЛЬНОВИЧ		1.020-1/87. 4-2-К48
НАЧ.ОТД.	ВАСИЛЬЕВА		
ГЛ.СПЕЦ.	ВАШ		КАРКАСЫ ПЛОСКИЕ КР-19, КР-20
ГИП	СОТРОВА		
ГИП	ОСИПА		
ГИП	ВАСИЛЬЕВА		
РАЗРАБ.	ЛИКИНА		

СТАДИЯ	ЛИСТ	ЛИСТОВ
Р		1

ЦНИИЭП Торгового назначения и туристских комплексов

ФОРМАТ А4

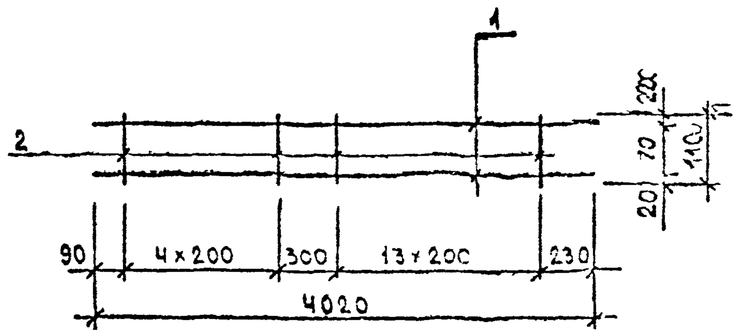

МАРКА ИЗДЕЛИЯ	ПОЗ.	СЕЧЕНИЕ ММ	ДЛИНА ММ	КОЛ.	МАССА, КГ		
					ПОЗ.	ВСЕХ	ИЗДЕЛ.
КР-21	1	Ф16АIII	4020	2	6.34	12.69	13.15
	2	Ф6АIII	110	19	0.02	0.46	

АРМАТУРА КЛАССА А-III ПО ГОСТ 5781-82

Вх. 32851 л.30

НАЧ.ОТД.	ВОЛЬНОВИЧ		1.020-1/87. 4-2-К48
НАЧ.ОТД.	ВАСИЛЬЕВА		
ГЛ.СПЕЦ.	ВАШ		КАРКАС ПЛОСКИЙ КР-21
ГИП	ОСИПА		
ГИП	СОТРОВА		
ГИП	ВАСИЛЬЕВА		
РАЗРАБ.	ЛИКИНА		

СТАДИЯ	ЛИСТ
Р	

ЦНИИЭП

ФОРМАТ А4

САПР ТБЗТК | ТАП СП | РУК.ГР. СТ.ИНЖ | ВИНОКУР ВИРАЛКОВА

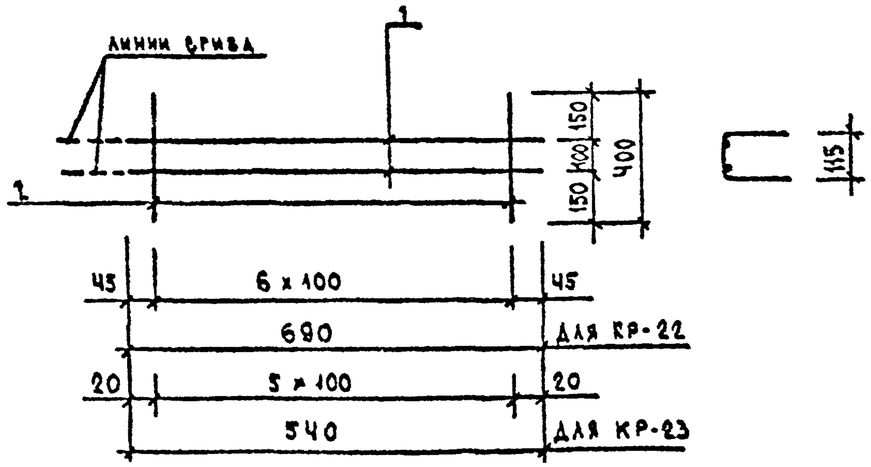

МАРКА ИЗДЕЛИЯ	ПОЗ.	СЕЧЕНИЕ ММ	ДЛИНА ММ	КОЛ.	МАССА, КГ		
					ПОЗ.	ВСЕХ	ИЗДЕЛ.
КР-22	1	Ф5ВРI	690	2	0.10	0.19	0.58
	2	Ф5ВРI	400	7	0.06	0.39	
КР-23	1	Ф5ВРI	540	2	0.08	0.15	0.48
	2	Ф5ВРI	400	6	0.06	0.33	

АРМАТУРА КЛАССА ВРI ПО ГОСТ 6727-80

ВЗАМ.ИНВ. | ПОДПИСЬ И ДАТА | ИНВ. ПОДЛ.

НАЧ.ОТД.	ВОЛЬНСКИЙ	
Н.КОНТР.	ВАСИЛЬЕВА	
ГЛ.КОНСТ	ШАЦ	
ГИП	ОСТРОВА	
ГИП	ОСТРОВА	
ПРОВЕР.	ВАСИЛЬЕВА	
РАЗРАБ.	ЛУКИНА	

1.020-1/87. 4-2-К50

КАРКАСЫ ПЛОСКИЕ КР-22, КР-23

СТАДИЯ	ЛИСТ	ЛИСТОВ
Р		1

ЦНИИЭП торгово-бытовых зданий и туристских комплексов

ФОРМАТ А4

САПР ТБЗТК | ТАП СП | РУК.ГР. СТ.ИНЖ | ВИНОКУР ВИРАЛКОВА

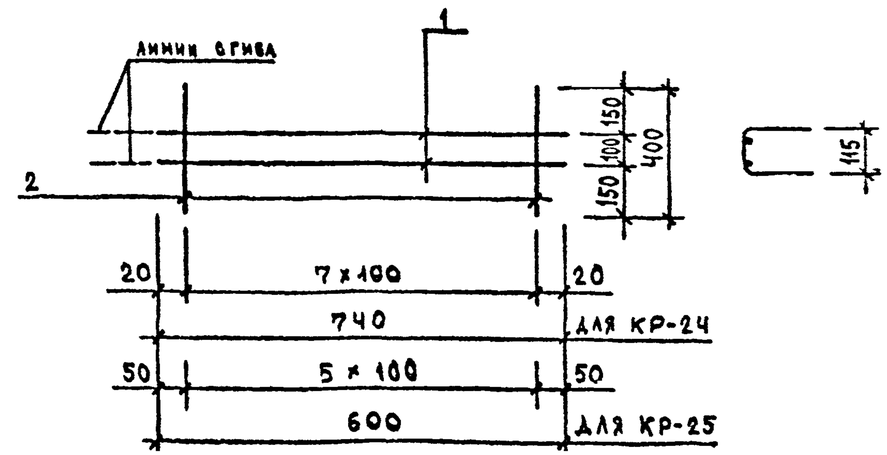

МАРКА ИЗДЕЛИЯ	ПОЗ.	СЕЧЕНИЕ ММ	ДЛИНА ММ	КОЛ.	МАССА, КГ		
					ПОЗ.	ВСЕХ	ИЗДЕЛ.
КР-24	1	Ф5ВРI	740	2	0.10	0.21	0.65
	2	Ф5ВРI	400	8	0.06	0.44	
КР-25	1	Ф5ВРI	600	2	0.08	0.17	0.50
	2	Ф5ВРI	400	6	0.06	0.33	

АРМАТУРА КЛАССА ВРI ПО ГОСТ 6727-80

Вх. 32851 л.31

ВЗАМ.ИНВ. | ПОДПИСЬ И ДАТА | ИНВ. ПОДЛ.

НАЧ.ОТД.	ВОЛЬНСКИЙ	
Н.КОНТР.	ВАСИЛЬЕВА	
ГЛ.КОНСТ	ШАЦ	
ГИП	ОСТРОВА	
ГИП	ОСТРОВА	
ПРОВЕР.	ВАСИЛЬЕВА	
РАЗРАБ.	ЛУКИНА	

1.020-1/87. 4-2-К51

КАРКАСЫ ПЛОСКИЕ КР-24, КР-25

СТАДИЯ	ЛИСТ	ЛИСТОВ
Р	1	1

ЦНИИЭП

ФОРМА А4

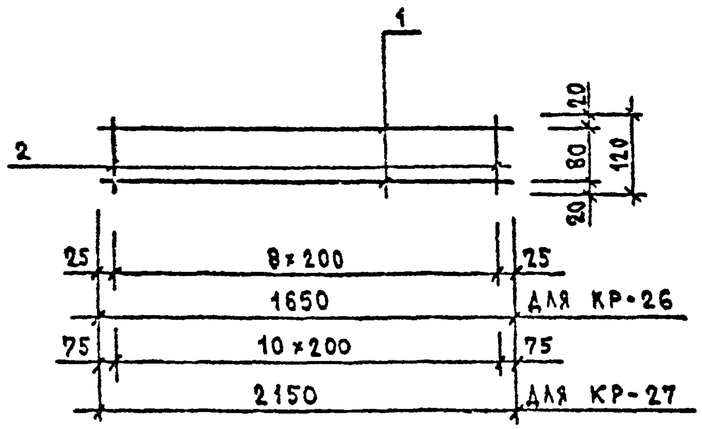

МАРКА ИЗДЕЛИЯ	ПОЗ.	СЕЧЕНИЕ ММ	ДЛИНА ММ	КОЛ.	МАССА, КГ ПОЗ.	ВСЕХ	ИЗДЕЛ.
КР-26	1	Ø6AIII	1650	2	0.37	0.73	0.97
	2	Ø6AIII	120	8	0.03	0.24	
КР-27	1	Ø6AIII	2150	2	0.48	0.95	1.25
	2	Ø6AIII	120	11	0.03	0.29	

АРМАТУРА КЛАССА A-III ПО ГОСТ 5781-82

САПР	ВИНЮКУР		
ТЕХТК			
ТЛП	РУК.ГР.	ВИНЮКУР	
СП	СТ.ИНЖ.	БУРЛАКОВА	

НАЧ.ОТД.	ВОЛЖИНУР		1.020-1/87. 4-2-К52
НАЧ.ПР.	БАС[illegible]		
ГЛ.КОНСТ.	[illegible]		
ГИП	[illegible]		КАРКАСЫ ПЛОСКИЕ КР-26, КР-27
ГИП	[illegible]		
ГИП	[illegible]		
ПРОВ.	ВАСИЛЬЕВА		
РАЗРАБ.	ЛУЖИНА		

СТАДИЯ	ЛИСТ	ЛИСТОВ
Р		1

ЦНИИЭП Типовые жилые здания и туристские комплексы

ФОРМАТ А4

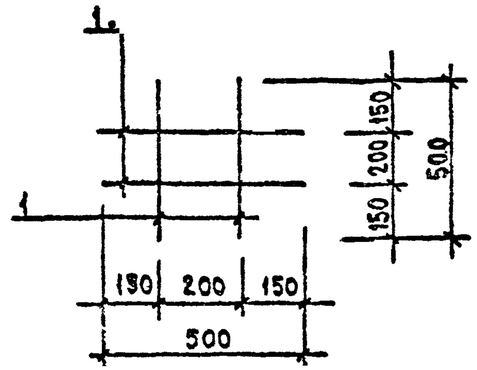

МАРКА ИЗДЕЛИЯ	ПОЗ.	СЕЧЕНИЕ ММ	ДЛИНА ММ	КОЛ.	МАССА, КГ ПОЗ.	ВСЕХ	ИЗДЕЛ.
КР-28	1	Ø6AIII	500	4	0.11	0.44	0.44

АРМАТУРА КЛАССА A-III ПО ГОСТ 5781-82

Зх. 32851 л. 32

САПР	ВИНЮКУР		
ТЕХТК			
ТЛП	РУК.ГР.	ВИНЮКУР	
СП	СТ.ИНЖ.	БУРЛАКОВА	

НАЧ.ОТД.	ВОЛЖИНУР		1.020-1/87. 4-2-К53
Н.ХОЗ.ПР.	ВАСИЛЬЕВА		
ГЛ.КОНСТ.	[illegible]		
ГИП	[illegible]		КАРКАС ПЛОСКИЙ КР-28
ГИП	[illegible]		
ГИП	[illegible]		
ПРОВ.	ВАСИЛЬЕВА		
РАЗРАБ.	ЛУЖИНА		

СТАДИЯ	ЛИСТ	ЛИСТОВ
Р		1

ЦНИИЭП Типовые жилые здания и туристские комплексы

ФОРМАТ А4

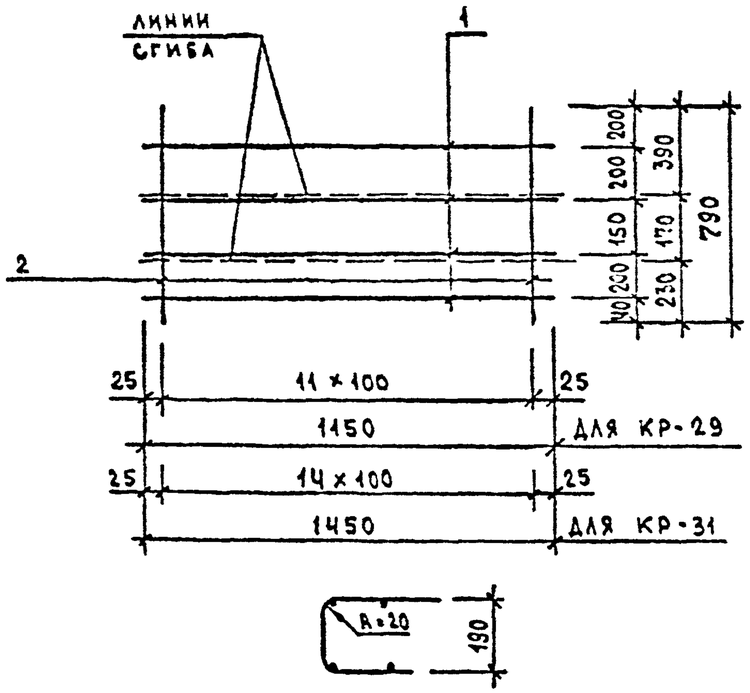

МАРКА ИЗДЕЛИЯ	ПОЗ.	СЕЧЕНИЕ ММ	ДЛИНА ММ	КОЛ.	МАССА, КГ ПОЗ.	ВСЕХ	ИЗДЕЛ.
КР-29	1	Ф6AIII	1150	4	0.25	1.01	3.12
	2	Ф6AIII	790	12	0.18	2.10	
КР-31	1	Ф6AIII	1450	4	0.32	1.28	3.91
	2	Ф6AIII	790	15	0.18	2.63	

АРМАТУРА КЛАССА A-III ПО ГОСТ 5781-82

НАЧ.ОТД.	БОЛЬШАКОВА		1.020-1/87. 4-2-К54
НАЧ.ПР.	ВАСИЛЬЕВА		
ГЛ.КОНСТ.	БАЦ		КАРКАСЫ ПЛОСКИЕ КР-29, КР-31
ГИП	ОСТРОВА		Стадия: Р; Лист: ; Листов: 1
ГИП	ОСТРОВА		ЦНИИЭП торгово-бытовых зданий и туристских комплексов
ГИП Р	ВАСИЛЬЕВА		
РА.АБ	ОСТРОВА		

ФОРМАТ А4

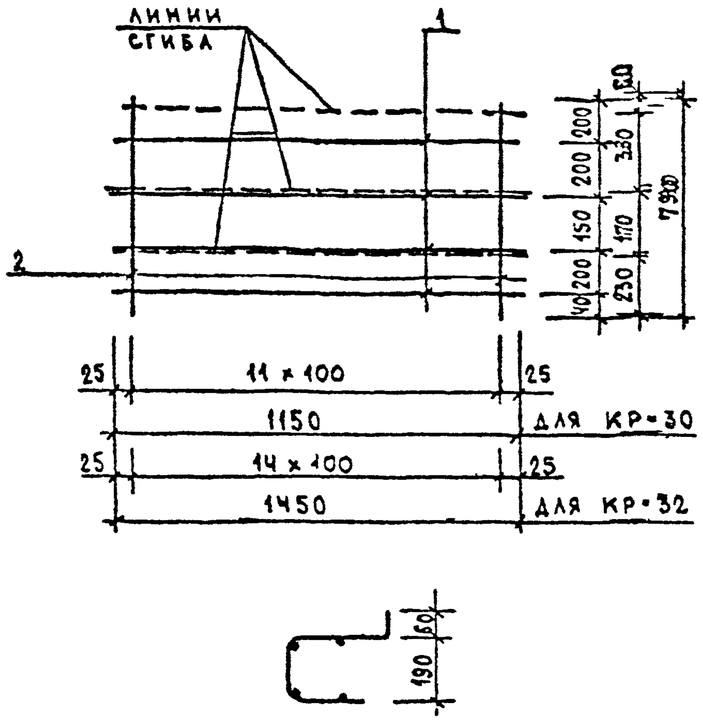

МАРКА ИЗДЕЛИЯ	ПОЗ.	СЕЧЕНИЕ ММ	ДЛИНА ММ	КОЛ.	МАССА, КГ ПОЗ.	ВСЕХ	ИЗДЕЛ.
КР-30	1	Ф6AIII	1150	4	0.25	1.01	3.12
	2	Ф6AIII	790	12	0.18	2.10	
КР-32	1	Ф6AIII	1450	4	0.32	1.28	3.91
	2	Ф6AIII	790	15	0.18	2.63	

АРМАТУРА КЛАССА A-III ПО ГОСТ 5781-82

Вх. 32851 л.33

НАЧ.ОТД.	БОЛЬШАКОВА		1.020-1/87. 4-2-К55
НАЧ.ПР.	ВАСИЛЬЕВА		
ГЛ.КОНСТ.	БАЦ		КАРКАСЫ ПЛОСКИЕ КР-30, КР-32
ГИП	ОСТРОВА		Стадия: Р; Лист: ; Листов: 1
ГИП	ОСТРОВА		ЦНИИЭП торгово-бытовых зданий и туристских комплексов
ГИП Р	ВАСИЛЬЕВА		
РА.АБ	ОСТРОВА		

ФОРМАТ А4

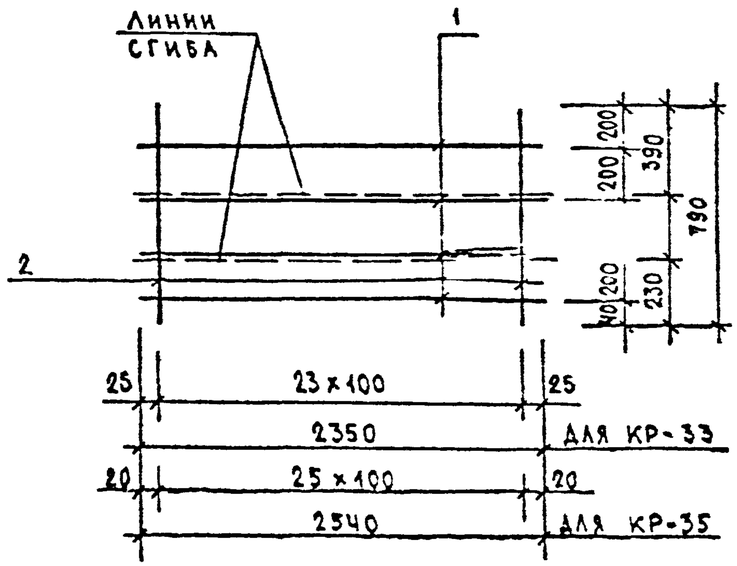

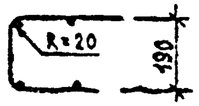

МАРКА ИЗДЕЛИЯ	ПОЗ.	СЕЧЕНИЕ ММ	ДЛИНА ММ	КОЛ.	МАССА, КГ ПОЗ.	МАССА, КГ ВСЕХ	МАССА, КГ ИЗДЕЛ.
КР-33	1	Ф6АIII	2350	4	0.52	2.08	6.29
	2	Ф6АIII	790	24	0.18	4.21	
КР-35	1	Ф6АIII	2540	4	0.56	2.26	6.82
	2	Ф6АIII	790	26	0.18	4.56	

АРМАТУРА КЛАССА А$\overline{III}$ ПО ГОСТ 5781-82

САПР	ТБЗТК	ТЛП	СП
РУК.ГР.	СТАЛЮК	В.ЧОКУР	БУРЛАКОВА

НАЧ.ОТД	ВОЛКОВСКИЙ		
НАЧ.ПР			
ГИП			
ГИП			
ГРОСС.	ВАСИЛЬЕВА		
РАЗРАБ			

1.020-1/87. 4-2-К58

КАРКАСЫ ПЛОСКИЕ
КР-33, КР-35

СТАДИЯ	ЛИСТ	ЛИСТОВ
Р		4

ЦНИИЭП

ФОРМАТ А4

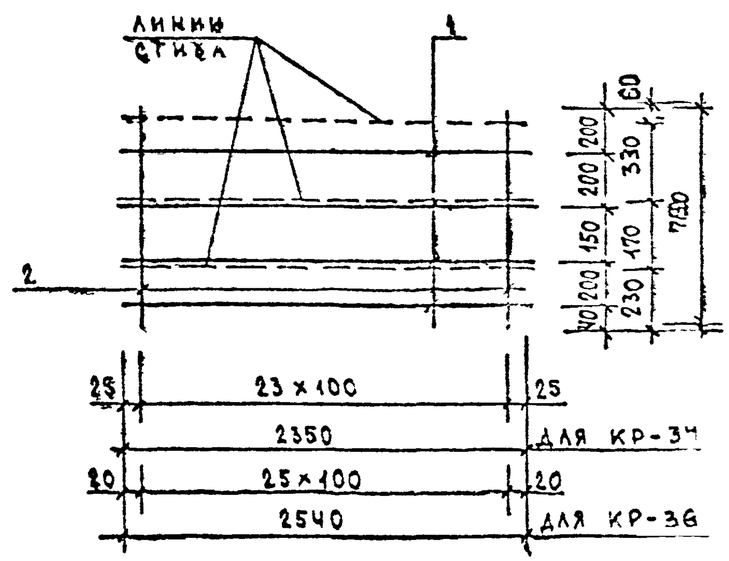

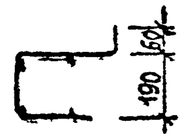

МАРКА ИЗДЕЛИЯ	ПОЗ.	СЕЧЕНИЕ ММ	ДЛИНА ММ	КОЛ.	МАССА, КГ ПОЗ.	МАССА, КГ ВСЕХ	МАССА, КГ ИЗДЕЛ.
КР-34	1	Ф6АIII	2350	4	0.52	2.08	6.29
	2	Ф6АIII	790	24	0.18	4.21	
КР-36	1	Ф6АIII	2540	4	0.56	2.26	6.82
	2	Ф6АIII	790	26	0.18	4.56	

АРМАТУРА КЛАССА А$\overline{III}$ ПО ГОСТ 5781-82

Вх. 32851 л.34

САПР	ТБЗТК	ТЛП	СП
РУК.ГР.	СТАЛЮК	В.ЧОКУР	БУРЛАКОВА

НАЧ.ОТД	ВОЛКОВСКИЙ		
НАЧ.ПР	ВАСИЛЬЕВА		
ГИП			
ГИП			
ГРОСС.	ВАСИЛЬЕВА		
РАЗРАБ			

1.020-1/87. 4-2-К57

КАРКАСЫ ПЛОСКИЕ
КР-34, КР-36

СТАДИЯ	ЛИСТ	ЛИСТОВ
Р		

ЦНИИЭП

ФОРМАТ А4

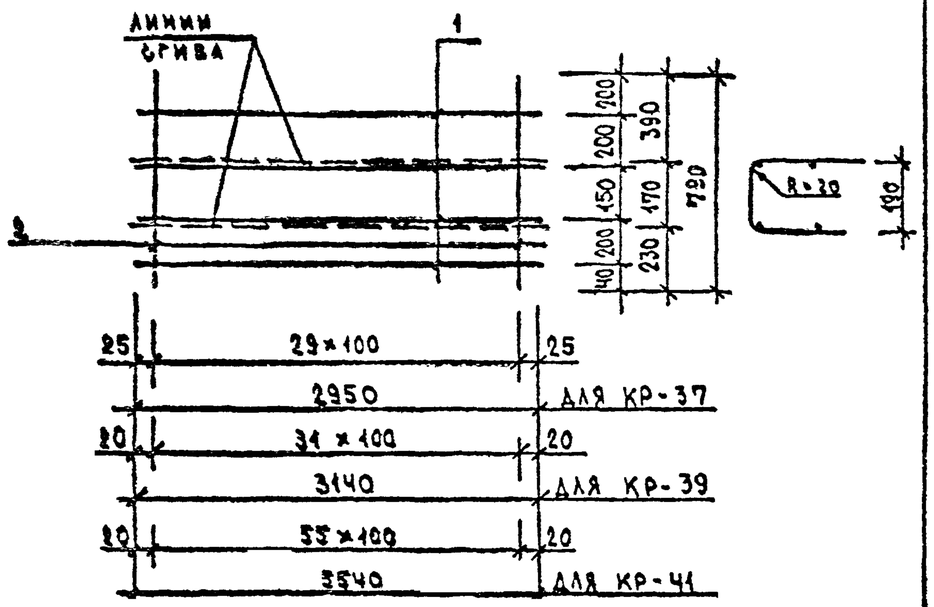

МАРКА ИЗДЕЛИЯ	ПОЗ.	СЕЧЕНИЕ ММ	ДЛИНА ММ	КОЛ.	МАССА, КГ ПОЗ.	ВСЕХ	ИЗДЕЛ.
КР-37	1	⌀6AIII	2950	4	0.65	2.61	7.87
	2	⌀6AIII	790	30	0.18	5.26	
КР-39	1	⌀6AIII	3140	4	0.70	2.79	8.40
	2	⌀6AIII	790	32	0.18	5.61	
КР-41	1	⌀6AIII	5540	4	1.23	4.92	14.74
	2	⌀6AIII	790	56	0.18	9.82	

АРМАТУРА КЛАССА AIII ПО ГОСТ 5781-82

НАЧ.ОТД	ВОЛЬНСКИЙ	
Н.КОНТР.	ВАСИЛЬЕВА	
ГЛ.КОНСТ	ШАЦ	
ГИП	ОСТРОВА	
ГИП	ОСИНА	
ПРОВЕР.	ВАСИЛЬЕВА	
РАЗРАБ.	ЛЮНА	

1.020-1/87. 4-2-К58

КАРКАСЫ ПЛОСКИЕ
КР-37, КР-39, КР-41

СТАДИЯ	ЛИСТ	ЛИСТОВ
Р		1

ЦНИИЭП торгово-бытовых зданий и туристских комплексов

ФОРМАТ А4

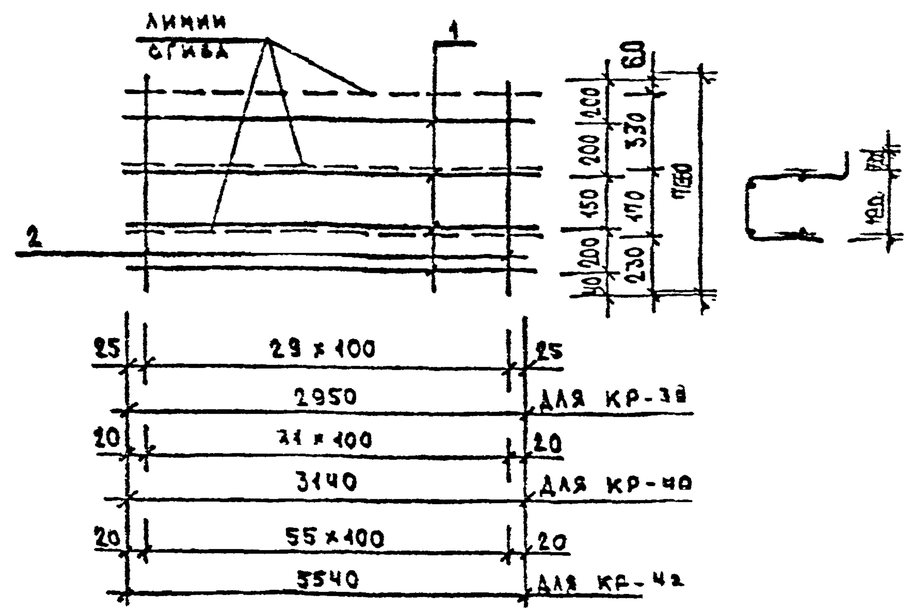

МАРКА ИЗДЕЛИЯ	ПОЗ.	СЕЧЕНИЕ ММ	ДЛИНА ММ	КОЛ.	МАССА, КГ ПОЗ.	ВСЕХ	ИЗДЕЛ.
КР-38	1	⌀6AIII	2950	4	0.65	2.61	7.87
	2	⌀6AIII	790	30	0.18	5.26	
КР-40	1	⌀6AIII	3140	4	0.70	2.79	8.40
	2	⌀6AIII	790	32	0.18	5.61	
КР-42	1	⌀6AIII	5540	4	1.23	4.92	14.74
	2	⌀6AIII	790	56	0.18	9.82	

АРМАТУРА КЛАССА AIII ПО ГОСТ 5781-82

Вх. 32851 л. 35

НАЧ.ОТД	ВОЛЬНСКИЙ	
Н.КОНТР.	ВАСИЛЬЕВА	
ГЛ.КОНСТ	ШАЦ	
ГИП	ОСИНА	
ГИП	ОСТРОВА	
ПРОВЕР.	ВАСИЛЬЕВА	
РАЗРАБ	ЛЮНА	

1.020-1/87. 4-2-К59

КАРКАСЫ ПЛОСКИЕ
КР-38, КР-40, КР-42

СТАДИЯ	ЛИСТ	ЛИСТОВ
Р		1

ЦНИИЭП

ФОРМАТ А4

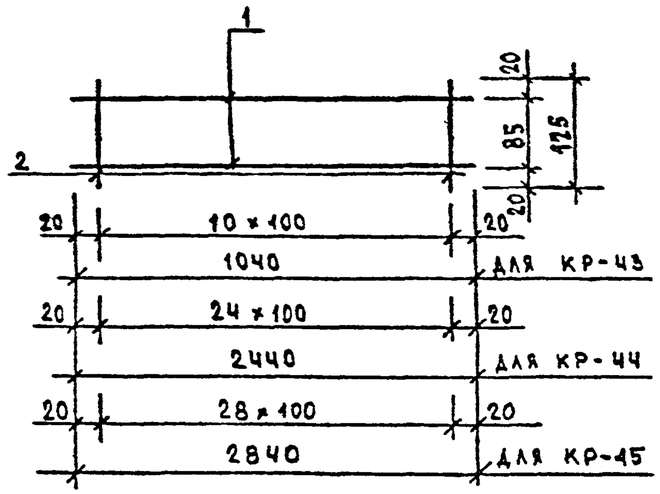

МАРКА ИЗДЕЛИЯ	ПОЗ.	СЕЧЕНИЕ ММ	ДЛИНА ММ	КОЛ.	МАССА, КГ ПОЗ.	ВСЕХ	ИЗДЕЛ.
КР-43	1	Ф6АIII	1040	2	0.23	0.46	0.77
	2	Ф6АIII	125	11	0.03	0.31	
КР-44	1	Ф6АIII	2440	2	0.54	1.08	1.78
	2	Ф6АIII	125	25	0.03	0.69	
КР-45	1	Ф6АIII	2840	2	0.63	1.26	2.07
	2	Ф6АIII	125	22		0.80	

АРМАТУРА КЛАССА А-III ПО ГОСТ 5781-82

НАЧОТД	ВОЛЬСКИЙ		1.020-1/87. 4-2-К60
НУКОТР.	БАСМАНОВА		
ГЛАВСПЕЦ	ЛАЦ		КАРКАСЫ ПЛОСКИЕ КР-43, КР-44, КР-45
ГИП	ОСТРОВА		СТАДИЯ Р · ЛИСТ · ЛИСТОВ 1
ГИП	ОСИПА		ЦНИИЭП ТОРГОВО-БЫТОВЫХ ЗДАНИЙ И ТУРИСТСКИХ КОМПЛЕКСОВ
ГИП	ОСТРОВА		
РАЗРАБ.	ЛАЖИНА		

ФОРМАТ А4

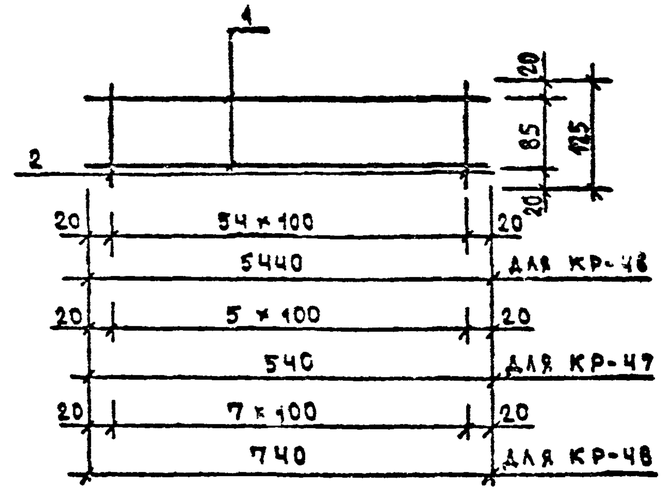

МАРКА ИЗДЕЛИЯ	ПОЗ.	СЕЧЕНИЕ ММ	ДЛИНА ММ	КОЛ.	МАССА, КГ ПОЗ.	ВСЕХ	ИЗДЕЛ.
КР-46	1	Ф6АIII	5440	2	1.21	2.42	3.94
	2	Ф6АIII	125	55	0.03	1.53	
КР-47	1	Ф6АIII	540	2	0.12	0.24	0.41
	2	Ф6АIII	125	6	0.03	0.17	
КР-48	1	Ф6АIII	740	2	0.16	0.33	0.55
	2	Ф6АIII	125	8	0.03	0.22	

АРМАТУРА КЛАССА А-III ПО ГОСТ 5781-82

Вх. 32851 л. 36

НАЧОТД	ВОЛЬСКИЙ		1.020-1/87. 4-2-К61
НУКОТР.	БАСМАНОВА		
ГЛАВСПЕЦ	ЛАЦ		КАРКАСЫ ПЛОСКИЕ КР-46, КР-47, КР-48
ГИП	ОСИПА		СТАДИЯ Р · ЛИСТ · ЛИСТОВ 4
ГИП	ОСТРОВА		ЦНИИЭП ТОРГОВО-БЫТОВЫХ ЗДАНИЙ И ТУРИСТСКИХ КОМПЛЕКСОВ
НУКОТР.	БАСМАНОВА		
РАЗРАБ.	ЛАЖИНА		

ФОРМАТ А4

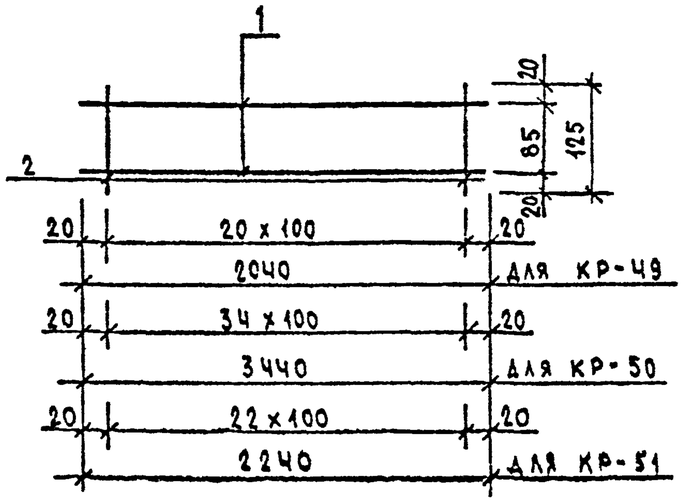

МАРКА ИЗДЕЛИЯ	ПОЗ.	СЕЧЕНИЕ ММ	ДЛИНА ММ	КОЛ.	МАССА, КГ ПОЗ.	ВСЕХ	ИЗДЕЛ.
КР-49	1	Ф6AIII	2040	2	0.45	0.91	1.49
	2	Ф6AIII	125	21	0.03	0.58	
КР-50	1	Ф6AIII	3440	2	0.76	1.53	2.50
	2	Ф6AIII	125	35	0.03	0.97	
КР-51	1	Ф6AIII	2240	2	0.50	0.99	1.63
	2	Ф6AIII	125	23	0.03	0.64	

АРМАТУРА КЛАССА A-III ПО ГОСТ 5781-82

НАЧ.ОТД	ВОЛЫНСКИЙ	
НАЧ.СТР.	ВАСИЛЬЕВА	
ГЛ.СПЕЦ	ВАШ	
ГИП	СОТРОВА	
ГИП	СОЖИА	
ПРОВЕР.	ВАСИЛЬЕВА	
РАЗРАБ	ЛАЛЯЦА	

1.020-1/87. 4-2-К62

КАРКАСЫ ПЛОСКИЕ
КР-49, КР-50, КР-51

СТАДИЯ	ЛИСТ	ЛИСТОВ
Р		1

ЦНИИЭП ТОРГОВО-БЫТОВЫХ ЗДАНИЙ И ТУРИСТСКИХ КОМПЛЕКСОВ

ФОРМАТ А4

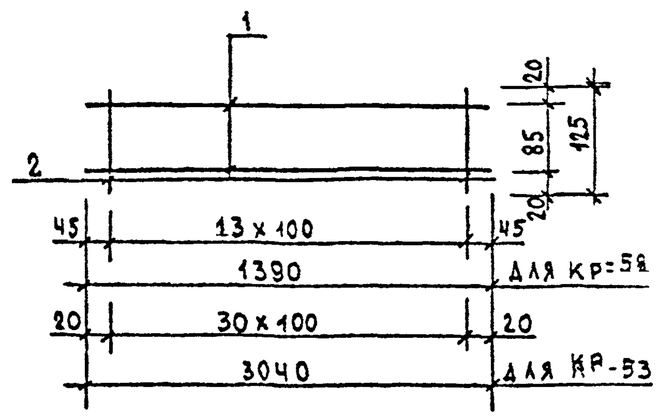

МАРКА ИЗДЕЛИЯ	ПОЗ.	СЕЧЕНИЕ ММ	ДЛИНА ММ	КОЛ.	МАССА, КГ ПОЗ.	ВСЕХ	ИЗДЕЛ.
КР-52	1	Ф6AIII	1390	2	0.31	0.62	1.01
	2	Ф6AIII	125	14	0.03	0.39	
КР-53	1	Ф6AIII	3040	2	0.67	1.35	2.21
	2	Ф6AIII	125	31	0.03	0.86	

АРМАТУРА КЛАССА A-III ПО ГОСТ 5781-82

Вх. 32851 л. 37

НАЧ.ОТД	ВОЛЫНСКИЙ	
НАЧ.СТР.	ВАСИЛЬЕВА	
ГЛ.СПЕЦ	ВАШ	
ГИП	СОТРОВА	
ГИП	СОЖИА	
ПРОВЕР.	ВАСИЛЬЕВА	
РАЗРАБ	ЛАЛЯЦА	

1.020-1/87. 4-2-К63

КАРКАСЫ ПЛОСКИЕ
КР-52, КР-53

СТАДИЯ	ЛИСТ	ЛИСТОВ
Р		1

ЦНИИЭП ТОРГОВО-БЫТОВЫХ ЗДАНИЙ И ТУРИСТСКИХ КОМПЛЕКСОВ

ФОРМАТ А4

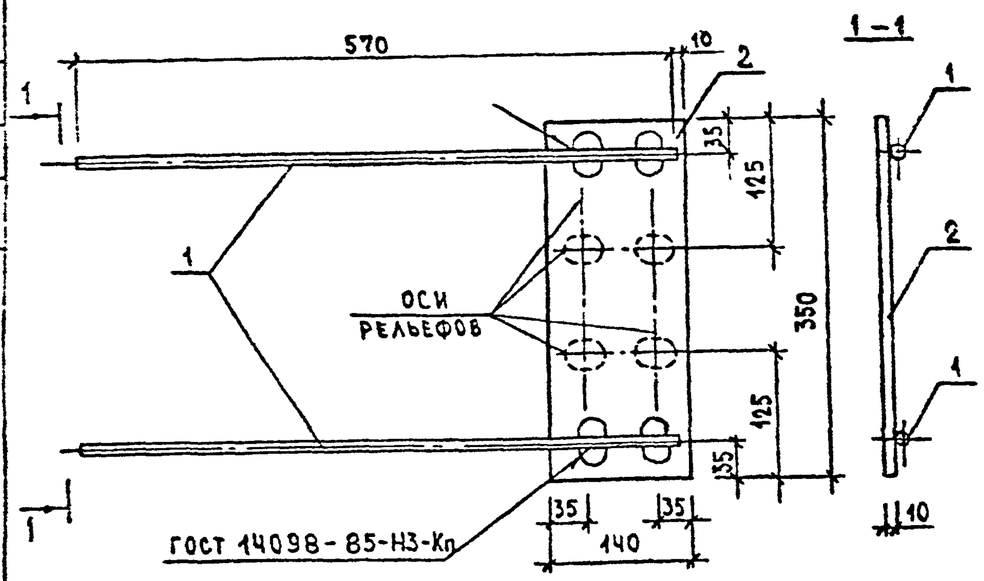

НА ПЛАСТИНЕ ПОЗ. 2 ПРЕДУСМОТРЕТЬ РЕЛЬЕФЫ ДЛЯ КРЕПЛЕНИЯ К ПЛОСКИМ КАРКАСАМ В СОСТАВЕ СМН- ПО ДОК. К1, К2.

МАРКА ИЗДЕЛИЯ	ПОЗ.	СЕЧЕНИЕ ММ	ДЛИНА ММ	КОЛ.	МАССА, КГ		
					ПОЗ.	ВСЕХ	ИЗДЕЛ.
МН-1	1	Ф16АIII	570	2	0.90	1.80	5.64
	2	-10 X 140	350	1	3.84	3.84	

АРМАТУРА КЛАССА А-III ПО ГОСТ 5781-82

ПРОКАТ ПО ГОСТ 103-76

НАЧОТД	[illegible]		1.020-1/87. 4-2-К 64		
			ИЗДЕЛИЕ ЗАКЛАДНОЕ МН-1	СТАДИЯ	ЛИСТ / ЛИСТОВ 1
				ЦНИИЭП	Торгово-бытовых зданий и туристских комплексов

ФОРМАТ А4

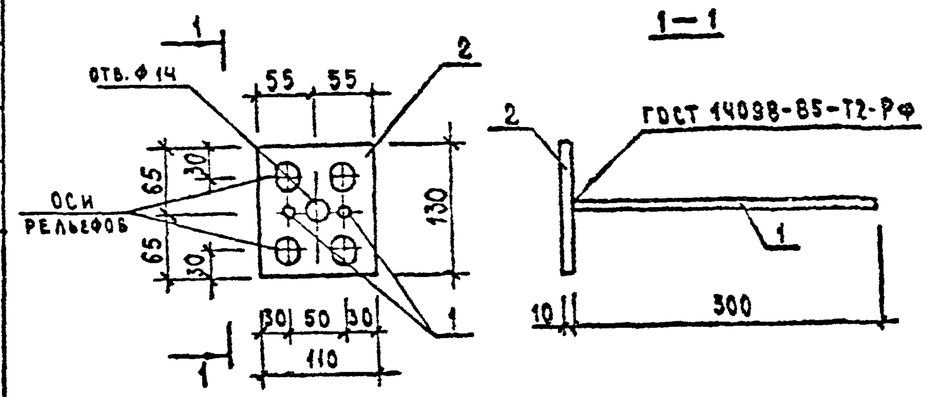

НА ПЛАСТИНЕ ПОЗ. 2 ПРЕДУСМОТРЕТЬ РЕЛЬЕФЫ ДЛЯ КРЕПЛЕНИЯ К ПЛОСКИМ КАРКАСАМ В СОСТАВЕ СКР- ПО ДОК. К3, К4.

МАРКА ИЗДЕЛИЯ	ПОЗ.	СЕЧЕНИЕ ММ	ДЛИНА ММ	КОЛ.	МАССА, КГ		
					ПОЗ.	ВСЕХ	ИЗДЕЛ.
МН-2	1	Ф12АIII	300	2	0.27	0.53	1.65
	2	-10 X 110	130	1	1.12	1.12	

АРМАТУРА КЛАССА А-III ПО ГОСТ 5781-82

ПРОКАТ ПО ГОСТ 103-76

Вх. 32851 л. 38

НАЧОТД	ВОЛЫНСКИЙ		1.020-1/87. 4-2-К 65		
Н.КОНТР.	ВАСИЛЬЕВА				
ГЛ.КОНСТ	ШАЦ		ИЗДЕЛИЕ ЗАКЛАДНОЕ МН-2	СТАДИЯ Р	ЛИСТ / ЛИСТОВ 1
ГИП	ОСИНА			ЦНИИЭП	Торгово-бытовых зданий и туристских комплексов
ГИП	СОТРОВА				
ПРОВЕР.	ВАСИЛЬЕВА				
РАЗРАБ	ЛУКИНА				

ФОРМАТ А4

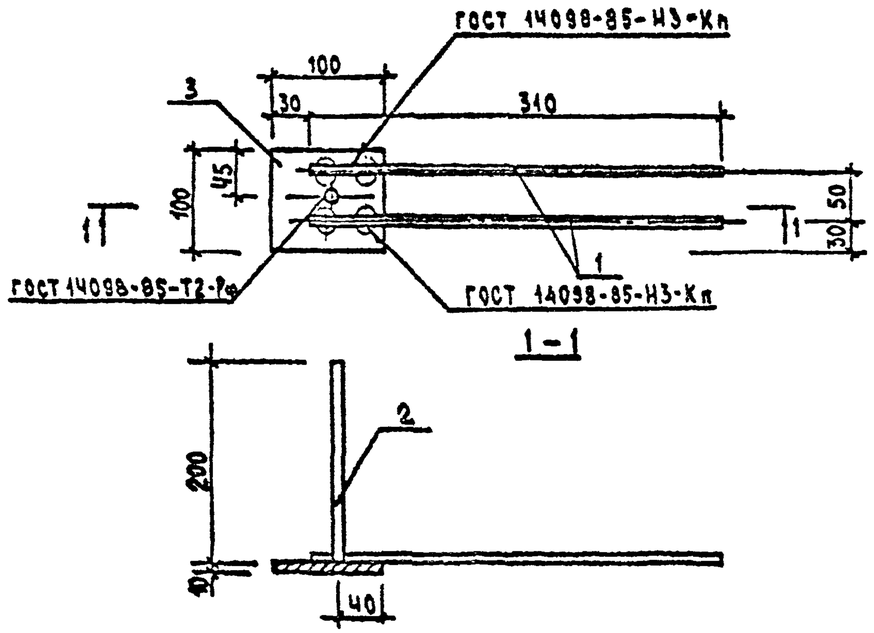

МАРКА ИЗДЕЛИЯ	ПОЗ.	СЕЧЕНИЕ ММ	ДЛИНА ММ	КОЛ.	МАССА, КГ ПОЗ.	МАССА, КГ ВСЕХ	МАССА, КГ ИЗДЕЛ.
МН-3	1	Ф8AIII	310	2	0.12	0.24	1.10
	2	Ф8AIII	200	1	0.08	0.08	
	3	-10 X 100	100	1	0.78	0.78	

АРМАТУРА КЛАССА A-III ПО ГОСТ 5781-82

ПРОКАТ ПО ГОСТ 103-76

НАЧ.ОТД.	ВОЛЫНСКИЙ		1.020-1/87. 4-2-К 66
Н.КОНТР.	ВАСИЛЬЕВА		
ГЛ.КОНСТ	ШАЦ		ИЗДЕЛИЕ ЗАКЛАДНОЕ МН-3
ГИП	ОСТРОВА		Стадия: Р; Лист: ; Листов: 1
ГИП	ОСИНА		ЦНИИЭП торгово-бытовых зданий и туристских комплексов
ПРОВЕР.	ВАСИЛЬЕВА		
РАЗРАБ.	ЛУКИНА		

ВЗАМ.ИНВ. | ПОДПИСЬ И ДАТА | ИНВ. ПОДЛ.

ФОРМАТ А4

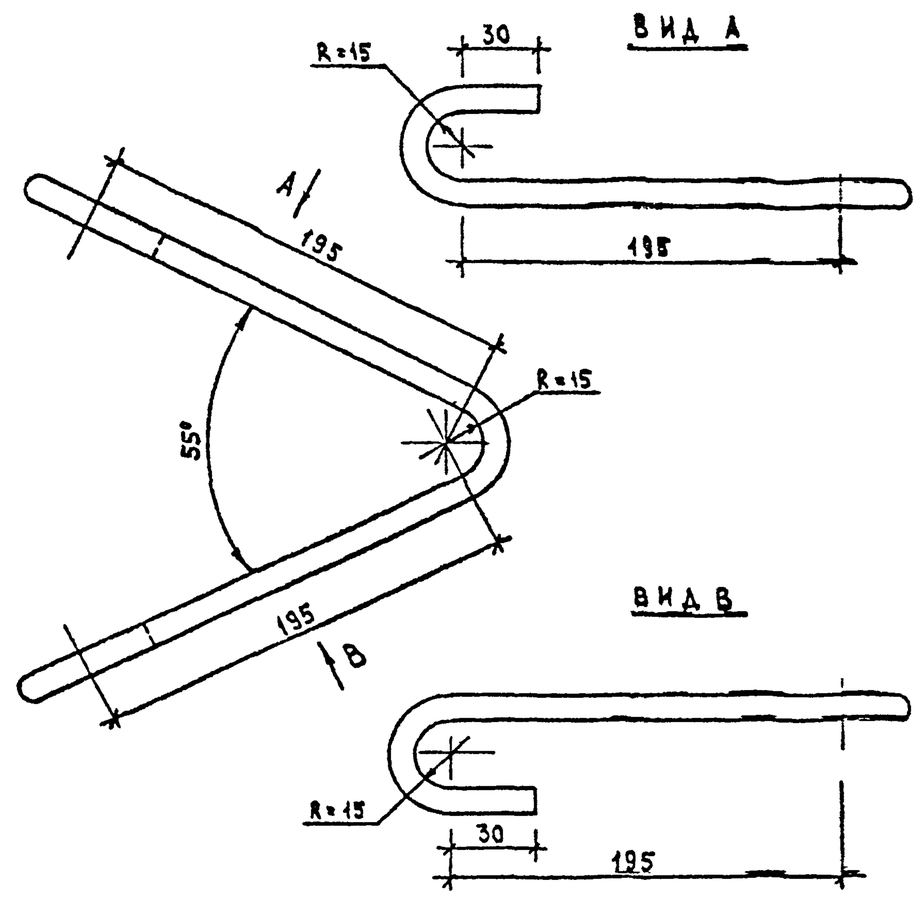

СЕЧЕНИЕ ММ	ДЛИНА ММ	МАССА КГ
Ф10AI	620	0,34

АРМАТУРА КЛАССА AI ПО ГОСТ 5781-82

Вх. 32851 л. 39

НАЧ.ОТД.	ВОЛЫНСКИЙ		1.020-1/87. 4-2-К 67
Н.КОНТР.	ВАСИЛЬЕВА		
ГЛ.КОНСТ	ШАЦ		СТЕРЖЕНЬ ГНУТЫЙ СГ-1
ГИП	ОСИНА		Стадия: Р; Лист: ; Листов: 1
ГИП	ОСТРОВА		ЦНИИЭП торгово-бытовых зданий и туристских комплексов
ПРОВЕР.	ВАСИЛЬЕВА		
РАЗРАБ.	ЛУКИНА		

ВЗАМ.ИНВ. | ПОДПИСЬ И ДАТА | ИНВ. ПОДЛ.

ФОРМАТ А4

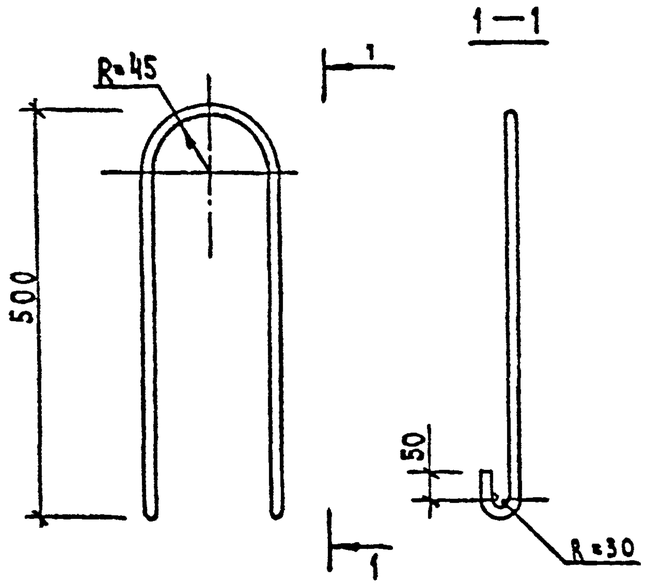

СЕЧЕНИЕ. ММ	ДЛИНА ММ	МАССА КГ
ф 14 AI	1290	1,56

АРМАТУРА КЛАССА AI ПО ГОСТ 5781-82

НАЧ.ОТД.	ВОЛЫНСКИЙ		1.020-1/87. 4-2-К 68			
Н.КОНТР.	ВАСИЛЬЕВА					
ГЛ.КОНСТ	ШАЦ		ПЕТЛЯ СТРОПОВОЧНАЯ СПВ-1	СТАДИЯ	ЛИСТ	ЛИСТОВ
ГИП	ОСТРОВА			Р		1
ГИП	ОСИНА			ЦНИИЭП	ТОРГОВО-БЫТОВЫХ ЗДАНИЙ И ТУРИСТСКИХ КОМПЛЕКСОВ	
РАЗРАБ	ЛУКИНА					
ПРОВЕР.	ВАСИЛЬЕВА					

ФОРМАТ А4

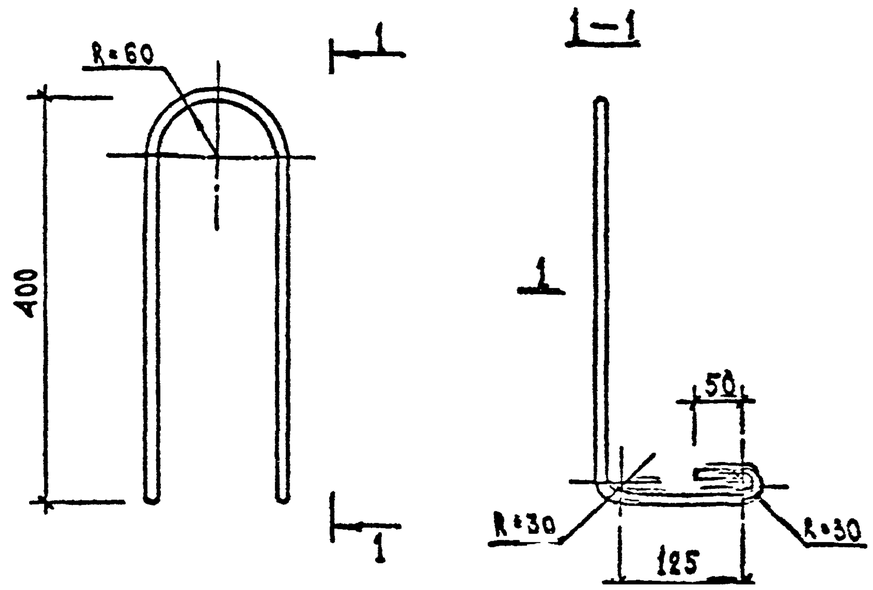

СЕЧЕНИЕ ММ	ДЛИНА ММ	МАССА КГ
ф 16 AI	1484	2,34

АРМАТУРА КЛАССА AI ПО ГОСТ 5781-82

Вх. 32851 л.40

НАЧ.ОТД.	ВОЛЫНСКИЙ		1.020-1/87. 4-2-К 69			
Н.КОНТР.	ВАСИЛЬЕВА					
ГЛ.КОНСТ	ШАЦ		ПЕТЛЯ СТРОПОВОЧНАЯ СПВ-2	СТАДИЯ	ЛИСТ	ЛИСТОВ
ГИП	ОСИНА			Р		1
ГИП	ОСТРОВА			ЦНИИЭП	ТОРГОВО-БЫТОВЫХ ЗДАНИЙ И ТУРИСТСКИХ КОМПЛЕКСОВ	
РАЗРАБ	ЛУКИНА					
ПРОВЕР.	ВАСИЛЬЕВА					

ФОРМАТ А4

ВЗАМ.ИНВ. | ПОДПИСЬ И ДАТА | ИНВ.ПОДЛ.

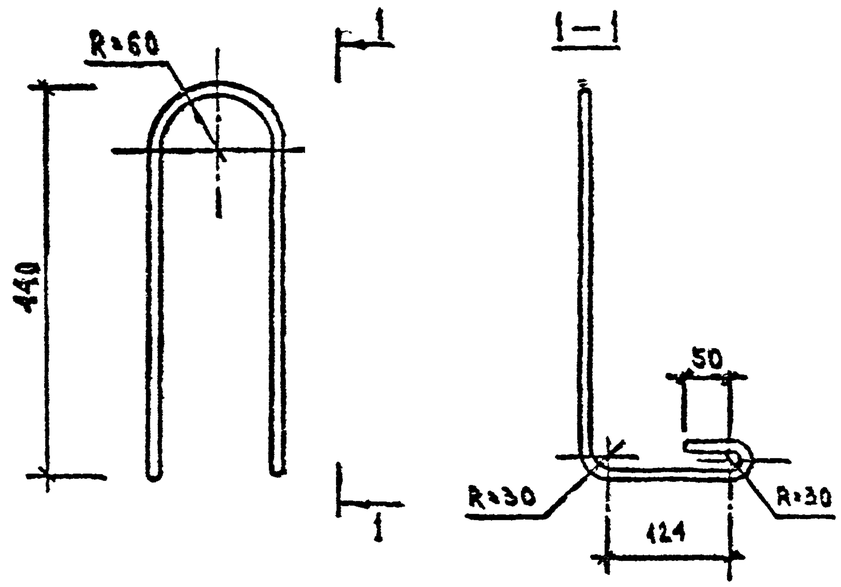

СЕЧЕНИЕ ММ	ДЛИНА ММ	МАССА КГ
⌀ 18 AI	1560	3,12

АРМАТУРА КЛАССА AI ПО ГОСТ 5781-82

НАЧОТД	ВОЛЫНСКИЙ		1.020-1/87. 4-2-К 70	
Н.КОНТР	ВАСИЛЬЕВА			
ГЛ.КОНСТ	ЦАЦ		ПЕТЛЯ СТРОПОВОЧНАЯ СПВ-3	СТАДИЯ Р / ЛИСТ / ЛИСТОВ 1
ГИП	ОСТРОВА			ЦНИИЭП ТЕХНИЧЕСКОЙ ЭСТЕТИКИ ЗДАНИЙ И ТИПОВЫХ ПРОЕКТОВ
ГИП	ОСИНА			
РАЗРАБ.	ЛУКИНА			
ПРОВЕР.	ВАСИЛЬЕВА			

ВЗАМ.ИНВ. | ПОДПИСЬ И ДАТА | ИНВ. ПОДЛ.

ФОРМАТ А4

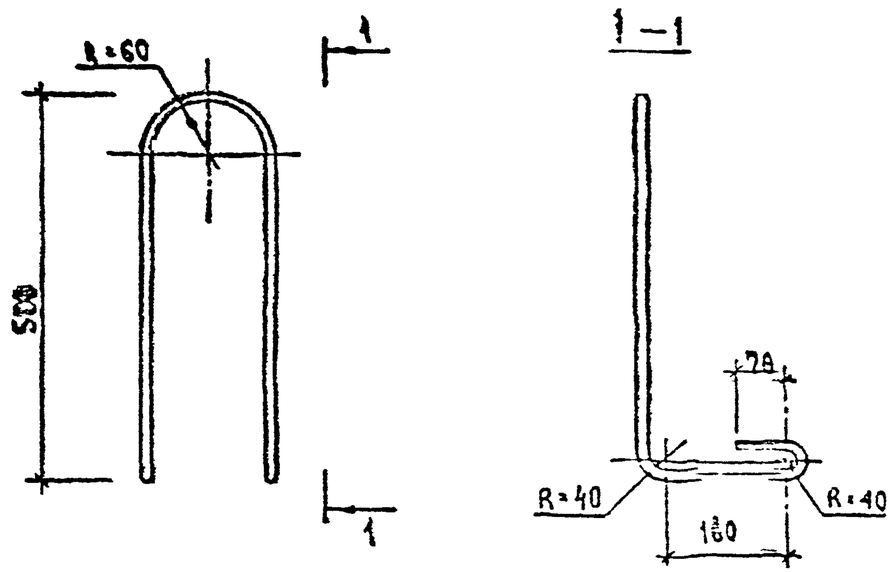

СЕЧЕНИЕ ММ	ДЛИНА ММ	МАССА КГ
⌀ 20 AI	1870	4,61

АРМАТУРА КЛАССА AI ПО ГОСТ 5781-82

Вх.32851 л.41

НАЧОТД	ВОЛЫНСКИЙ		1.020-1/87. 4-2-К 71
Н.КОНТР.	ВАСИЛЬЕВА		
ГЛ.КОНСТ	ЦАЦ		ПЕТЛЯ СТРОПОВОЧНАЯ СПВ-4
ГИП	ОСТРОВА		
ГИП	ОСИНА		
РАЗРАБ.	ЛУКИНА		
ПРОВЕР.	ВАСИЛЬЕВА		

ВЗАМ.ИНВ. | ПОДПИСЬ И ДАТА | ИНВ. ПОДЛ.

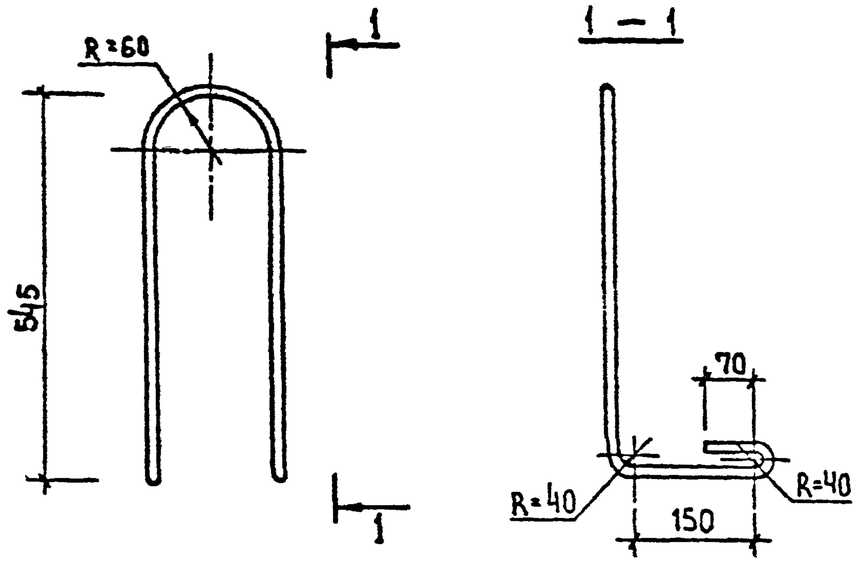

СЕЧЕНИЕ ММ	ДЛИНА ММ	МАССА КГ
ф22АI	1958	5,84

АРМАТУРА КЛАССА АI ПО ГОСТ 5781-82

НАЧ.ОТД.	ВОЛЬНОЙ		1.020-1/87. 4-2-К 72			
Н.КОНТР.	ВАСИЛЬЕВА					
ГЛ.КОНСТ.	ЦАЦ		ПЕТЛЯ СТРОПОВОЧНАЯ СПВ-5	СТАДИЯ	ЛИСТ	ЛИСТОВ
ГИП	СОТРОВА			Р		1
ГИП	СОЛА			ЦНИИЭП		
РАЗРАБ.	ЛЯХИНА					
ПРОВЕР.	ВАСИЛЬЕВА					

ФОРМАТ А4

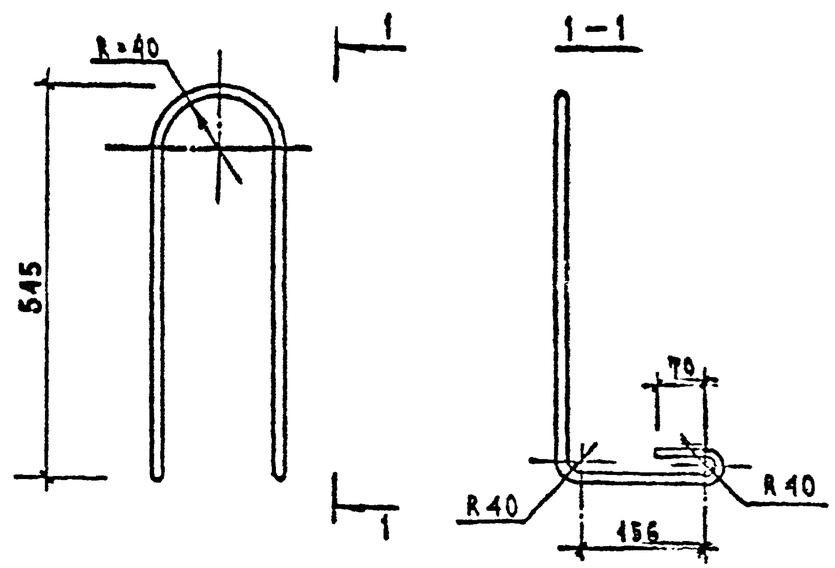

СЕЧЕНИЕ ММ	ДЛИНА ММ	МАССА КГ
ф 22 АI	1936	5,78

АРМАТУРА КЛАССА АI ПО ГОСТ 5781-82

Вх. 32851 л.42

НАЧ.ОТД.	ВОЛЬНОЙ		1.020-1/87. 4-2-К 73			
Н.КОНТР.	ВАСИЛЬЕВА					
ГЛ.КОНСТ.	ЦАЦ		ПЕТЛЯ СТРОПОВОЧНАЯ СПВ-6	СТАДИЯ	ЛИСТ	ЛИСТОВ
ГИП	СОЛА			Р		
ГИП	СОТРОВА			ЦНИИЭП		
РАЗРАБ.	ЛЯХИНА					
ПРОВЕР.	ВАСИЛЬЕВА					

ФОРМАТ А4

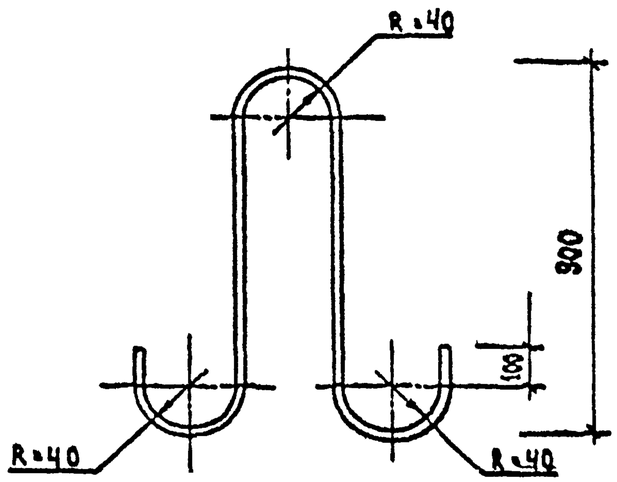

СЕЧЕНИЕ ММ	ДЛИНА ММ	МАССА КГ
⌀22 Ac II	2215	8,00

АРМАТУРА КЛАССА Ac II ПО ГОСТ 5781-82

НАЧ.ОТД	ВОЛЫНСКИЙ			1.020-1/87. 4-2-К 74		
Н.КОНТР.	ВАСИЛЬЕВА					
ГЛ.КОНСТ	ШАЦ			ПЕТЛЯ СТРОПОВОЧНАЯ СПВ-7	СТАДИЯ	ЛИСТ	ЛИСТОВ
ГИП	ОСТРОВА				Р		1
ГИП	ОСИНА				ЦНИИЭП ТИПОВОГО ЖИЛЫХ ЗДАНИЙ И ТУРИСТСКИХ КОМПЛЕКСОВ	
РАЗРАБ.	ЛУКИНА					
ПРОВЕР.	ВАСИЛЬЕВА					

ВЗАМ.ИНВ. | ПОДПИСЬ И ДАТА | ИНВ. ПОСЛ.

ФОРМАТ А4

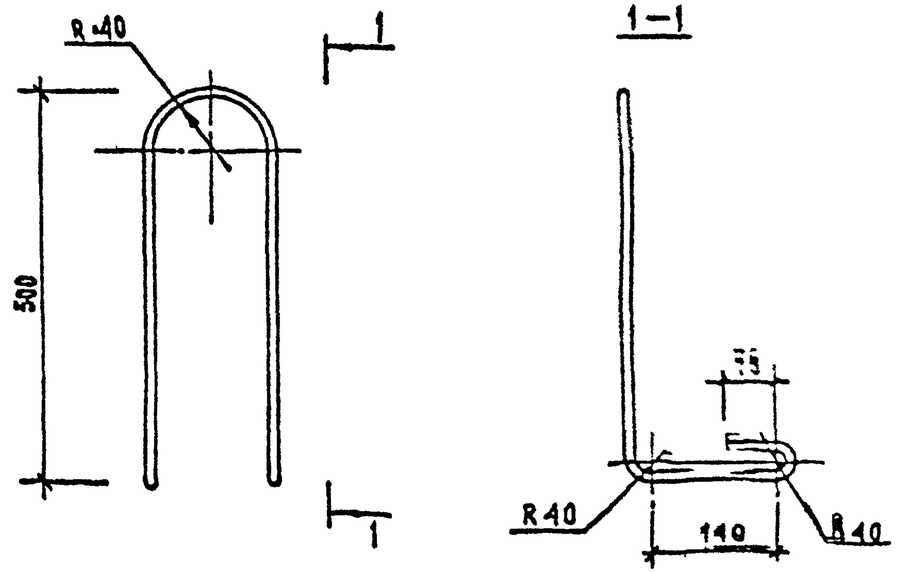

СЕЧЕНИЕ ММ	ДЛИНА ММ	МАССА КГ
⌀20 AI	1808	4,46

АРМАТУРА КЛАССА AI ПО ГОСТ 5781-82

Вх. 32851 л.43

НАЧ.ОТД	ВОЛЫНСКИЙ			1.020-1/87. 4-2-К 75		
Н.КОНТР.	ВАСИЛЬЕВА					
ГЛ.КОНСТ	ШАЦ			ПЕТЛЯ СТРОПОВОЧНАЯ СПВ-10	СТАДИЯ	
ГИП	ОСИНА				Р	
ГИП	ОСТРОВА				ЦНИИЭП	
РАЗРАБ.	ЛУКИНА					
ПРОВЕР.	ВАСИЛЬЕВА					

ВЗАМ.ИНВ. | ПОДПИСЬ И ДАТА | ИНВ. ПОСЛ.

ФОРМАТ 4

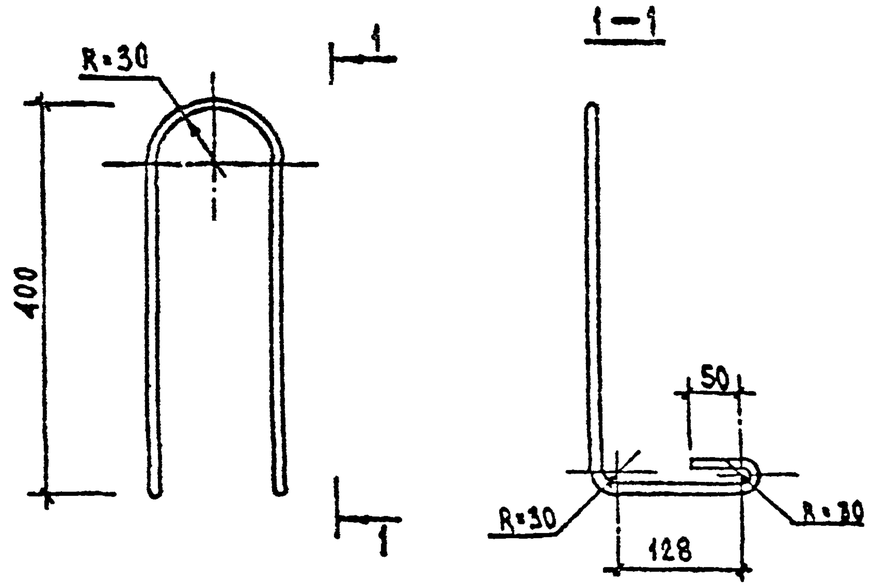

СЕЧЕНИЕ ММ	ДЛИНА ММ	МАССА КГ
⌀16 AI	1450	2,29

АРМАТУРА КЛАССА AI ПО ГОСТ 5781-82

НАЧ.ОТД	ВОЛЕНСКИЙ		1.020-1/87. 4-2-К 76	
Н.КОНТР.	ВАСИЛЬЕВА			
ГЛ.КОНСТ	ЦАЦ		ПЕТЛЯ СТРОПОВОЧНАЯ СПВ-8	СТАДИЯ Р / ЛИСТ / ЛИСТОВ 1
ГИП	ОСТРОВА			ЦНИИЭП
ГИП	ОСИПА			
РАЗРАБ	ЛУКИНА			
ПРОВЕР.	ВАСИЛЬЕВА			

ФОРМАТ А4

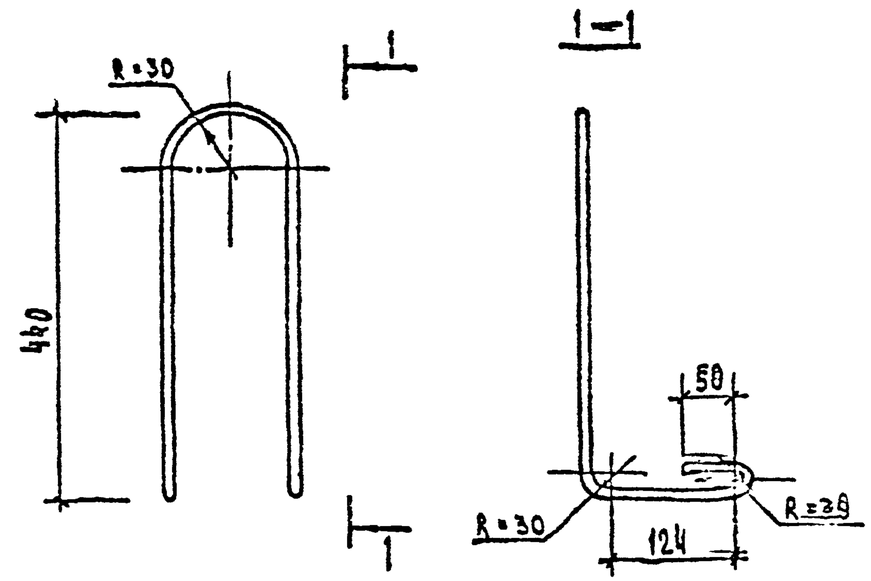

СЕЧЕНИЕ ММ	ДЛИНА ММ	МАССА КГ
⌀18 AI	1526	3,05

АРМАТУРА КЛАССА AI ПО ГОСТ 5781-82

Вх.32851 л.44

НАЧ.ОТД	ВОЛЕНСКИЙ		1.020-1/87. 4-2-К 77	
Н.КОНТР	ВАСИЛЬЕВА			
ГЛ.КОНСТ	ЦАЦ		ПЕТЛЯ СТРОПОВОЧНАЯ СПВ-9	СТАДИЯ Р / ЛИСТ / ЛИСТОВ 1
ГИП	ОСИПА			ЦНИИЭП
ГИП	ОСТРОВА			
РАЗРАБ	ЛУКИНА			
ПРОВЕР.	ВАСИЛЬЕВА			

ФОРМАТ А4

ВЗАМ.ИНВ. | ПОДПИСЬ И ДАТА | ИНВ. ПОДЛ.

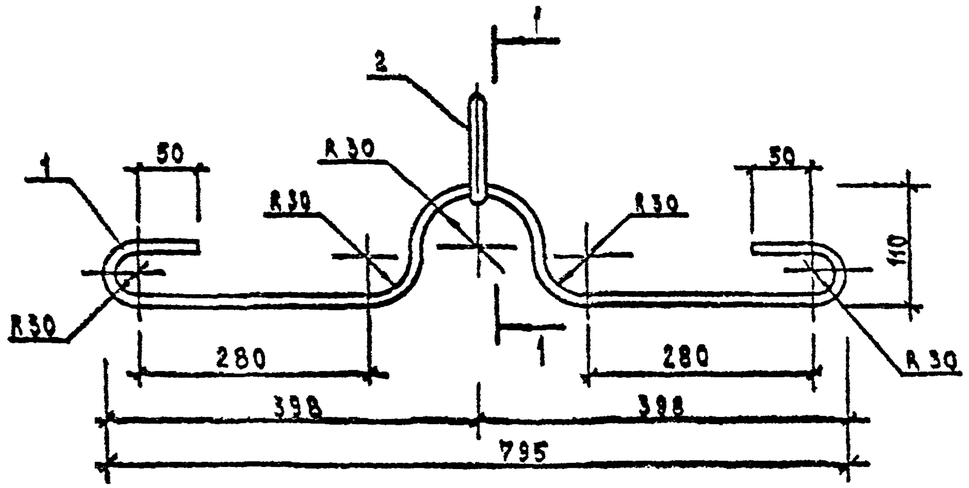

1 — 1

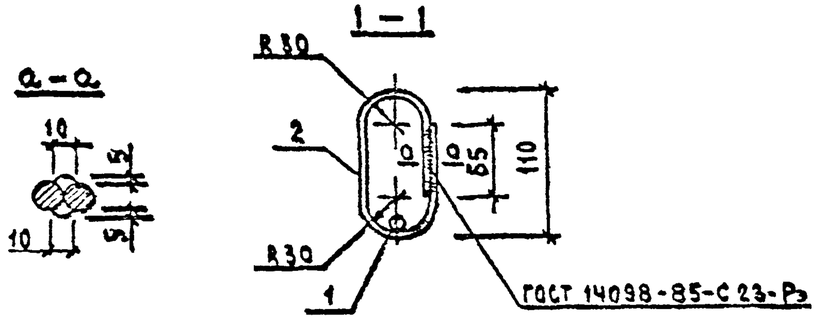

МАРКА ИЗДЕЛИЯ	ПОЗ.	СЕЧЕНИЕ ММ	ДЛИНА ММ	КОЛ.	МАССА, КГ		
					ПОЗ.	ВСЕХ	ИЗДЕЛ.
СПГ-1	1	Ф14АI	1168	1	1.41	1.41	1.95
	2	Ф16АI	342	1	0.54	0.54	

АРМАТУРА КЛАССА А-I ПО ГОСТ 5781-82

НАЧОТД	ВОЛЛИНСКИЙ		1.020-1/87. 4-2-К78
Н.КОНТР.	ВАСИЛЬЕВА		
ГЛХОНСТ	ВАЩ		ПЕТЛЯ СТРОПОВОЧНАЯ Г
ГИП	ОСТРОЗА		Стадия: Р; Лист: ; Листов: 1
ГИП	ОСЫНА		ЦНИИЭП Технологических зданий и туристских комплексов
РАЗРАБ.	ЛАЖИНА		
ПРОВЕР.	ВАСИЛЬЕВА		

ФОРМАТ А4

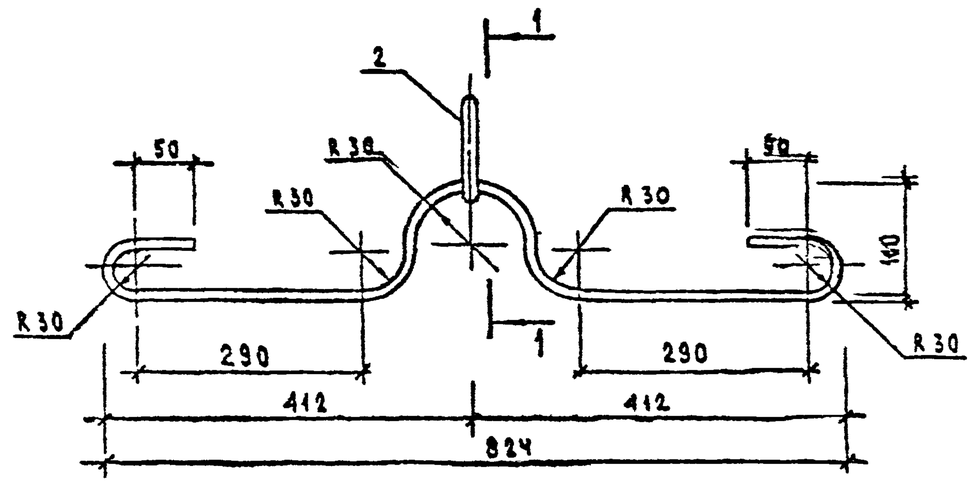

1 — 1

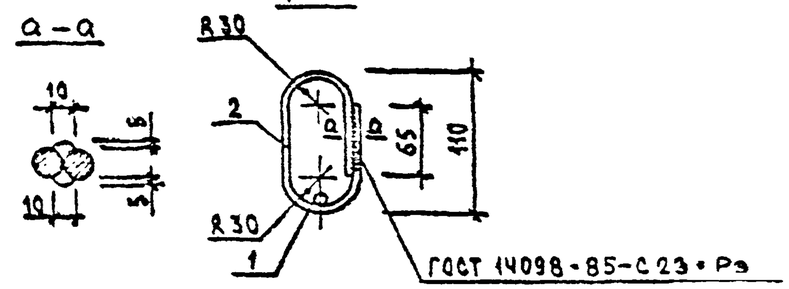

МАРКА ИЗДЕЛИЯ	ПОЗ.	СЕЧЕНИЕ ММ	ДЛИНА ММ	КОЛ.	МАССА, КГ		
					ПОЗ.	ВСЕХ	ИЗДЕЛ.
СПГ-2	1	Ф16АI	1194	1	1.88	1.88	2.42
	2	Ф16АI	342	1	0.54	0.54	

АРМАТУРА КЛАССА А-I ПО ГОСТ 5781-82

Вх. 32851 л.45

НАЧОТД	ВОЛЛИНСКИЙ		1.020-1/87. 4-2-К79
Н.КОНТР.	ВАСИЛЬЕВА		
ГЛХОНСТ	ВАЩ		ПЕТЛЯ СТРОПОВОЧНАЯ СПГ-2
ГИП	ОСЫНА		Стадия: Р; Лист: ; Листов: 1
ГИП	ОСТРОЗА		ЦНИИЭП Технологических зданий и туристских комплексов
РАЗРАБ.	ЛАЖИНА		
ПРОВЕР.	ВАСИЛЬЕВА		

ФОРМАТ А4

Взам.инв. | Подпись и дата | Инв. подл.

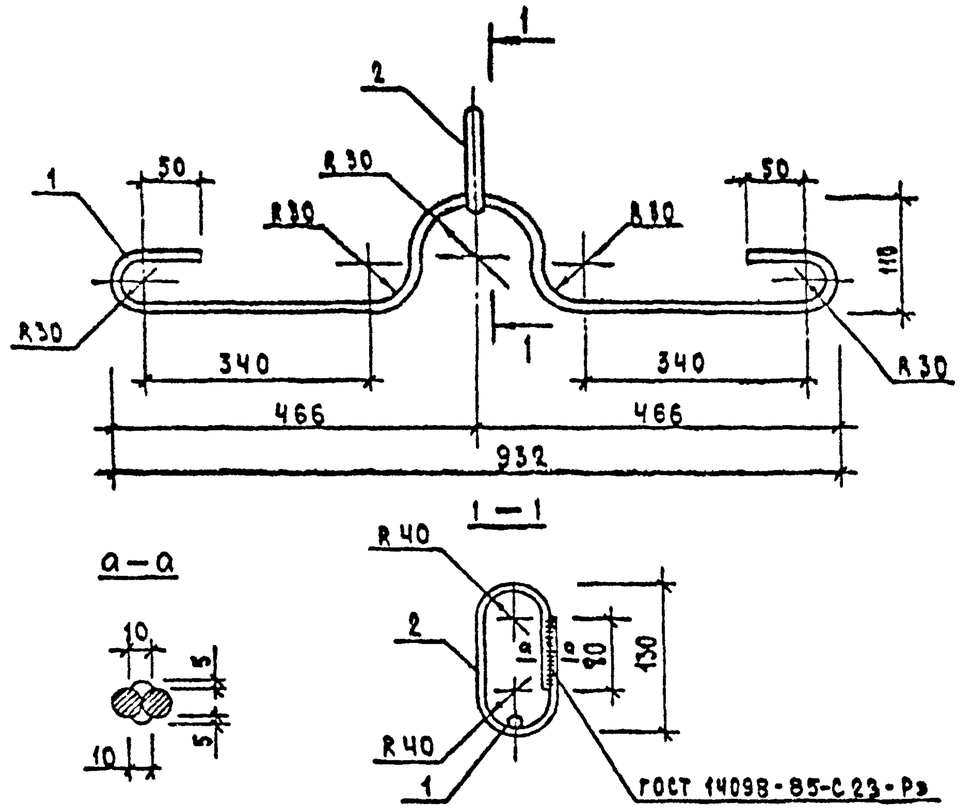

МАРКА ИЗДЕЛИЯ	ПОЗ.	СЕЧЕНИЕ ММ	ДЛИНА ММ	КОЛ.	МАССА, КГ ПОЗ.	МАССА, КГ ВСЕХ	МАССА, КГ ИЗДЕЛ.
СПГ-3	1	Ф18АI	1298	1	2.59	2.59	3.63
	2	Ф20АI	421	1	1.04	1.04	

АРМАТУРА КЛАССА АI ПО ГОСТ 5781-82

НАЧ.ОТД.	ВОЛЬЧСКИЙ		1.020-1/87. 4-2-К80
Н.КОНТР.	ВАСИЛЬЕВА		
ГЛ.КОНСТ	ШАЦ		ПЕТЛЯ СТРОПОВОЧНАЯ СПГ-3
ГИП	ОСТРОВА		СТАДИЯ Р / ЛИСТ / ЛИСТОВ 1
ГИП	ОСИНА		ЦНИИЭП торгово-бытовых зданий и туристских комплексов
РАЗРАБ.	ЛУКИНА		
ПРОВЕР.	ВАСИЛЬЕВА		

ФОРМАТ А4

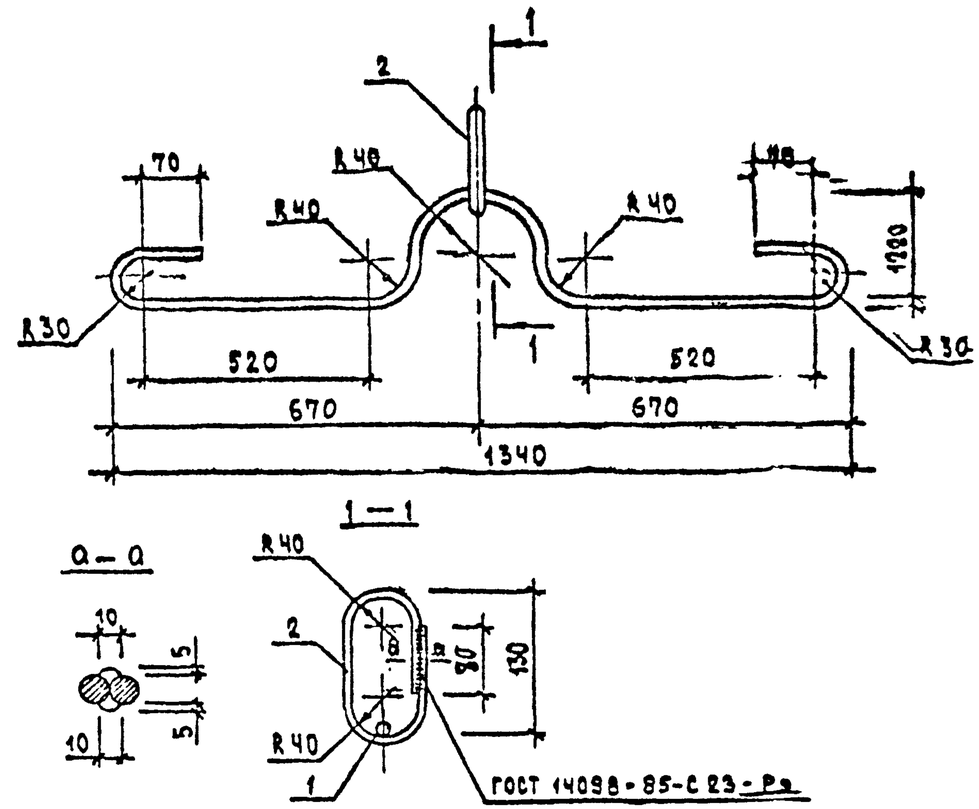

МАРКА ИЗДЕЛИЯ	ПОЗ.	СЕЧЕНИЕ ММ	ДЛИНА ММ	КОЛ.	МАРКА, КГ ПОЗ.	МАРКА, КГ ВСЕХ	МАРКА, КГ ИЗДЕЛ.
СПГ-4	1	Ф20АI	1748	1	4.31	4.31	5.35
	2	Ф20АI	421	1	1.04	1.04	

АРМАТУРА КЛАССА АI ПО ГОСТ 5781-82

Вх. 32851 л.46/46

НАЧ.ОТД.	ВОЛЬЧСКИЙ		1.020-1/87. 4-2-К81
Н.КОНТР.	ВАСИЛЬЕВА		
ГЛ.КОНСТ	ШАЦ		ПЕТЛЯ СТРОПОВОЧНАЯ СПГ-4
ГИП	ОСИНА		СТАДИЯ Р / ЛИСТ / ЛИСТОВ 1
ГИП	ОСТРОВА		ЦНИИЭП торгово-бытовых зданий и туристских комплексов
РАЗРАБ.	ЛУКИНА		
ПРОВЕР.	ВАСИЛЬЕВА		

ФОРМАТ А4