ТИПОВЫЕ СТРОИТЕЛЬНЫЕ КОНСТРУКЦИИ, ИЗДЕЛИЯ И УЗЛЫ

# СЕРИЯ 1.030.1-1/88

## СТЕНЫ НАРУЖНЫЕ ИЗ ОДНОСЛОЙНЫХ ПАНЕЛЕЙ ДЛЯ КАРКАСНЫХ ОБЩЕСТВЕННЫХ ЗДАНИЙ, ПРОИЗВОДСТВЕННЫХ И ВСПОМОГАТЕЛЬНЫХ ЗДАНИЙ ПРОМЫШЛЕННЫХ ПРЕДПРИЯТИЙ

ВЫПУСК 4-2

## ИЗДЕЛИЯ СОЕДИНИТЕЛЬНЫЕ СТАЛЬНЫЕ ДЛЯ СТЕН ПРОИЗВОДСТВЕННЫХ ЗДАНИЙ

РАБОЧИЕ ЧЕРТЕЖИ

ТИПОВЫЕ СТРОИТЕЛЬНЫЕ КОНСТРУКЦИИ, ИЗДЕЛИЯ И УЗЛЫ

# СЕРИЯ 1.030.1-1/88

## СТЕНЫ НАРУЖНЫЕ ИЗ ОДНОСЛОЙНЫХ ПАНЕЛЕЙ ДЛЯ КАРКАСНЫХ ОБЩЕСТВЕННЫХ ЗДАНИЙ, ПРОИЗВОДСТВЕННЫХ И ВСПОМОГАТЕЛЬНЫХ ЗДАНИЙ ПРОМЫШЛЕННЫХ ПРЕДПРИЯТИЙ

ВЫПУСК 4-2

## ИЗДЕЛИЯ СОЕДИНИТЕЛЬНЫЕ СТАЛЬНЫЕ ДЛЯ СТЕН ПРОИЗВОДСТВЕННЫХ ЗДАНИЙ

РАБОЧИЕ ЧЕРТЕЖИ


РАЗРАБОТАНЫ
ЦНИИПРОМЗДАНИЙ

ЗАМ.ДИРЕКТОРА ИН-ТА С.М.ГЛИКИН
ЗАВ.ОТДЕЛОМ Г.М.СМИЛЯНСКИЙ
ГЛ.ИНЖЕНЕР ПРОЕКТА А.Л.РУДАКОВ



УТВЕРЖДЕНЫ
Госстроем СССР
протокол от 17 марта 1989г. № АЧ-10.
Введены в действие ЦНИИпромзданий
с 1 января 1991г.
Приказ №46 от 13 апреля 1989г


© ЦИТП Госстроя СССР, 1991

| Обозначение | Наименование | Стр. |
|---|---|---|
| 1.030.1-1/88.4-1-ТО | Техническое описание | 2 |
| -1 | Насадка торцового фахверка НФ1...НФ3, НФ6 | 3 |
| -2 | Насадка торцового фахверка НФ4, НФ5 | 4 |
| -3 | Насадка торцового фахверка НУ1...Н6 | |
| -4 | Насадка торцового фахверка НУ7, НУ8 | 5 |
| -5 | Насадка торцового фахверка НС1, НС2 | |
| -6 | Насадка торцового фахверка НУ9, НУ10 | 6 |
| -7 | Насадка торцового фахверка НУ11, НУ12 | |
| -8 | Насадка торцового фахверка НФ7 | 7 |
| -9 | Консоль опорная ТК1с ... ТК3с | |
| -10 | Консоль опорная ТК1... ТК5. | 8 |
| -11 | Консоль опорная РК1...РК4, ФК1...ФК4 | 9 |
| -12 | Консоль опорная РК1с...РК4с, ФК1с...ФК4с | 10 |
| -13 | Деталь крепления Т1, Т2 | 11 |
| -14 | Деталь крепления Т3, Т4 | |
| -15 | Деталь крепления Т5, Т6, Т7 | 12 |
| -16 | Деталь крепления Т8, Т9, Т10 | |
| -17 | Деталь крепления Т11, Т45 | 13 |
| -18 | Деталь крепления Т12 | |
| -19 | Деталь крепления Т13, Т14 | 14 |
| -20 | Деталь крепления Т15 | |
| -21 | Деталь крепления Т16...Т22 | 15 |
| -22 | Деталь крепления Т23...Т25 | |
| -23 | Деталь крепления Т26, Т27 | 16 |
| -24 | Деталь крепления Т28, Т29 | |
| -25 | Деталь крепления Т30...Т33 | 17 |
| -26 | Деталь крепления Т34, Т35 | |
| -27 | Деталь крепления Т36 | 18 |
| -28 | Деталь крепления Т37...Т39 | |
| -29 | Деталь крепления Т40 | 19 |
| -30 | Деталь крепления Т41 | |
| -31 | Деталь крепления Т42...Т44 | 20 |
| -32 | Фасонный элемент Н1, Н2 | |


1.030.1-1/88.4-2

| | | | |
|---|---|---|---|
| Зав.отд. | Сыцянский | | |
| Инж.I кат. | Гадаева | | |
| Гл.спец. | Гадаева | | |

Содержание

| Стадия | Лист | Листов |
|---|---|---|
| | | 1 |

Типовой образный

1. В настоящем выпуске даны рабочие чертежи стальных элементов крепления стеновых панелей к железобетонному каркасу, опорные консоли и насадки торцового фахверка.

2. Схемы расположения элементов крепления, опорных консолей и насадок приведены в выпусках 0-2 и 0-3.

3. Расчет элементов крепления опорных консолей и насадок произведен по СНиП II-23-81 „Стальные конструкции. Нормы проектирования".

4. Элементы крепления панелей предназначены для применения в I...IV районах ветровых нагрузок. Опорные консоли рассчитаны на применение навесных стен с нормативным весом 360 кгс/м. а также для строительства в районах с сейсмичностью 7, 8 и 9 баллов.

5. Изготовление и монтаж конструкций должны производиться в соответствии с главой СНиП III-18-75 „Правила производства и приемки работ. Часть III. Металлические конструкции".

6. В зависимости от расчетной температуры наружного воздуха и условий работы конструкций марку стали и тип электрода принимать по табл.

| | | | |
|---|---|---|---|
| Зав. отд. | Смиланский | | |
| Н. контр. | Гадаева | | |
| Гл. спец. | Гадаева | | |

1.030.1-1/88.4-2-ТО

Техническое описание

| Стадия | Лист | Листов |
|---|---|---|
| Р | 1 | 2 |

Взам. инв. N | Подпись и дата | Инв. N подл.

| Расчетная температура, °С | Толщина листового и фасонного проката, мм | ГОСТ | Марка стали | Электроды |
|---|---|---|---|---|
| до −30 | до 25 | 380-88 | ВСт3кп2 | Э42 ГОСТ 9467-75* |
| от −30 до −40 | до 25 | 380-88 | ВСт3пс6 | |
| от −40 до −50 | до 10 | 19282-73* | 09Г2С | Э42А ГОСТ 9467-75* |
| | от 10 до 25 | 14637-79* | ВСт Тпс | |

7 Все заводские соединения приняты сварными, подлежащими выполнению полуавтоматической или ручной сваркой.

8. Антикоррозионная защита стальных конструкций в зданиях, подверженных воздействию агрессивных сред, должна выполняться по указанию проекта конкретного объекта в соответствии с требованиями СНиП 2.03.11-85 „Защита строительных конструкций от коррозии." Независимо от наличия агрессивной среды стальные опорные консоли должны быть защищены от коррозии цинковым покрытием. В тех случаях, когда по характеру агрессивной среды цинковое покрытие не является стойким, следует применять алюминиевые металлизационные покрытия той же толщины.

9. В докум. 1.030.1-1/88.4-1-7 приведен вариант консолей, свариваемых из листовой стали, применение которых допускается только при отсутствии необходимых профилей угловой стали.

НФ1, НФ2, НФ3

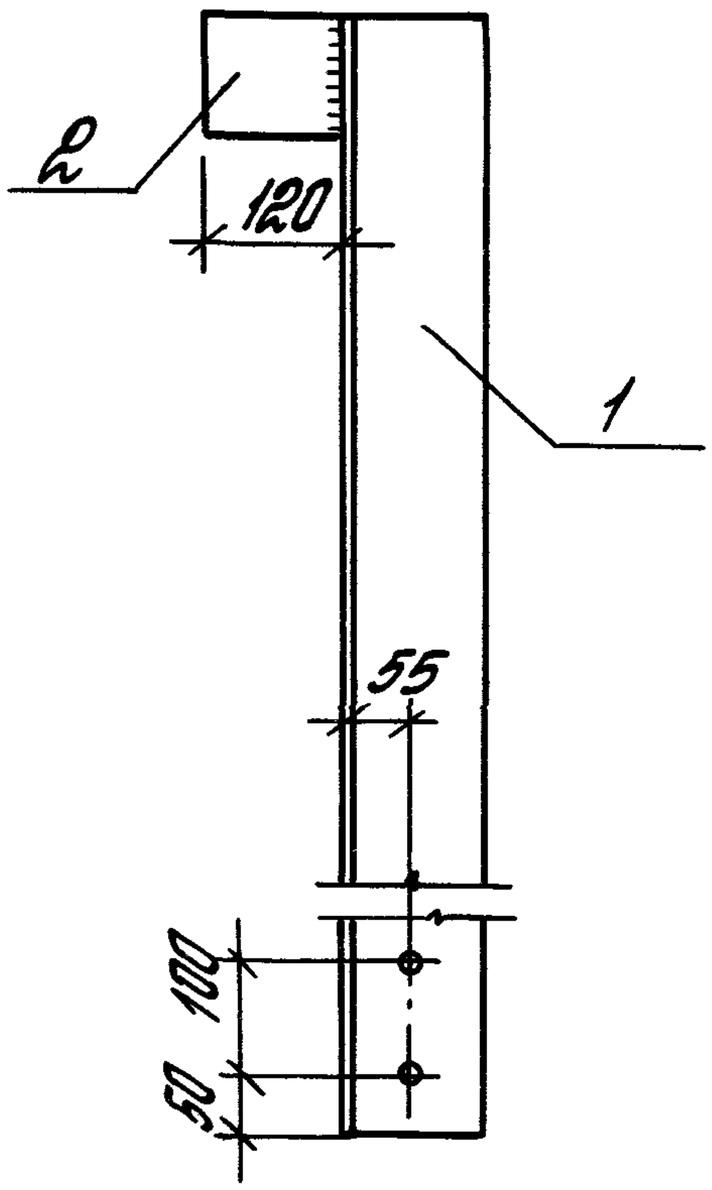


НФ6

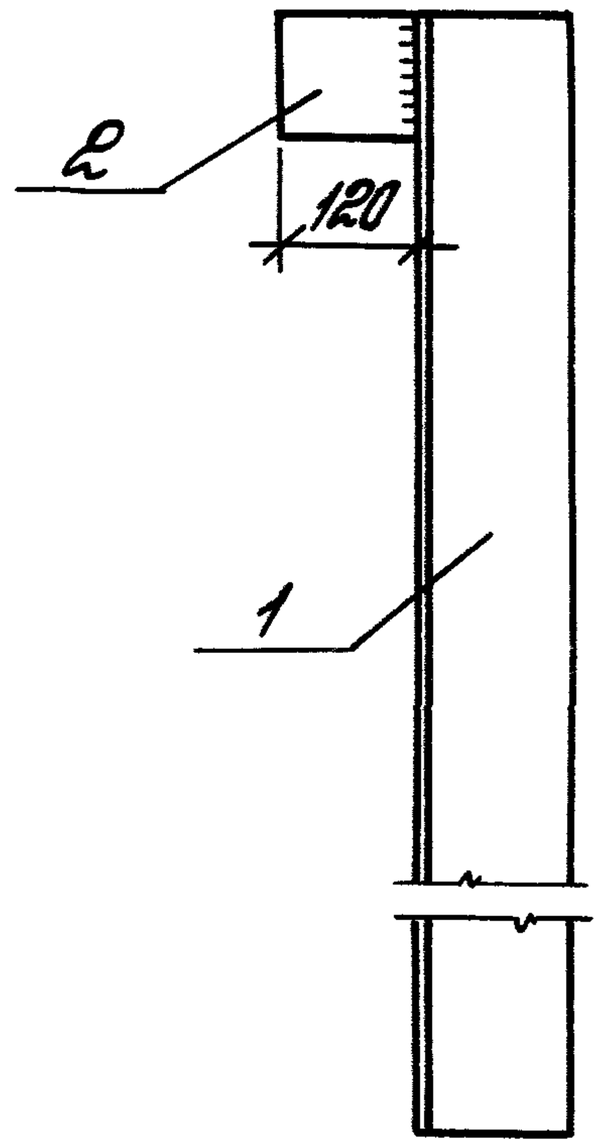


Деталь сборки листа с уголком У7-ПФш ГОСТ 8713-79*

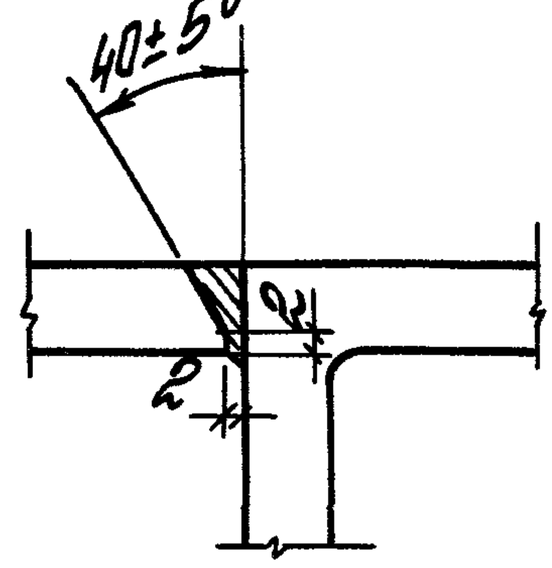


| Марка изделия | Поз. | Сечение, мм | Длина, мм | Кол. | Масса, кг | | |
|---|---|---|---|---|---|---|---|
| | | | | | Поз. | Всех | Изделия |
| НФ1 | 1 | ∟ 125 x 12 | 1270 | 1 | 28,8 | 28,8 | 29,7 |
| | 2 | – 10 x 100 | 120 | 1 | 0,9 | 0,9 | |
| НФ2 | 1 | ∟ 125x 14 | 1870 | 1 | 49,0 | 49,0 | 49,9 |
| | 2 | – 10 x 100 | 120 | 1 | 0,9 | 0,9 | |
| НФ3 | 1 | ∟ 125x 14 | 1570 | 1 | 41,1 | 41,1 | 42,0 |
| | 2 | – 10 x 100 | 120 | 1 | 0,9 | 0,9 | |
| НФ6 | 1 | ∟ 125x 10 | 1170 | 1 | 22,4 | 22,4 | 23,3 |
| | 2 | – 10 x 100 | 120 | 1 | 0,9 | 0,9 | |

1. Толщина сварных швов $h_w = 8$ мм
2. Диаметр отверстий 14 мм.

Взам. инв. № | Подпись и дата | Инв. № подл.

1.030. 1-1/88. 4-2-1

| | | |
|---|---|---|
| Зав. отд. | Стиланский | |
| ГИП | Рубаков | |
| Гл. спец. | Гадаева | |
| Инж. I к. | Двинянинова | |
| Н. контр. | Иванова | |

Насадки торцового фахверка НФ1...НФ3, НФ6

| Стадия | Лист | Листов |
|---|---|---|
| Р | | 1 |

ЦНИИПРОМЗДАНИЙ

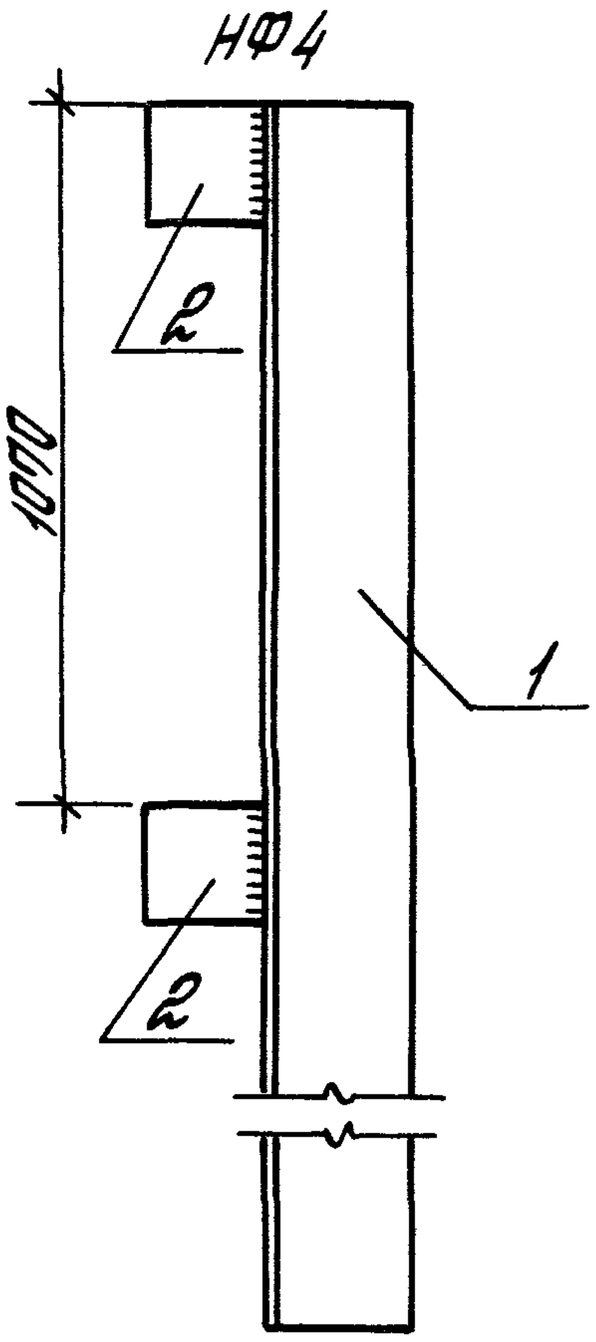


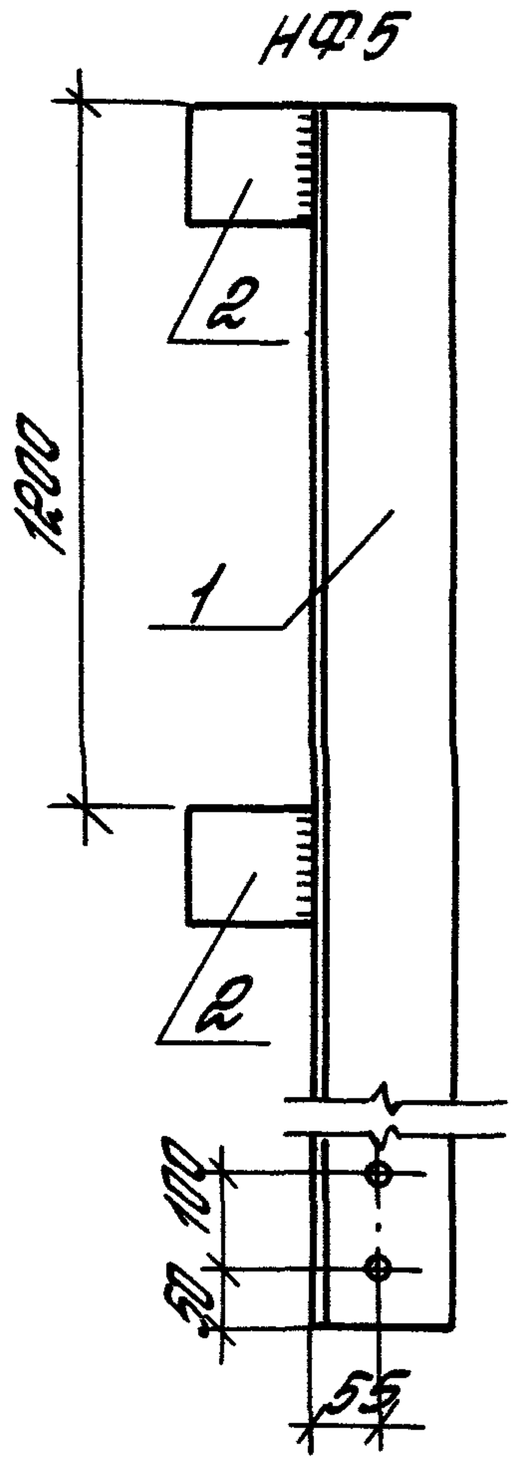


Деталь сборки листа с уголком У7-ПФш ГОСТ 8713-79*

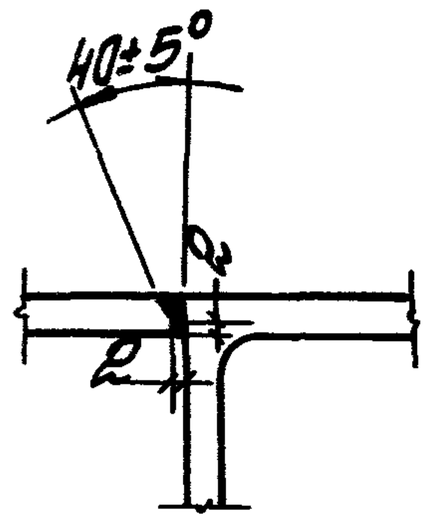


| Марка изделия | Поз. | Сечение, мм | Длина, мм | Кол. | Масса, кг | | |
|---|---|---|---|---|---|---|---|
| | | | | | Поз. | Всех | Изделия |
| НФ4 | 1 | ∟ 125 × 12 | 1470 | 1 | 33,4 | 33,4 | 35,2 |
| | 2 | − 10 × 100 | 120 | 2 | 0,9 | 1,8 | |
| НФ5 | 1 | ∟ 125 × 14 | 1700 | 1 | 44,5 | 44,5 | 46,3 |
| | 2 | − 10 × 100 | 120 | 2 | 0,9 | 1,8 | |

1. Толщина сварных швов $h_ш = 8$ мм.
2. Диаметр отверстия 14 мм.

| | | | |
|---|---|---|---|
| Зав. отд. | Стиланский | | |
| ГИП | Рудаков | | |
| Гл. спец. | Гобаева | | |
| Инж. I к. | Свинанинова | | |
| Н. контр. | Иванова | | |

1.030.1-1/88. 4-2-2

Насадка торцового фахверка НФ4, НФ5

| Стадия | Лист | Листов |
|---|---|---|
| Р | | 1 |

ЦНИИПРОМЗДАНИЙ

Инв. № подл. | Подпись и дата | Взам. инв. №

НУ1; НУ3; НУ5

НУ2; НУ4; НУ6 (зеркальное отражение)

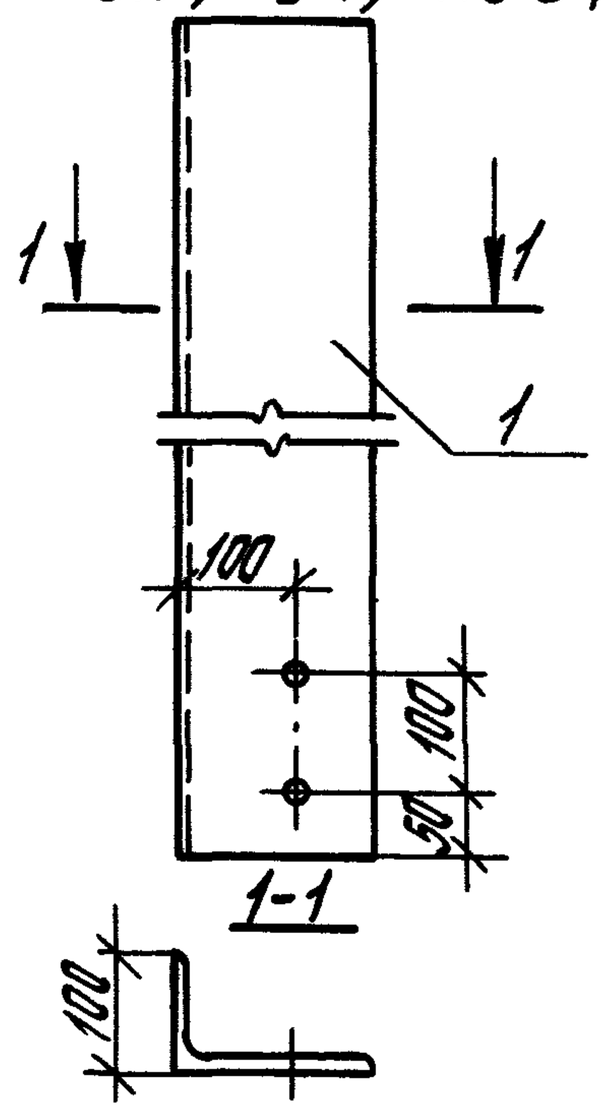


| Марка изделия | Поз. | Сечение, мм | Длина, мм | Кол. | Масса, кг | | |
|---|---|---|---|---|---|---|---|
| | | | | | Поз. | Всех | Изделия |
| НУ1 | 1 | L 160 x 100 x 10 | 1270 | 1 | 25,2 | 25,2 | 25,2 |
| НУ2 | 1 | L 160 x 100 x 10 | 1270 | 1 | 25,2 | 25,2 | 25,2 |
| НУ3 | 1 | L 160 x 100 x 10 | 2170 | 1 | 43,0 | 43,0 | 43,0 |
| НУ4 | 1 | L 160 x 100 x 10 | 2170 | 1 | 43,0 | 43,0 | 43,0 |
| НУ5 | 1 | L 160 x 100 x 10 | 1870 | 1 | 37,0 | 37,0 | 37,0 |
| НУ6 | 1 | L 160 x 100 x 10 | 1870 | 1 | 37,0 | 37,0 | 37,0 |

Диаметр отверстий 14 мм

1.030.1-1/88.4-2-3

| | | | |
|---|---|---|---|
| Зав.отд. | Стиланский | | |
| ГИП | Гудков | | |
| Гл.спец. | Гобаева | | |
| Инж.I к. | Иванова | | |

Насадка торцового фахверка НУ1...НУ6

| Стадия | Лист | Листов |
|---|---|---|
| Р | | 1 |

ЦНИИПРОТЭДАНИ

Инв.№ подл. | Подпись и дата | Взам.инв.№

НУ7; НУ8 (зеркальное отражение)

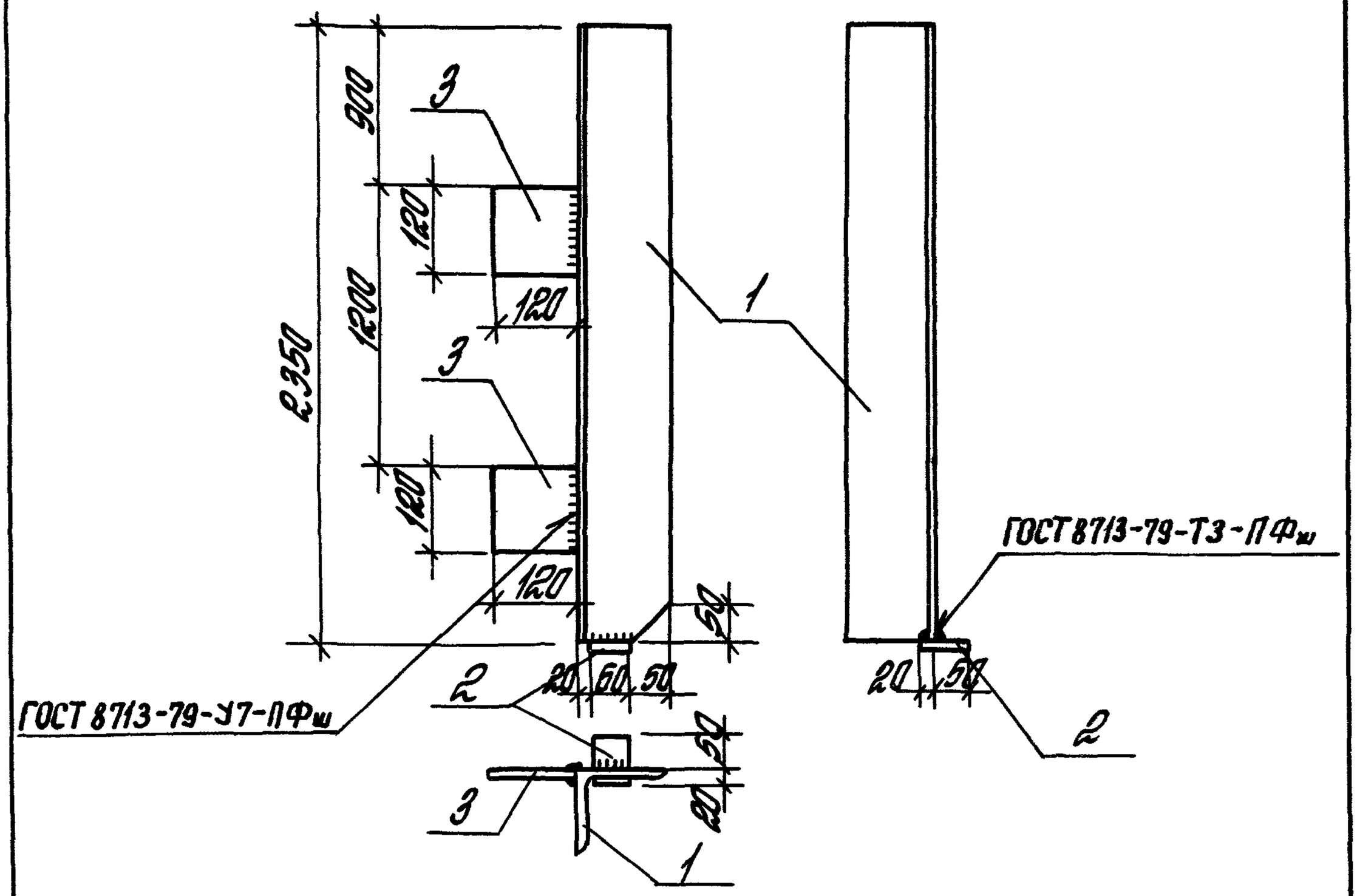


| Марка изделия | Поз. | Сечение, мм | Длина, мм | Кол. | Масса, кг | | |
|---|---|---|---|---|---|---|---|
| | | | | | Поз. | Всех | Изделия |
| НУ7 НУ8 | 1 | ∟125×10 | 2350 | 1 | 44,9 | 44,9 | 47,4 |
| | 2 | −10×60 | 70 | 1 | 0,3 | 0,3 | |
| | 3 | −10×120 | 120 | 2 | 1,1 | 2,2 | |

1. Толщина сварных швов $h_ш$=6 мм.
2. Деталь сварки уголка см. док. 1.030.1-1/88.4-1-1.

| | | | |
|---|---|---|---|
| Зав. отд. | Смиланский | | |
| ГИП | Рудаков | | |
| Гл. спец. | Гадаева | | |
| Инж. I к. | Двинянинова | | |

1.030.1-1/88.4-2-4

Насадка торцового фахверка НУ7, НУ8

| Стадия | Лист | Листов |
|---|---|---|
| Р | | 1 |

ЦНИИПРОМЗДАНИЙ

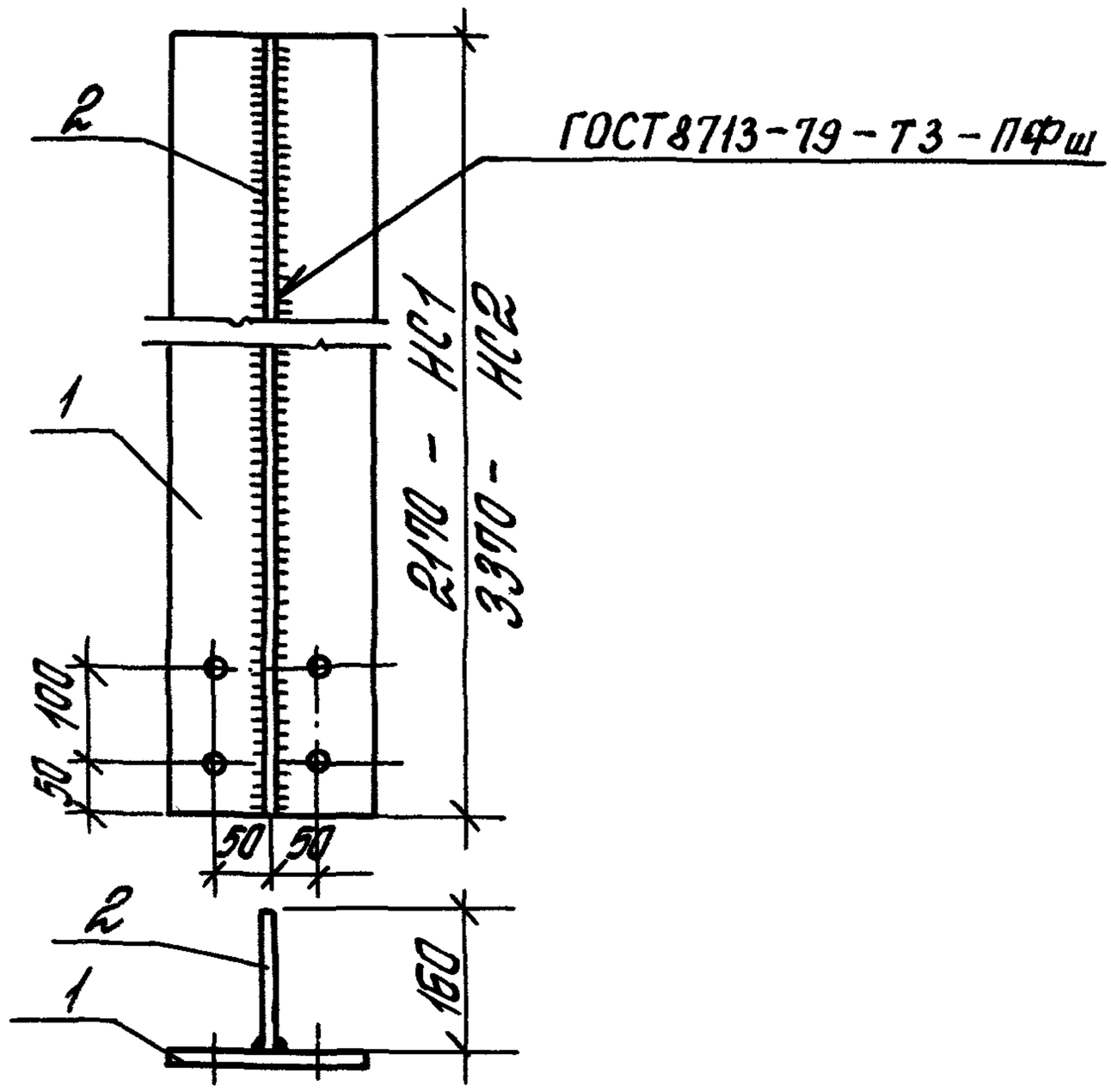


| Марка изделия | Поз. | Сечение, мм | Длина, мм | Кол. | Масса, кг | | |
|---|---|---|---|---|---|---|---|
| | | | | | Поз. | Всех | Изделия |
| НС1 | 1 | -14х200 | 2170 | 1 | 47,7 | 47,7 | 82,0 |
| | 2 | -12х160 | 2170 | 1 | 32,7 | 32,7 | |
| | | Наплавленный металл 2% | | | | 1,6 | |
| НС2 | 1 | -20х200 | 3370 | 1 | 105,8 | 105,8 | 151,1 |
| | 2 | -10х160 | 3370 | 1 | 42,3 | 42,3 | |
| | | Наплавленный металл 2% | | | | 3,0 | |

1. Толщина сварных швов $h_w$=8 мм.
2. Диаметр отверстий 14 мм.

Взам. инв. № | Подпись и дата | Инв. № подл.

| | | |
|---|---|---|
| Зав. отд. | Шилянский | |
| СНП | Рудаков | |
| Гл. спец. | Гордеева | |
| Инж. I к. | Шиманинова | |

1.030.1-1/88. 4-2-5

Насадка торцового фахверка НС1, НС2

| Стадия | Лист | Листов |
|---|---|---|
| Р | | 1 |

ЦНИИПРОМЗДАНИЙ

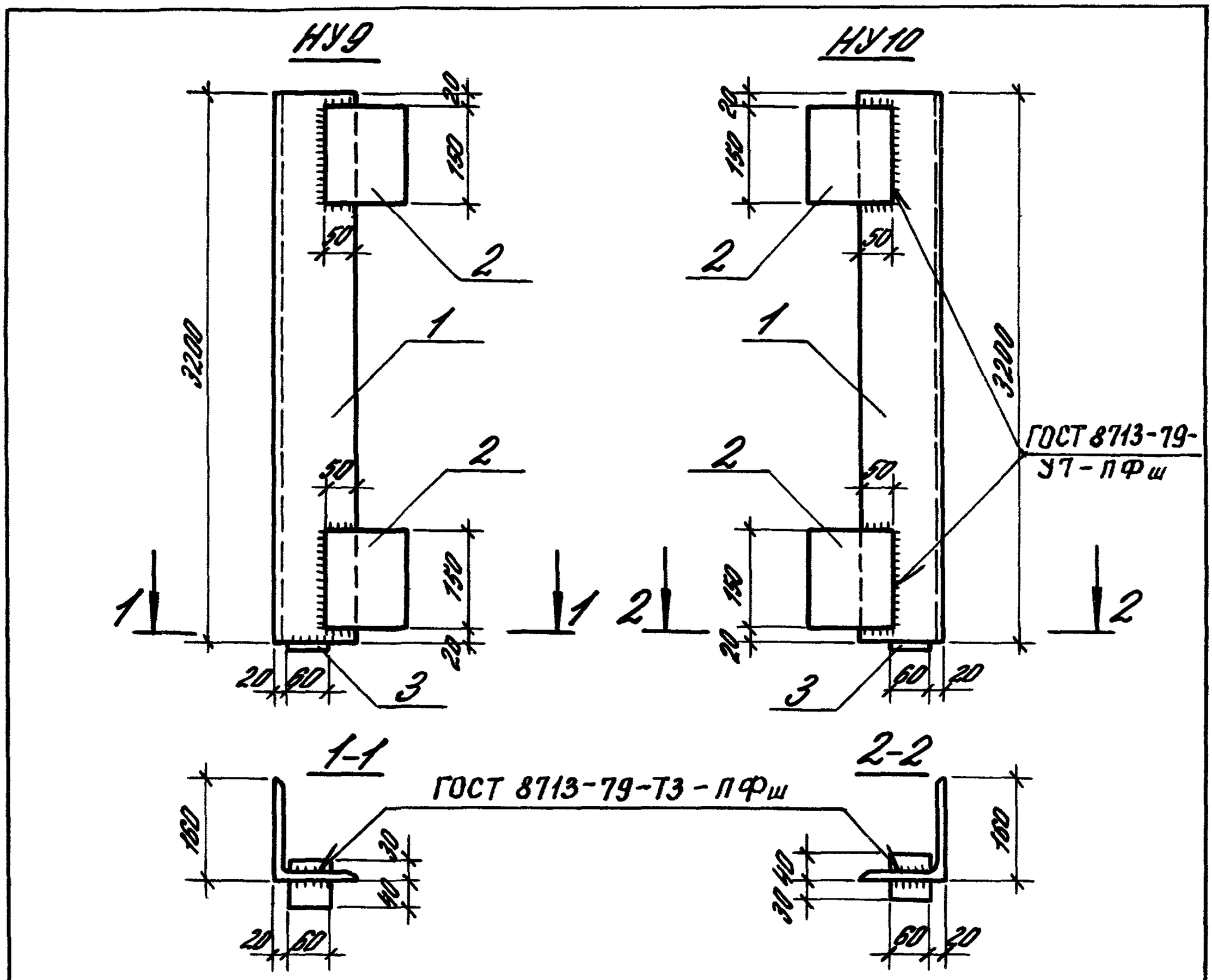


| Марка изделия | Поз. | Сечение, мм | Длина, мм | Кол. | Масса, кг | | |
|---|---|---|---|---|---|---|---|
| | | | | | Поз. | Всех | Изделия |
| НУ9 НУ10 | 1 | L160×100×10 | 3200 | 1 | 63,36 | 63,36 | 66,51 |
| | 2 | −10×120 | 150 | 2 | 1,41 | 2,82 | |
| | 3 | −10×60 | 70 | 1 | 0,33 | 0,33 | |

Толщина сварных швов $h_ш$=6мм

| | | | |
|---|---|---|---|
| Зав.отд. | Смилянский | | |
| Гл.спец. | Гуляева | | |
| Инж. | Казанцева | | |
| Контр. | Никиванова | | |

1.030.1-1/88.4-2-6

Насадка торцового фахверка НУ9, НУ10

| Стадия | Лист | Листов |
|---|---|---|
| Р | | 1 |

Ленгипроспецсантехмонтаж

НФ8

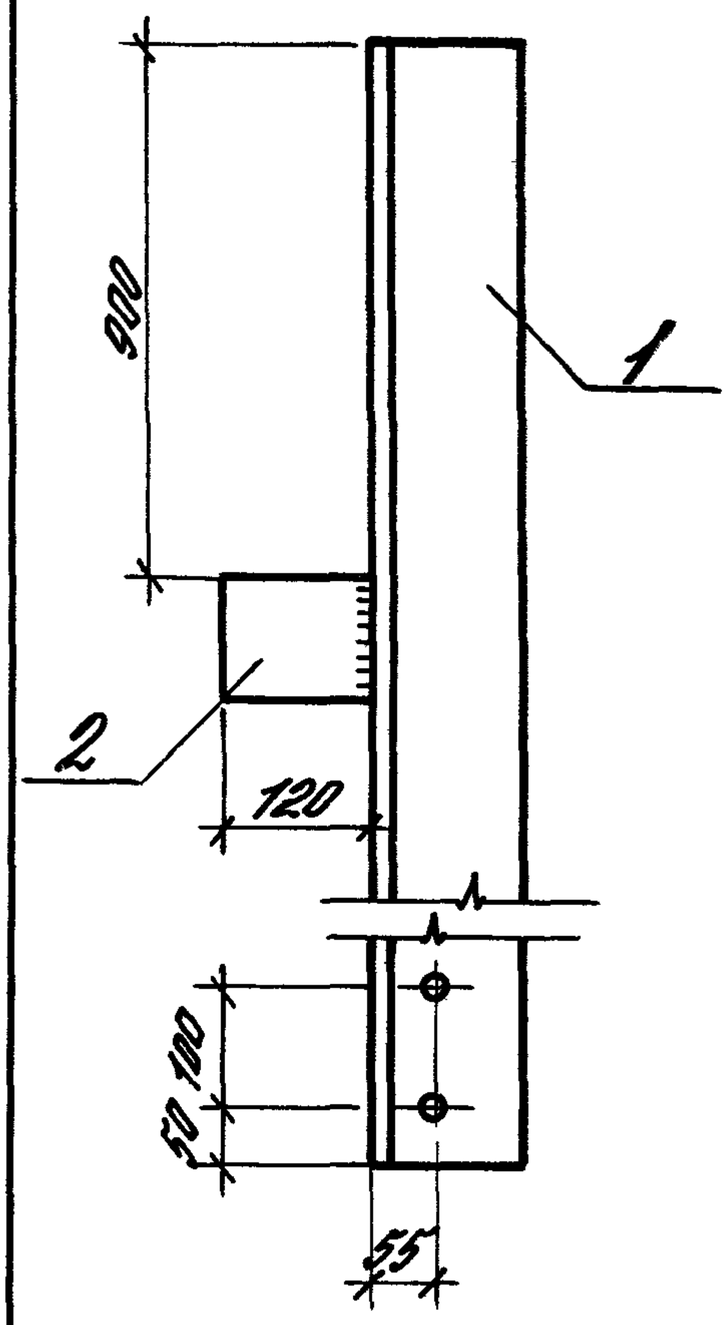


НФ9

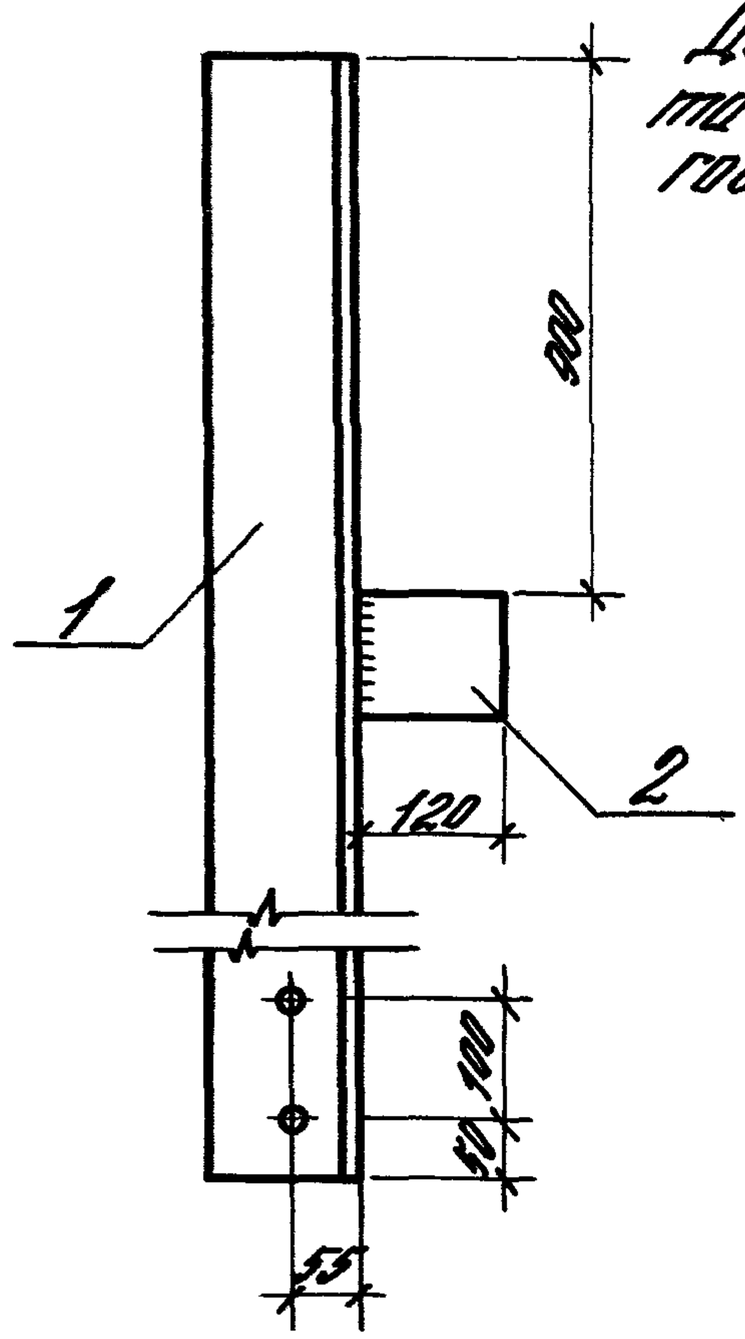


Деталь сварки листа с уголком ГОСТ 8713-79*У7-ПФш

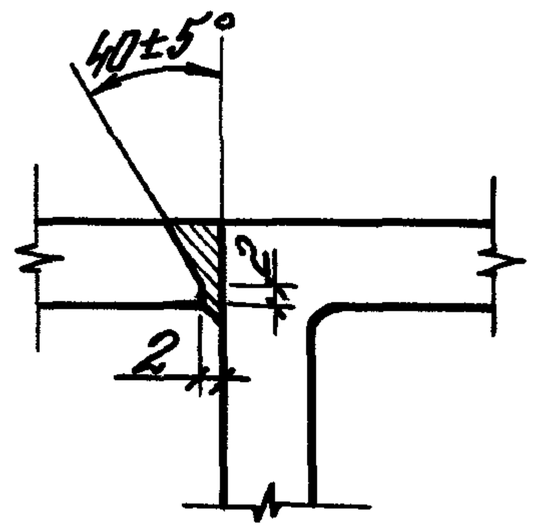


| Марка изделия | Поз. | Сечение, мм | Длина, мм | Кол. | Масса, кг | | |
|---|---|---|---|---|---|---|---|
| | | | | | Поз. | Всех | Изделия |
| НФ8 | 1 | ∟125×14 | 1750 | 1 | 45,85 | 45,85 | 46,79 |
| | 2 | −10×100 | 120 | 1 | 0,94 | 0,94 | |
| НФ9 | 1 | ∟125×14 | 1750 | 1 | 45,85 | 45,85 | 46,79 |
| | 2 | −10×100 | 120 | 1 | 0,94 | 0,94 | |

Толщина сварных швов $h_ш$=6мм

1.030.1-1/88.4-2-7

| | | | |
|---|---|---|---|
| Зав.отд. | Смилянский | | |
| Гл.спец. | Гадаева | | |
| Техник | Казанцева | | |
| Н.контр. | Овинникова | | |

Насадка торцового фахверка НУ11, НУ12

| Стадия | Лист | Листов |
|---|---|---|
| Р | | 1 |

ЦНИИПромзданий

Инв.№ подл. | Подпись и дата | Взам.инв.№

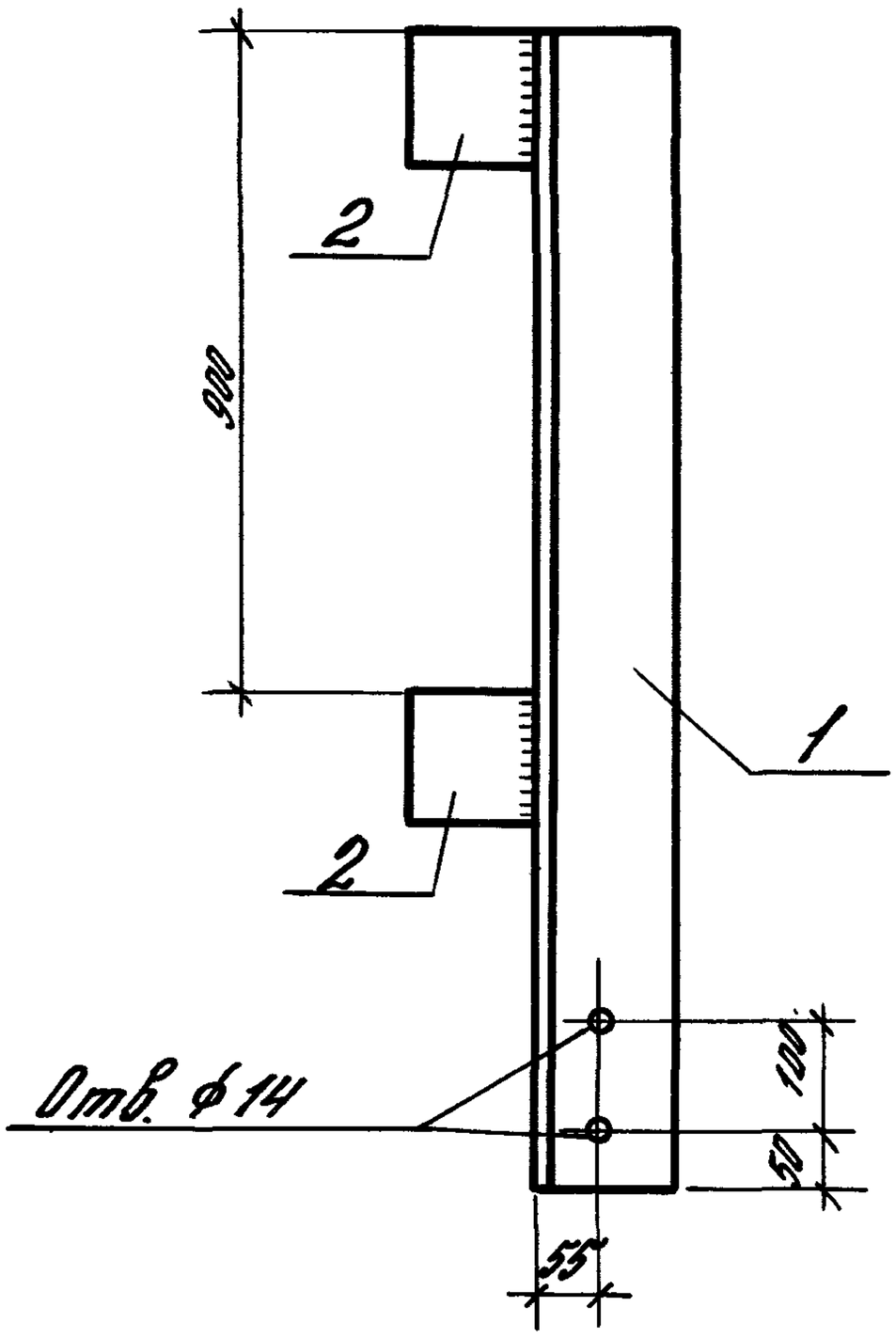


Деталь сварки листа с уголком ГОСТ 8713-79* У7-ПФш

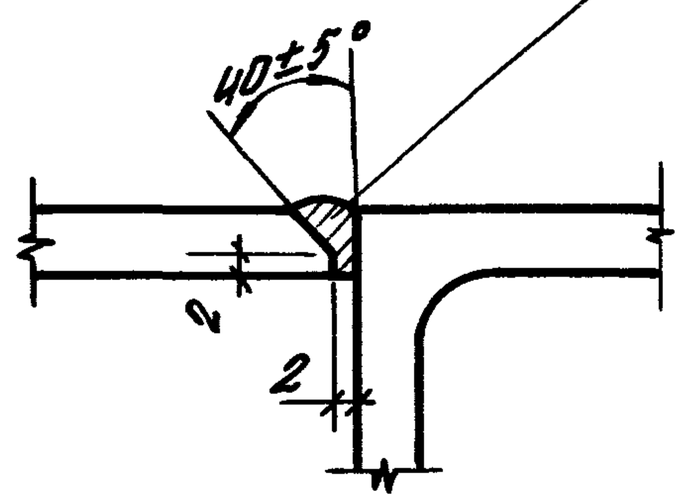


| Марка изделия | Поз. | Сечение мм | Длина мм | Кол. | Масса, кг | | |
|---|---|---|---|---|---|---|---|
| | | | | | Поз. | Всех | Изделия |
| НФ7 | 1 | ∟125 × 10 | 1350 | 1 | 25,8 | 25,8 | 28,1 |
| | 2 | — 10 × 120 | 120 | 2 | 1,13 | 2,3 | |

Толщина сварных швов $h_ш = 8$ мм

| | | | |
|---|---|---|---|
| Зав.отд. | Смиянский | | |
| Гл.спец. | Гадаева | | |
| Техн.1к | Казанцева | | |

1.030.1-1/88.4-2-8

Насадка торцового фахверка НФ7

| Стадия | Лист | Листов |
|---|---|---|
| Р | | 1 |

ЦНИИПромзданий

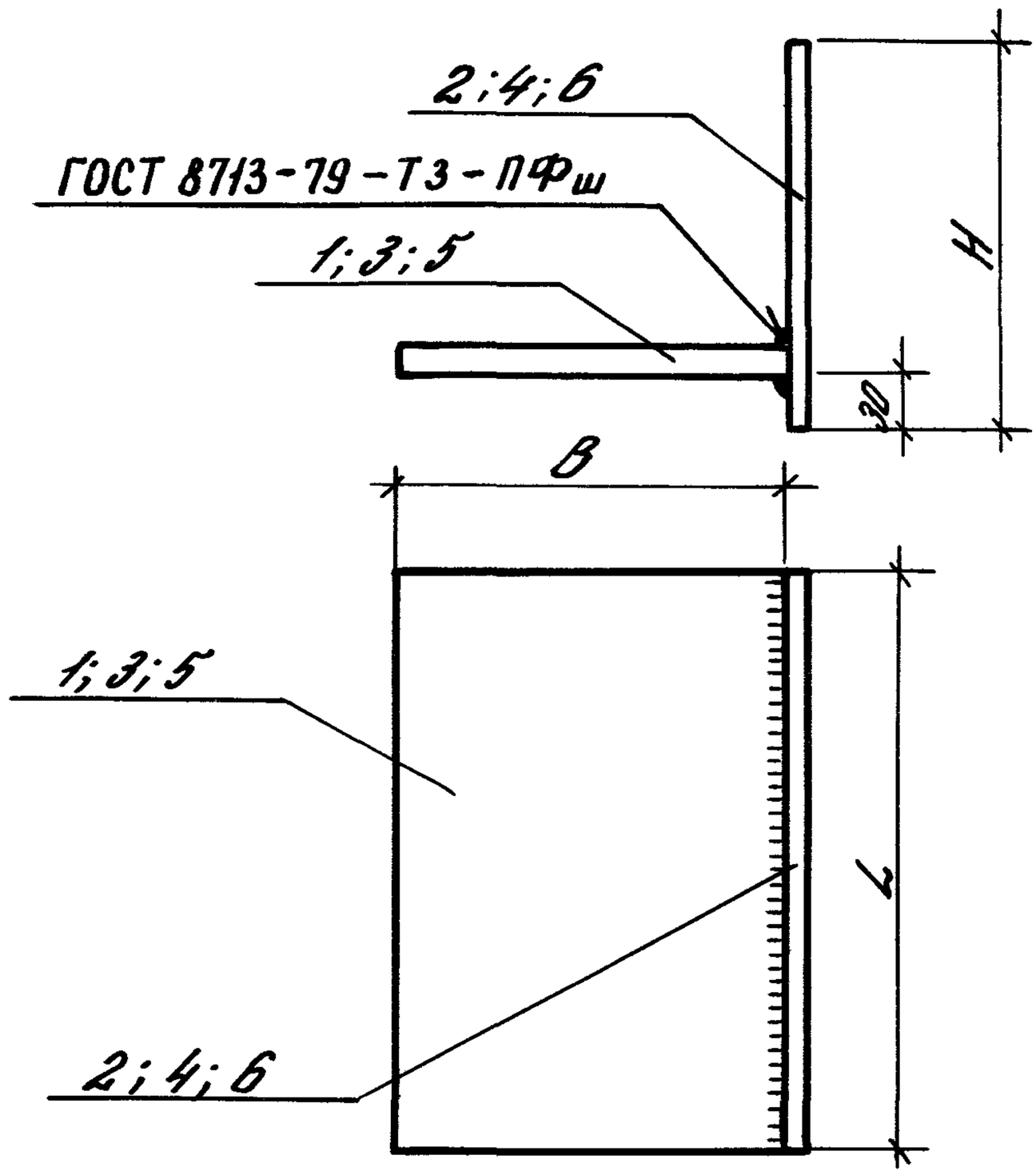


| Марка изделия | Поз. | Сечение мм | Длина мм | Кол. | Масса, кг | | |
|---|---|---|---|---|---|---|---|
| | | | | | Поз. | Всех | Изделия |
| ТК1С | 1 | —14×240 | 360 | 1 | 9,5 | 9,5 | 17,5 |
| | 2 | —12×230 | 360 | 1 | 7,8 | 7,8 | |
| | | Наплавленный металл 1% | | | | 0,2 | |
| ТК2С | 3 | —14×200 | 360 | 1 | 7,9 | 7,9 | 14,9 |
| | 4 | —12×200 | 360 | | 6,8 | 6,8 | |
| | | Наплавленный металл 1% | | | | 0,2 | |
| ТК3С | 5 | —14×150 | 360 | 1 | 5,9 | 5,9 | 11,1 |
| | 6 | —12×150 | 360 | 1 | 5,1 | 5,1 | |
| | | Наплавленный металл | | | | 0,1 | |

Толщина сварных швов $h_ш$=10мм

| | | | |
|---|---|---|---|
| Зав.отд. | Смолянский | | |
| ГИП | Рудаков | | |
| Гл.спец. | Гадаева | | |
| Инж.I к | Иванова | | |

1.030.1-1/88Ч-2-9

Консоль опорная ТК1с ...ТК3с

| Стадия | Лист | Листов |
|---|---|---|
| Р | | 1 |

ЦНИИПромзданий

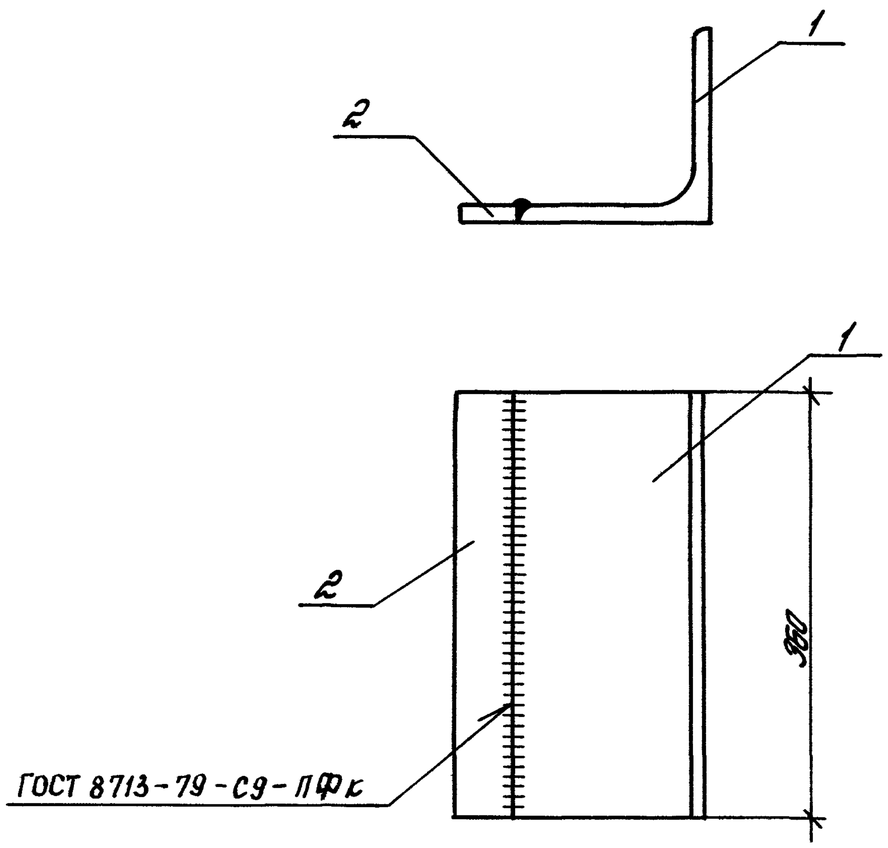


Толщина сварных швов $h_w = 10$ мм

| Марка изделия | Поз. | Сечение, мм | Длина, мм | Кол. | Масса, кг | | |
|---|---|---|---|---|---|---|---|
| | | | | | Поз. | Всех | Изделия |
| ТК1 | 1 | ∟ 160 x 14 | 360 | 1 | 12,2 | 12,2 | 14,3 |
| | 2 | — 14 x 50 | 360 | 1 | 2,0 | 2,0 | |
| | | Наплавленный металл 1% | | | | 0,1 | |
| | | | | | | | |
| ТК2 | 1 | ∟ 160 x 16 | 360 | 1 | 13,9 | 13,9 | 18,6 |
| | 2 | — 16 x 100 | 360 | 1 | 4,5 | 4,5 | |
| | | Наплавленный металл 1% | | | | 0,2 | |
| | | | | | | | |
| ТК3 | 1 | ∟ 200 x 16 | 360 | 1 | 17,5 | 17,5 | 20,0 |
| | 2 | — 16 x 50 | 360 | 1 | 2,3 | 2,3 | |
| | | Наплавленный металл 1% | | | | 0,2 | |
| | | | | | | | |
| ТК4 | 1 | ∟ 200 x 20 | 360 | 1 | 21,6 | 21,6 | 27,6 |
| | 2 | — 20 x 100 | 360 | 1 | 5,7 | 5,7 | |
| | | Наплавленный металл 1% | | | | 0,3 | |
| | | | | | | | |
| ТК5 | | ∟ 200 x 20 | 450 | | 27,1 | 27,1 | 27,1 |
| | | | | | | | |

| | | | |
|---|---|---|---|
| Зав. отд. | Стилянский | | 1.030.1-1/88.4-2-10 |
| ГИП | Рубаков | | Консоль опорная ТК1... ТК5 |
| Инж. I к | Иванинова | | Стадия Р · Лист · Листов 1 · ЦНИИПРОМЗДАНИЙ |

| Марка изделия | Поз. | Сечение, мм | Длина, мм | Кол. | Масса, кг Поз. | Всех | Изделия |
|---|---|---|---|---|---|---|---|
| РК1 | 1 | ∟160×14 | 250 | 1 | 8,5 | 8,5 | 12,0 |
| | 2 | – 10×140 | 180 | 1 | 2,0 | 2,0 | |
| | 3 | – 14×50 | 250 | 1 | 1,4 | 1,4 | |
| | | Наплавленный металл 1% | | | | 0,1 | |
| ФК1 | 1 | ∟160×14 | 300 | 1 | 10,2 | 10,2 | 14,0 |
| | 2 | – 10×140 | 180 | 1 | 2,0 | 2,0 | |
| | 3 | – 14×50 | 300 | 1 | 1,7 | 1,7 | |
| | | Наплавленный металл 1% | | | | 0,1 | |
| РК2 | 1 | ∟160×16 | 250 | 1 | 9,6 | 9,6 | 15,5 |
| | 2 | – 10×140 | 240 | 1 | 2,6 | 2,6 | |
| | 3 | – 16×100 | 250 | 1 | 3,1 | 3,1 | |
| | | Наплавленный металл 1% | | | | 0,2 | |
| ФК2 | 1 | ∟160×16 | 300 | 1 | 11,6 | 11,6 | 18,2 |
| | 2 | – 10×140 | 240 | 1 | 2,6 | 2,6 | |
| | 3 | – 16×100 | 300 | 1 | 3,8 | 3,8 | |
| | | Наплавленный металл 1% | | | | 0,2 | |
| РК3 | 1 | ∟200×16 | 250 | 1 | 12,2 | 12,2 | 17,3 |
| | 2 | – 10×180 | 230 | 1 | 3,3 | 3,3 | |
| | 3 | – 16×50 | 250 | 1 | 1,6 | 1,6 | |
| | | Наплавленный металл 1% | | | | 0,2 | |
| ФК3 | 1 | ∟200×16 | 300 | 1 | 14,6 | 14,6 | 20,0 |
| | 2 | – 10×180 | 230 | 1 | 3,3 | 3,3 | |
| | 3 | – 16×50 | 300 | 1 | 1,9 | 1,9 | |
| | | Наплавленный металл 1% | | | | 0,2 | |
| РК4 | 1 | ∟200×20 | 250 | 1 | 15,0 | 15,0 | 22,7 |
| | 2 | – 10×170 | 270 | 1 | 3,6 | 3,6 | |
| | 3 | – 20×100 | 250 | 1 | 3,9 | 3,9 | |
| | | Наплавленный металл 1% | | | | 0,2 | |
| ФК4 | 1 | ∟200×20 | 300 | 1 | 18,0 | 18,0 | 26,6 |
| | 2 | – 10×170 | 270 | 1 | 3,6 | 3,6 | |
| | 3 | – 20×100 | 300 | 1 | 4,7 | 4,7 | |
| | | Наплавленный металл 1% | | | | 0,3 | |

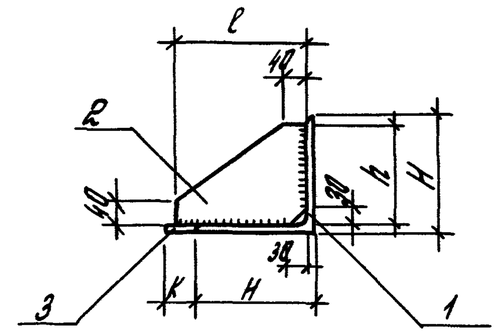


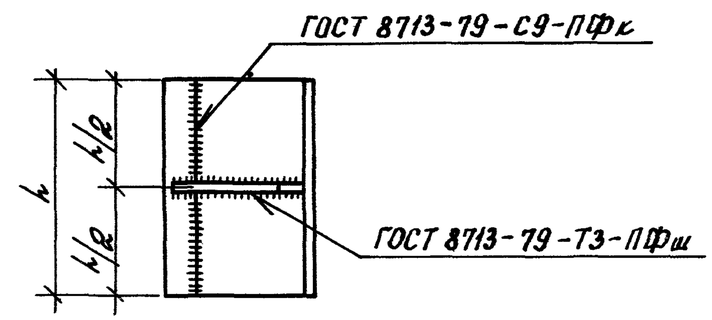


Толщина сварных швов $h_w = 10$ мм

| Марка изделия | Габариты, мм H | L | h | ℓ | K |
|---|---|---|---|---|---|
| РК1 | 160 | 250 | 140 | 180 | 50 |
| ФК1 | | 300 | | | |
| РК2 | 160 | 250 | 140 | 240 | 100 |
| ФК2 | | 300 | | | |
| РК3 | 200 | 250 | 180 | 230 | 50 |
| ФК3 | | 300 | | | |
| РК4 | 200 | 250 | 170 | 270 | 100 |
| ФК4 | | 300 | | | |

| | | | |
|---|---|---|---|
| Зав.отд. | Стиленский | | |
| Гип | Рудаков | | |
| Гл.спец. | Гадаева | | |
| Техн.Кн. | Казанцева | | |

1.030.1-1/88.4-2-11

Консоль опорная РК1...РК4, ФК1...ФК4

| Стадия | Лист | Листов |
|---|---|---|
| Р | | 1 |

ЦНИИПРОМЗДАНИЙ

| Марка изделия | Поз. | Сечение мм | Длина мм | Кол. | Масса, кг Поз. | Всех | Изделия |
|---|---|---|---|---|---|---|---|
| РК 1С | 1 | — 14×200 | 250 | 1 | 5,5 | 5,5 | 10,6 |
| | 2 | — 12×150 | 250 | 1 | 3,5 | 3,5 | |
| | 3 | — 10×100 | 190 | 1 | 1,5 | 1,5 | |
| | | Наплавленный металл 1% | | | | 0,1 | |
| ФК1С | 1 | — 14×200 | 300 | 1 | 6,6 | 6,6 | 12,4 |
| | 2 | — 12×150 | 300 | 1 | 4,2 | 4,2 | |
| | 3 | — 10×100 | 190 | 1 | 1,5 | 1,5 | |
| | | Наплавленный металл 1% | | | | 0,1 | |
| РК2С | 1 | — 16×250 | 250 | 1 | 7,9 | 7,9 | 13,4 |
| | 2 | — 12×150 | 250 | 1 | 3,5 | 3,5 | |
| | 3 | — 10×100 | 240 | 1 | 1,9 | 1,9 | |
| | | Наплавленный металл 1% | | | | 0,1 | |
| ФК2С | 1 | — 16×250 | 300 | 1 | 9,4 | 9,4 | 15,6 |
| | 2 | — 12×150 | 300 | 1 | 4,2 | 4,2 | |
| | 3 | — 10×100 | 240 | 1 | 1,9 | 1,9 | |
| | | Наплавленный металл 1% | | | | 0,1 | |
| РК 3С | 1 | — 16×240 | 250 | 1 | 7,5 | 7,5 | 14,9 |
| | 2 | — 12×200 | 250 | 1 | 4,7 | 4,7 | |
| | 3 | — 10×140 | 230 | 1 | 2,5 | 2,5 | |
| | | Наплавленный металл 1% | | | | 0,2 | |
| ФК3С | 1 | — 16×240 | 300 | 1 | 9,0 | 9,0 | 17,4 |
| | 2 | — 12×200 | 300 | 1 | 5,7 | 5,7 | |
| | 3 | — 10×140 | 230 | 1 | 2,5 | 2,5 | |
| | | Наплавленный металл 1% | | | | 0,2 | |
| РК4С | 1 | — 20×290 | 250 | 1 | 11,4 | 11,4 | 19,4 |
| | 2 | — 12×200 | 250 | 1 | 4,7 | 4,7 | |
| | 3 | — 10×140 | 280 | 1 | 3,1 | 3,1 | |
| | | Наплавленный металл 1% | | | | 0,2 | |
| | 1 | — 20×290 | 300 | 1 | [illegible] | 13,7 | 22,7 |
| | 2 | — 12×200 | 300 | 1 | | 5,7 | |
| | 3 | — 10×140 | 280 | 1 | | 3 | |

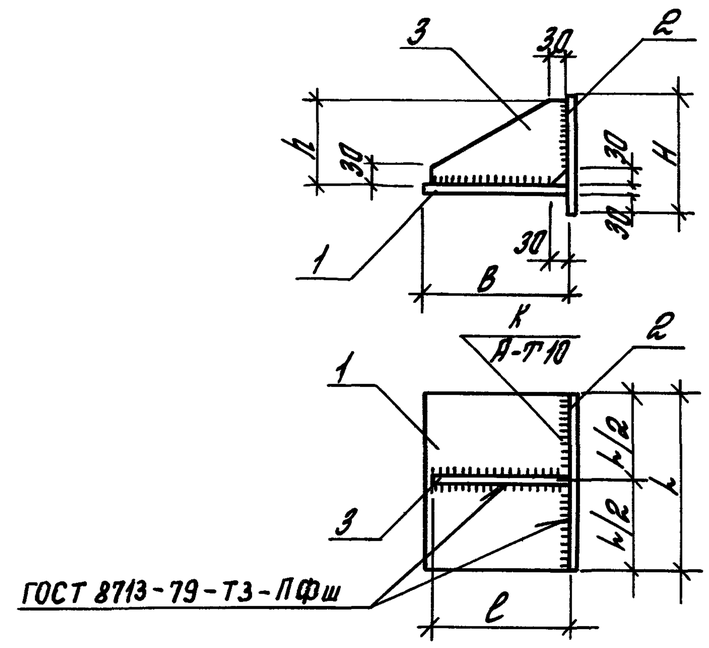


1. Толщина сварных швов $h_w$ = 10 мм.
2. Швы $\frac{K}{А\text{-}Т10}$ выполнять по ГОСТ 8713-79*.

| Марка изделия | Габариты, мм B | L | H | l | h |
|---|---|---|---|---|---|
| РК1с | 200 | 250 | 150 | 190 | 100 |
| ФК1с | | 300 | | | |
| РК2с | 250 | 250 | 150 | 240 | 100 |
| ФК2с | | 300 | | | |
| РК3с | 240 | 250 | 200 | 230 | 150 |
| ФК3с | | 300 | | | |
| РК4с | 290 | 250 | 200 | 280 | 150 |
| ФК4с | | 300 | | | |

| | | |
|---|---|---|
| Зав. отд. | Стиланский | |
| Гл. инж. | Рудаков | |
| Гл. спец. | Гадаева | |
| Техн. I к. | Казанцева | |

1.030.1-1/88.4-2-12

Консоль опорная РК1с...РК4с. ФК1с...ФК4с

| Стадия | Лист | Листов |
|---|---|---|
| Р | | |

ЦНИИПРОМЗД

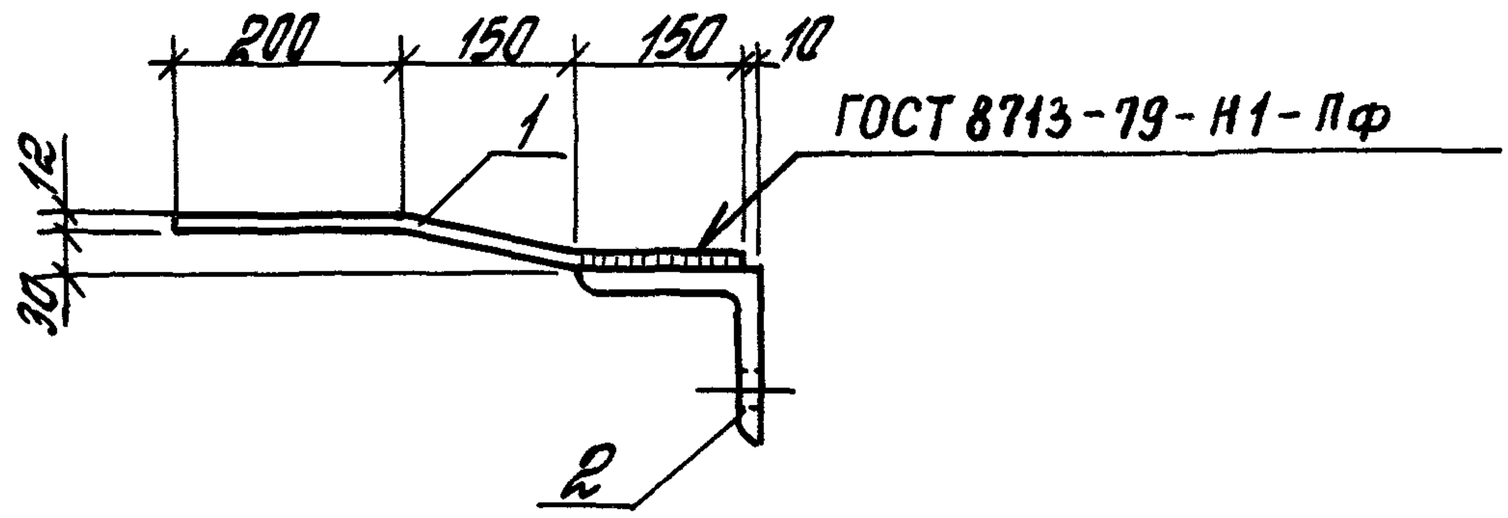


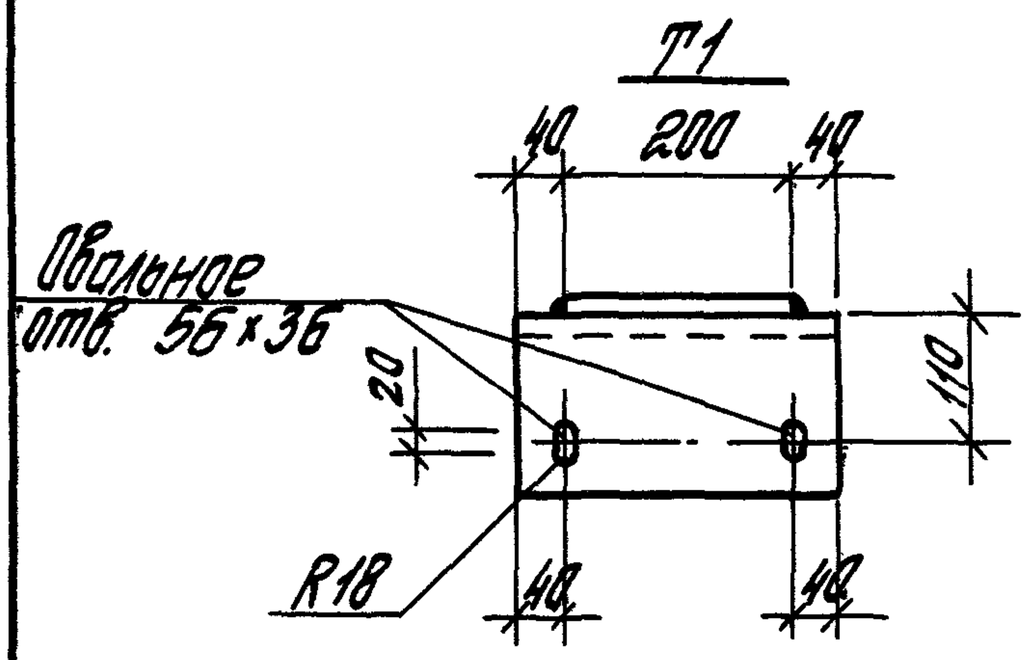


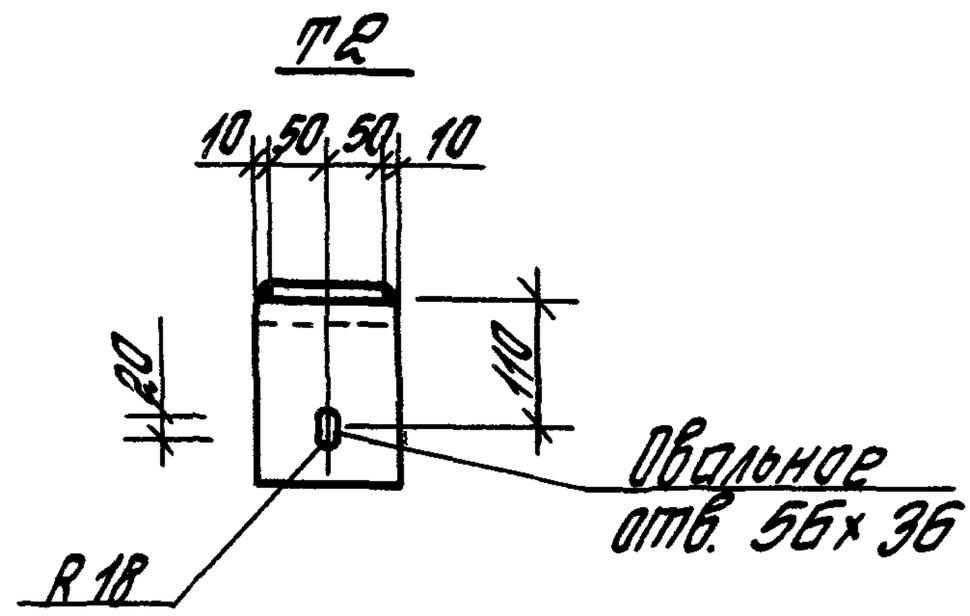


| Марка изделия | Поз. | Сечение, мм | Длина, мм | Кол. | Масса, кг | | |
|---|---|---|---|---|---|---|---|
| | | | | | Поз. | Всех | Изделия |
| Т1 | 1 | – 12×200 | 500 | 1 | 9,4 | 9,4 | 22,7 |
| | 2 | ∟ 160×20 | 280 | 1 | 13,3 | 13,3 | |
| | | | | | | | |
| Т2 | 1 | – 12×100 | 500 | 1 | 4,7 | 4,7 | 10,4 |
| | 2 | ∟ 150×20 | 120 | 1 | 5,7 | 5,7 | |
| | | | | | | | |

Толщина сварных швов $h_w = 8$ мм

| | | | |
|---|---|---|---|
| Зав. отд. | Стиланский | | |
| ГИП | Рудаков | | |
| Гл. спец. | Гадаева | | |
| Инж. I к | Иванова | | |

1.030.1-1/88.4-2-13

Деталь крепления Т1, Т2

| Стадия | Лист | Листов |
|---|---|---|
| Р | | 1 |

ЦНИИПРОМЗДАНИЙ

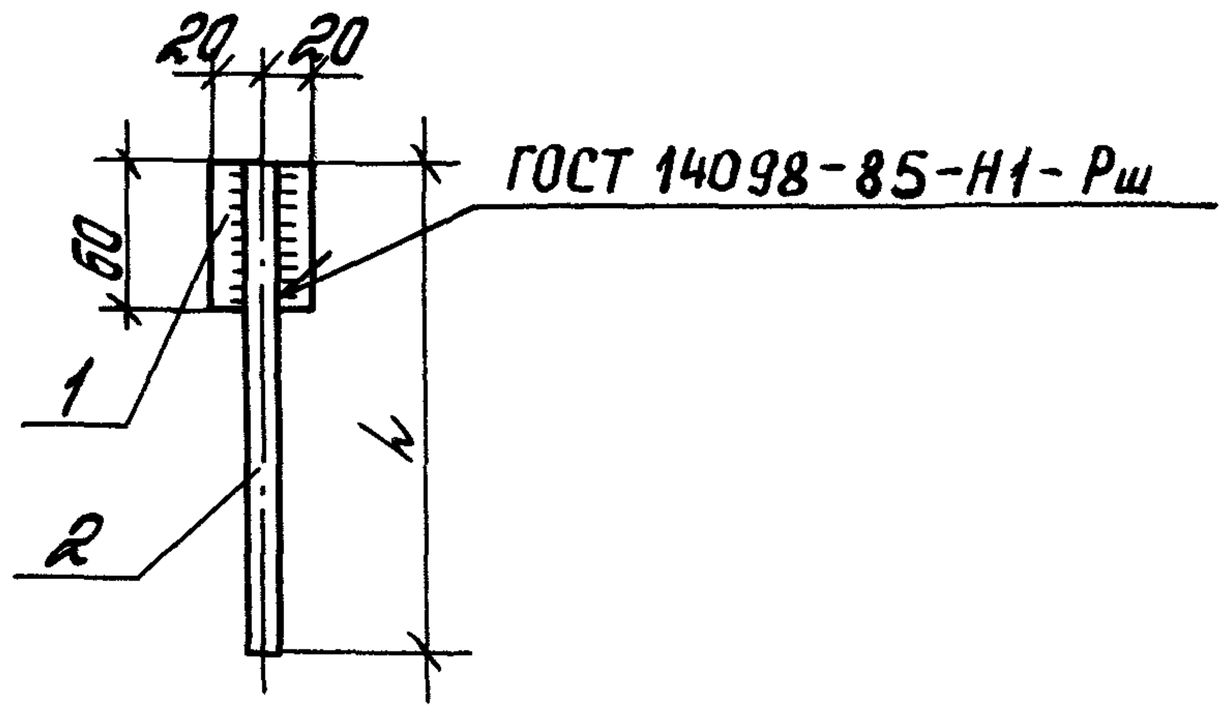


| Марка изделия | Поз. | Сечение, мм | Длина, мм | Кол. | Масса, кг | | |
|---|---|---|---|---|---|---|---|
| | | | | | Поз. | Всех | Изделия |
| Т3 | 1 | – 10 х 40 | 60 | 1 | 0,2 | 0,2 | 0,4 |
| | 2 | ф 14 АI | 200 | 1 | 0,2 | 0,2 | |
| | | | | | | | |
| Т4 | 1 | –10 х 40 | 60 | 1 | 0,2 | 0,2 | 0,7 |
| | 3 | ф 14 АI | 420 | 1 | 0,5 | 0,5 | |
| | | | | | | | |

Толщина сварных швов $h_w = 6$ мм

| | | | |
|---|---|---|---|
| Зав.отд. | Утиланский | | |
| ГИП | Рубаков | | |
| Гл.спец. | Гобаева | | |
| Инж.I к. | Иванова | | |
| Техн.I к. | Казанцева | | |
| Н.контр. | Двинянинова | | |

1.030.1-1/88.4-2-14

Деталь крепления Т3, Т4

| Стадия | Лист | Листов |
|---|---|---|
| Р | | 1 |

ЦНИИПРОМЗДАНИЙ

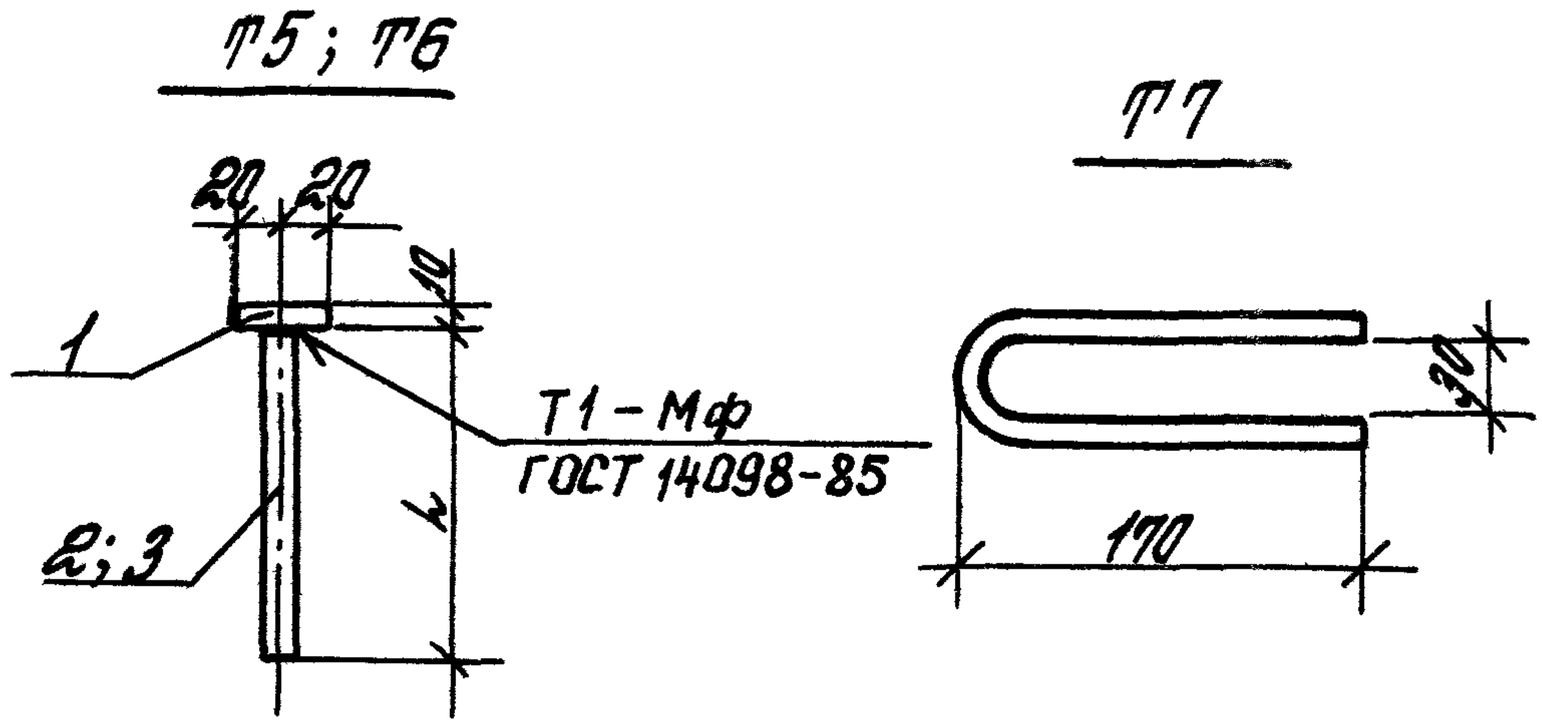


| Марка изделия | Поз. | Сечение, мм | Длина, мм | Кол. | Масса, кг | | |
|---|---|---|---|---|---|---|---|
| | | | | | Поз. | Всех | Изделия |
| Т5 | 1 | — 10 × 40 | 60 | 1 | 0,2 | 0,2 | 0,4 |
| | 2 | ф 14 АI | 140 | 1 | 0,2 | 0,2 | |
| | | | | | | | |
| Т6 | 1 | — 10 × 40 | 60 | 1 | 0,2 | 0,2 | 0,9 |
| | 3 | ф 16 АI | 380 | 1 | 0,6 | 0,6 | |
| | | | | | | | |
| Т7 | 4 | ф 10 АI | 330 | 1 | 0,2 | 0,2 | 0,2 |
| | | | | | | | |

Соединение стержней в тавр с листом выполнять под слоем флюса

| | | | |
|---|---|---|---|
| Зав. отд. | Стиланский | | |
| ГИП | Рудаков | | |
| Гл. спец. | Годдева | | |
| Инж. I к. | Иванова | | |

1.030.1-1/88. 4-2-15

Деталь крепления Т5, Т6, Т7

| Стадия | Лист | Листов |
|---|---|---|
| Р | | 1 |

ЦНИИПРОМЗДАНИЙ

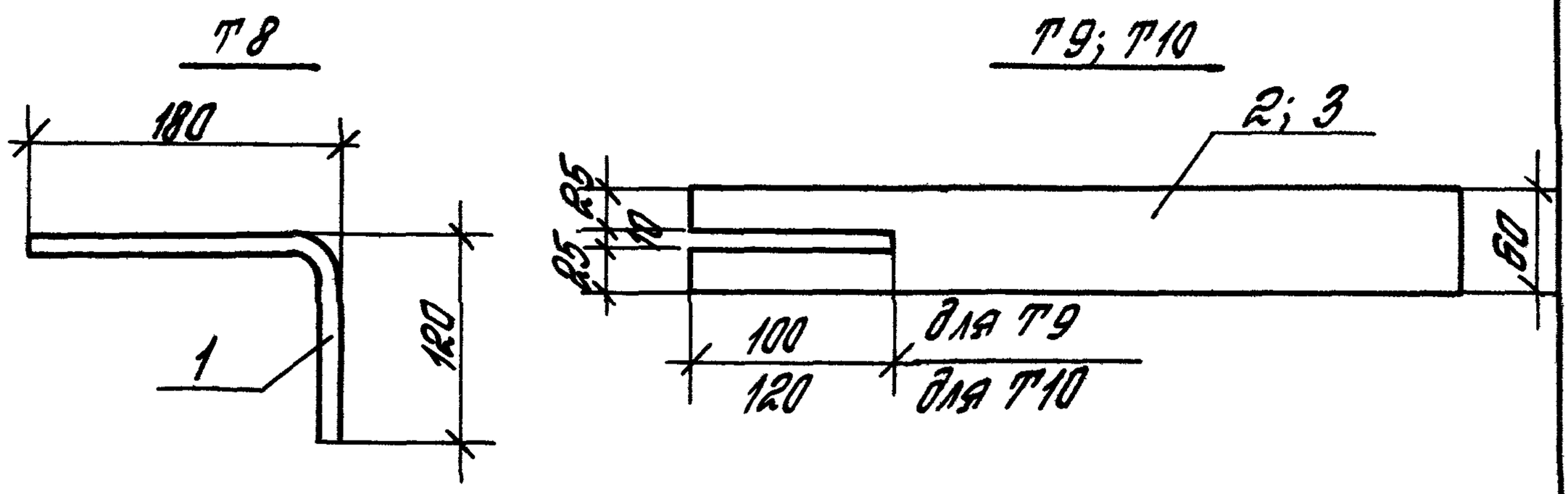


| Марка изделия | Поз. | Сечение, мм | Длина, мм | Кол. | Масса, кг | | |
|---|---|---|---|---|---|---|---|
| | | | | | Поз. | Всех | Изделия |
| Т8 | 1 | ф 16 А I | 300 | 1 | 0,5 | 0,5 | 0,5 |
| Т9 | 2 | –6 х 60 | 150 | 1 | 0,4 | 0,4 | 0,4 |
| Т10 | 3 | –6 х 60 | 450 | 1 | 1,3 | 1,3 | 1,3 |

Инв. № подл. | Подпись и дата | Взам. инв. №

| | | | |
|---|---|---|---|
| Зав. отд. | Стилянский | | |
| ГИП | Рудаков | | |
| Гл. спец. | Гадаева | | |
| Инж. I к. | Иванова | | |

1.030.1-1/88. 4-2-16

Деталь крепления Т8, Т9, Т10

| Стадия | Лист | Листов |
|---|---|---|
| Р | | 1 |

ЦНИИПРОМЗДАНИЙ

## Т11, Т45

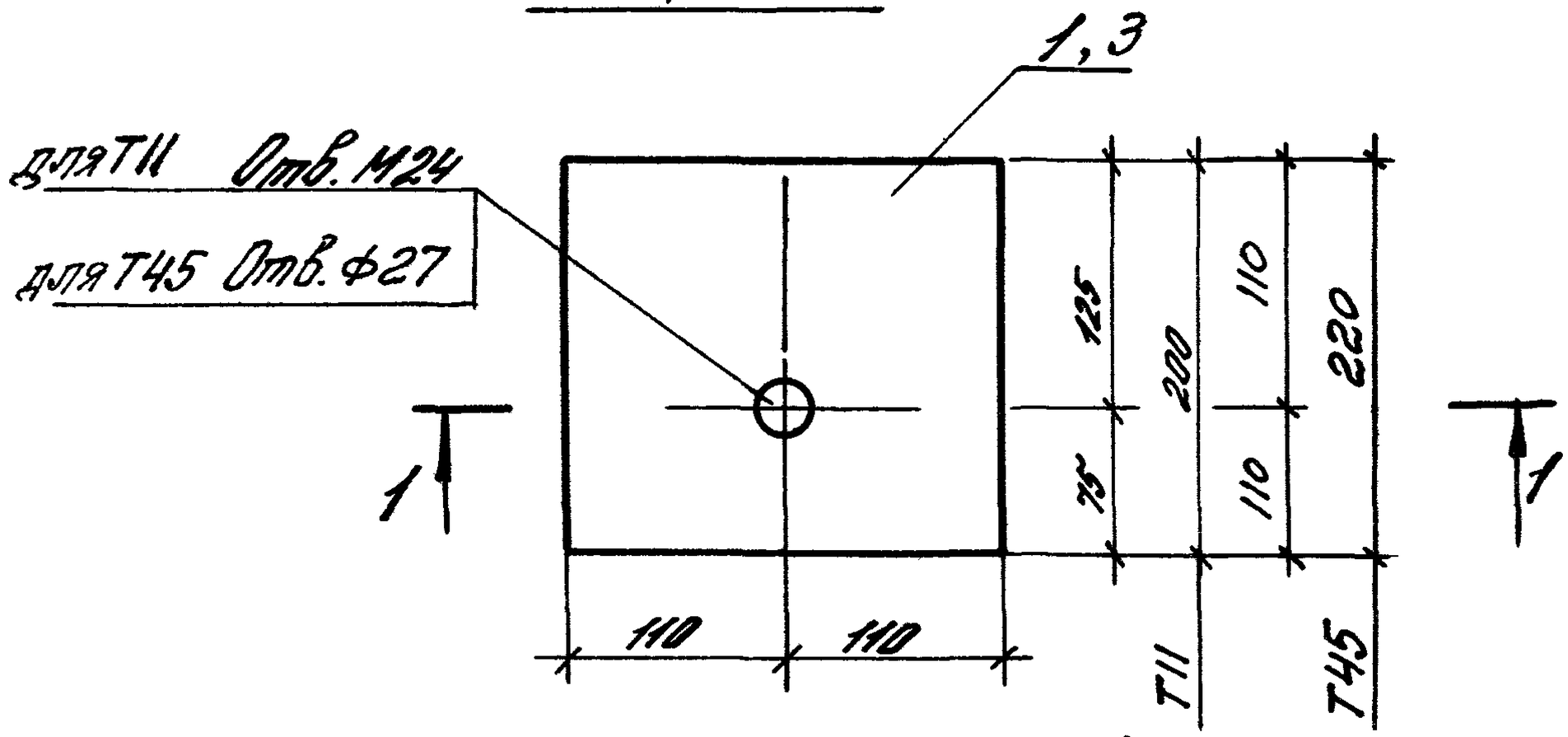


## 1-1 (для Т11)

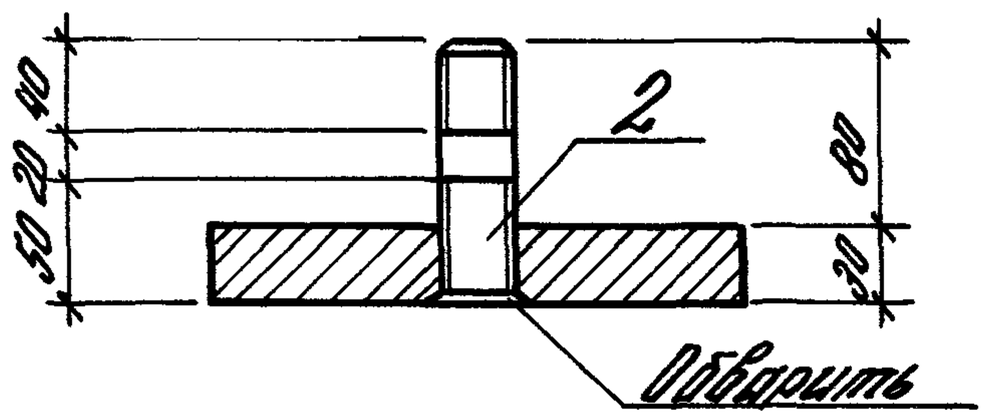


| Марка изделия | Поз. | Сечение, мм | Длина, мм | Кол. | Масса, кг | | |
|---|---|---|---|---|---|---|---|
| | | | | | Поз. | Всех | Изделия |
| Т11 | 1 | —30×200 | 220 | 1 | 10,4 | 10,4 | 10,8 |
| | 2 | Шпилька М24 | 110 | 1 | 0,4 | 0,4 | |
| | | | | | | | |
| Т45 | 3 | —30×220 | 220 | 1 | 11,4 | 11,4 | 11,4 |

1.030.1-1/88.4-2-17

| | | |
|---|---|---|
| Зав.отд. | Смиянский | |
| Гл.спец. | Гадаева | |
| Техник | Казанцева | |
| Ч.контр. | Двинянинова | |

Деталь крепления Т11, Т45

| Стадия | Лист | Листов |
|---|---|---|
| Р | | 1 |

ЦНИИПРОМЗДАНИЙ

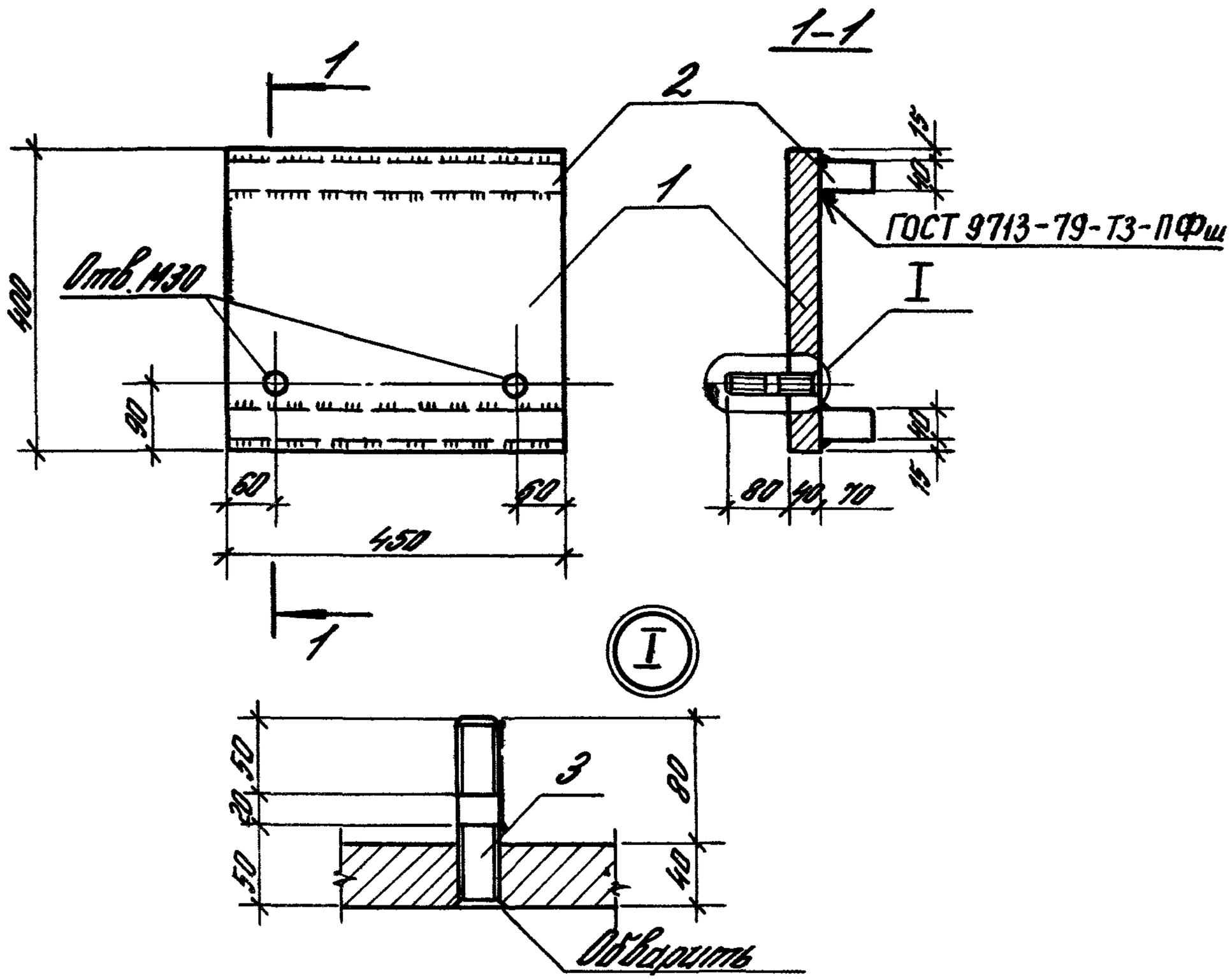


| Марка изделия | Поз. | Сечение, мм | Длина, мм | Кол. | Масса, кг | | |
|---|---|---|---|---|---|---|---|
| | | | | | Поз. | Всех | Изделия |
| Т12 | 1 | −40×400 | 450 | 1 | 56,5 | 56,5 | 77,7 |
| | 2 | −40×70 | 450 | 2 | 9,9 | 19,8 | |
| | 3 | Шпилька М30 | 120 | 2 | 0,7 | 1,4 | |

Толщина сварных швов $h_ш = 10$ мм

| | | |
|---|---|---|
| Зав. отд. | Смиланский | |
| Гл. спец. | Гадаева | |
| Техник | Казанцева | |
| Н. контр. | Звонкинова | |

1.030.1-1/88.4-2-18

Деталь крепления Т12

| Стадия | Лист | Листов |
|---|---|---|
| Р | | 1 |

ЦНИИПРОМЗДАНИЙ

Инв. № подл. | Подпись и дата | Взам. инв. №

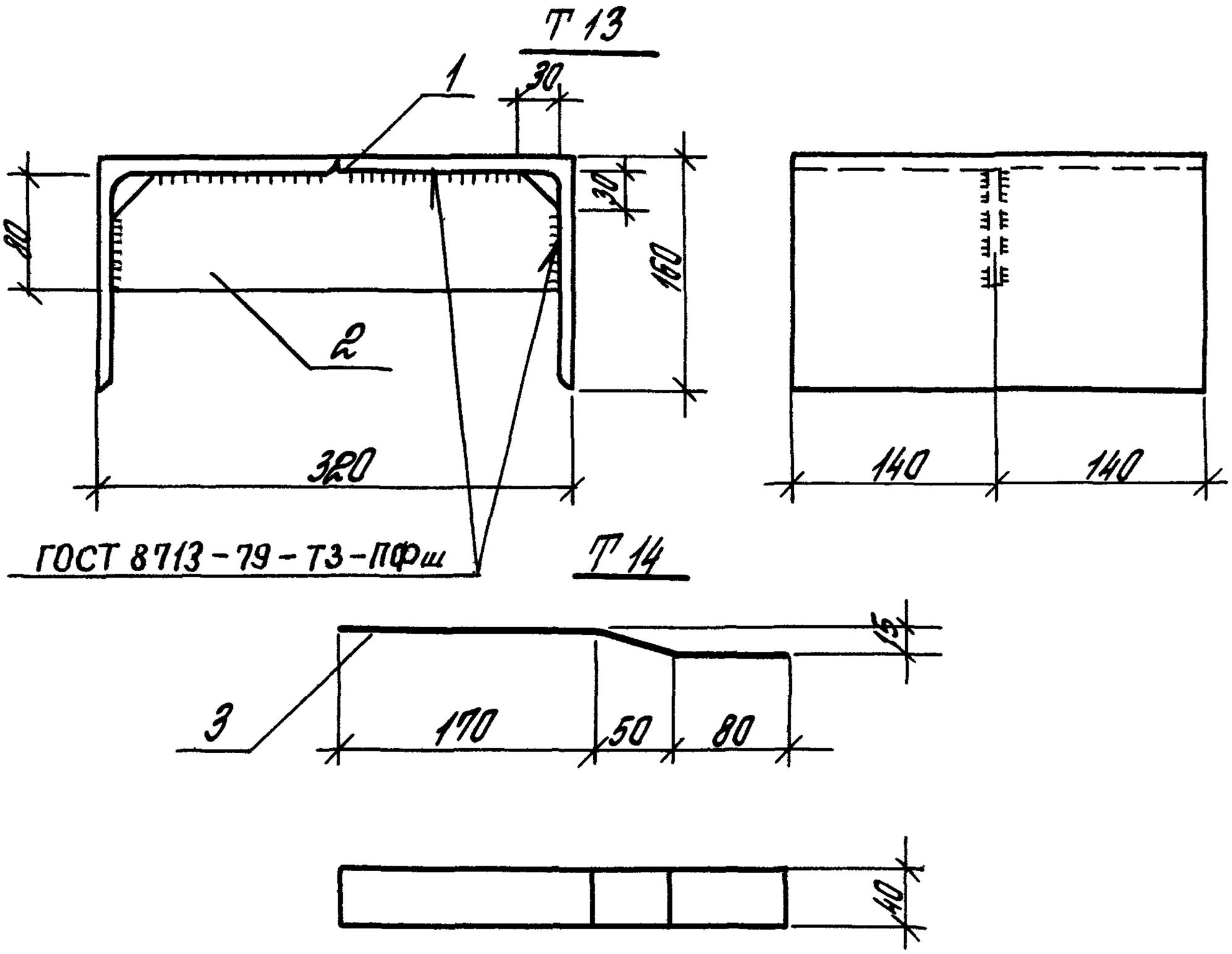


| Марка изделия | Поз. | Сечение, мм | Длина, мм | Кол. | Масса, кг | | |
|---|---|---|---|---|---|---|---|
| | | | | | Поз. | Всех | Изделия |
| Т 13 | 1 | ∟ 160 × 10 | 280 | 2 | 6,9 | 13,8 | 14,9 |
| | 2 | — 6 × 80 | 300 | 1 | 1,1 | 1,1 | |
| | | | | | | | |
| Т 14 | 3 | — 8 × 40 | 300 | 1 | 0,8 | 0,8 | 0,8 |
| | | | | | | | |

Толщина сварных швов $h_ш = 6$ мм

1.030.1-1/88.4-2-19

| | | | |
|---|---|---|---|
| Зав. отд. | Гилянский | | |
| Гл. инж. | Рудаков | | |
| Гл. арх. | Иванова | | |
| Ст. инж. | Казанцева | | |

Деталь крепления Т 13; Т

| Стадия | Лист | Листов |
|---|---|---|
| Р | | 1 |

ЦНИПРОМЗДАНИЙ

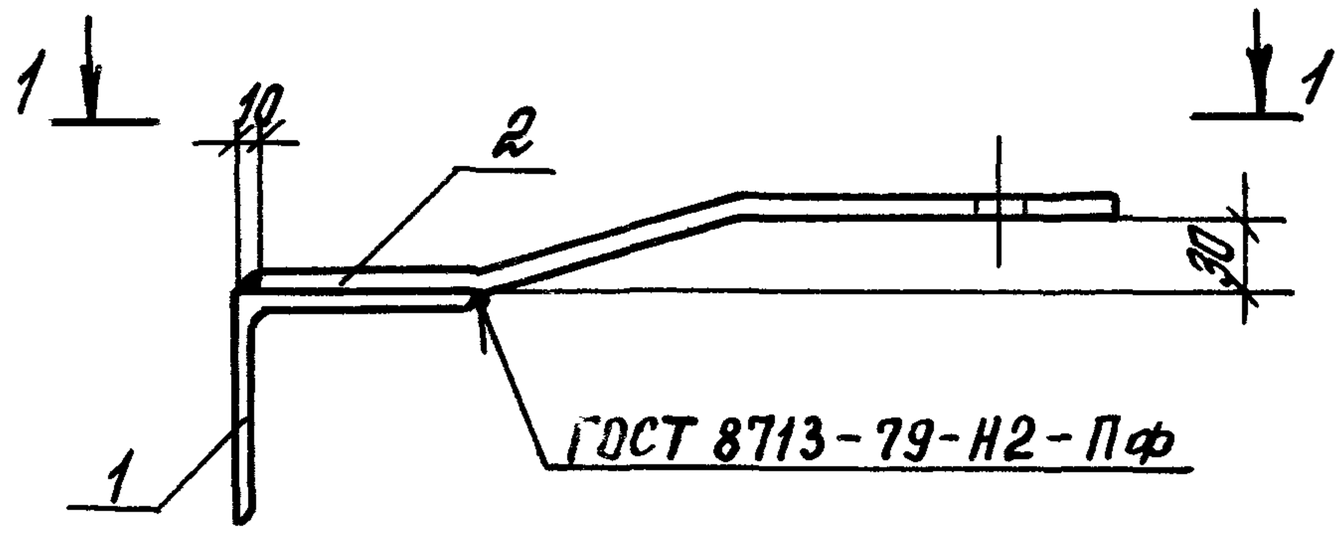


1-1

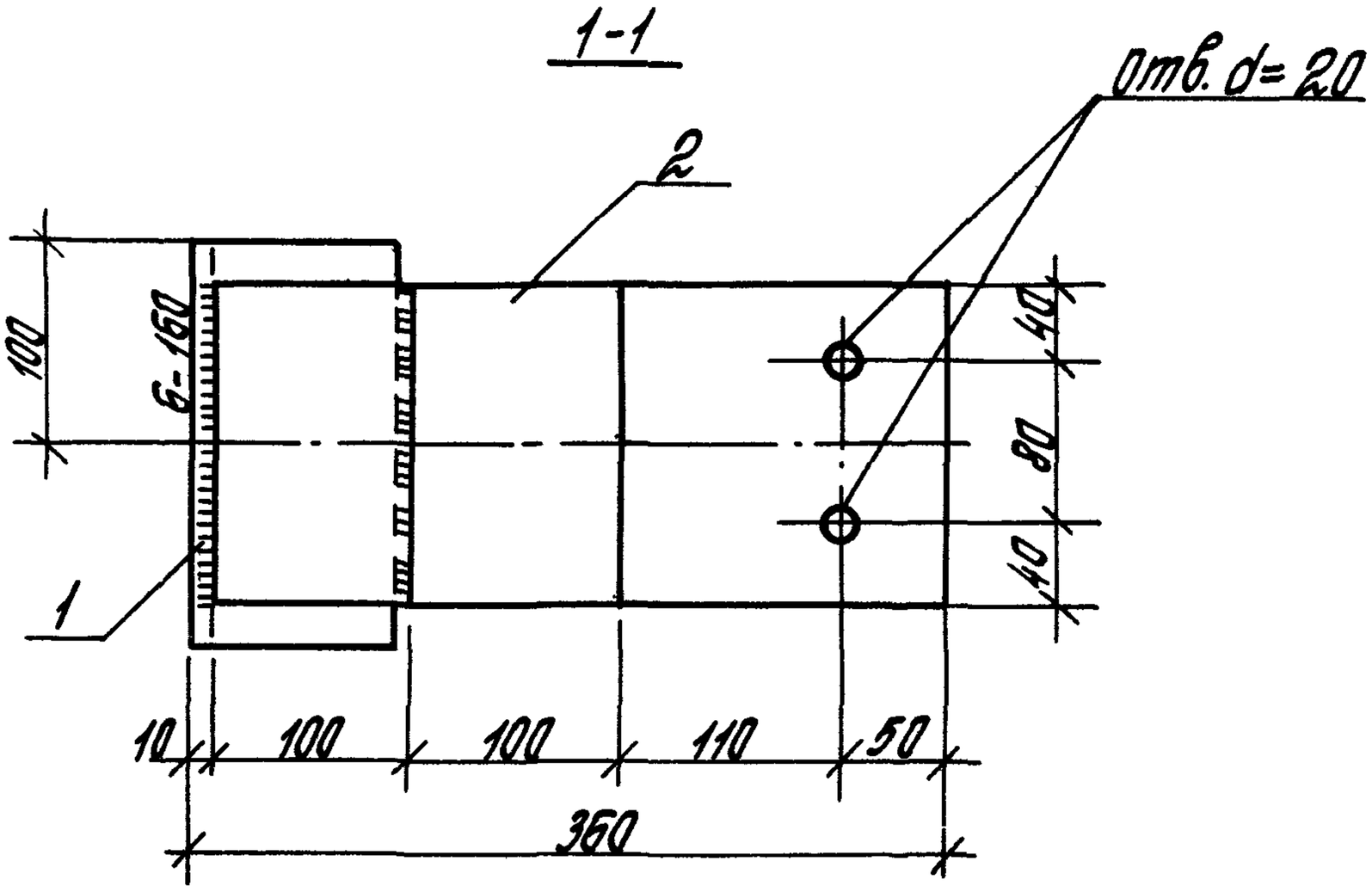


| Марка изделия | Поз. | Сечение, мм | Длина, мм | Кол. | Масса, кг | | |
|---|---|---|---|---|---|---|---|
| | | | | | Поз. | Всех | Изделия |
| Т 15 | 1 | ∟ 100×8 | 200 | 1 | 2,4 | 2,4 | 7,0 |
| | 2 | – 10×160 | 365 | 1 | 4,6 | 4,6 | |
| | | | | | | | |

Взам. инв. №

Подпись и дата

Инв. № подл.

1.030.1-1/88.4-2-20

| | | |
|---|---|---|
| Зав.отд. | Стиланский | |
| ГИП | Рубаков | |
| Инж. I к | Иванова | |
| Техн. I к. | Козонцева | |

Деталь крепления Т 15

| Стадия | Лист | Листов |
|---|---|---|
| Р | | |

ЦНИИПРОМЗД

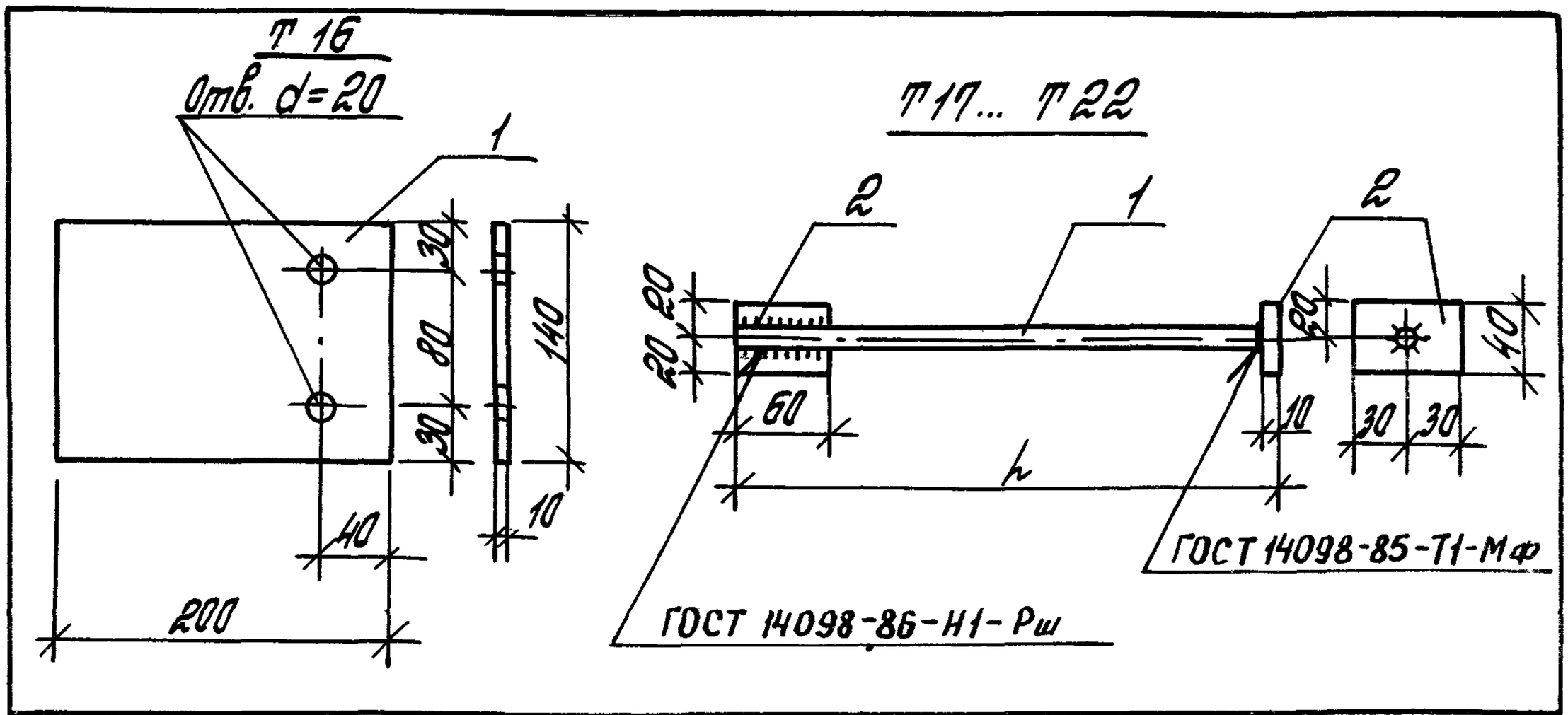


| Марка изделия | Поз. | Сечение, мм | Длина, мм | Кол. | Масса, кг | | |
|---|---|---|---|---|---|---|---|
| | | | | | Поз. | Всех | Изделия |
| Т16 | 1 | — 10 x 140 | 200 | 1 | 2,2 | 2,2 | 2,2 |
| | | | | | | | |
| Т17 | 2 | — 10 x 40 | 60 | 2 | 0,2 | 0,4 | 0,6 |
| | 1 | ф 14 AI | 120 | 1 | 0,15 | 0,15 | |
| Т18 | 2 | См. Т17 | | | | 0,4 | 0,7 |
| | 1 | ф 14 AI | 180 | 1 | 0,22 | 0,22 | |
| Т19 | 2 | См. Т17 | | | | 0,4 | 0,7 |
| | 1 | ф 14 AI | 250 | 1 | 0,30 | 0,30 | |
| Т20 | 2 | См. Т17 | | | | 0,4 | 0,8 |
| | 1 | ф 14 AI | 320 | 1 | 0,39 | 0,39 | |
| Т21 | 2 | См. Т17 | | | | 0,4 | 1,0 |
| | 1 | ф 14 AI | 460 | 1 | 0,56 | 0,56 | |
| 22 | 2 | См. Т17 | | | | 0,4 | 1,0 |
| | 1 | ф 14 AI | 500 | 1 | 0,61 | 0,61 | |

1. Толщина сварных швов $h_ш = 6$ мм.
2. Соединение стержней в табр с листом выполнять под слоем флюса

1.030.1-1/88.4-2-21

| | | |
|---|---|---|
| Зав. отд. | Стиланский | |
| ГИП | Рудаков | |
| Гл. спец. | Гобаева | |
| Инж. I к. | Иванова | |

Деталь крепления Т16 ... Т22

| Стадия | Лист | Листов |
|---|---|---|
| Р | | 1 |

ЦНИИПРОМЗДАНИЙ

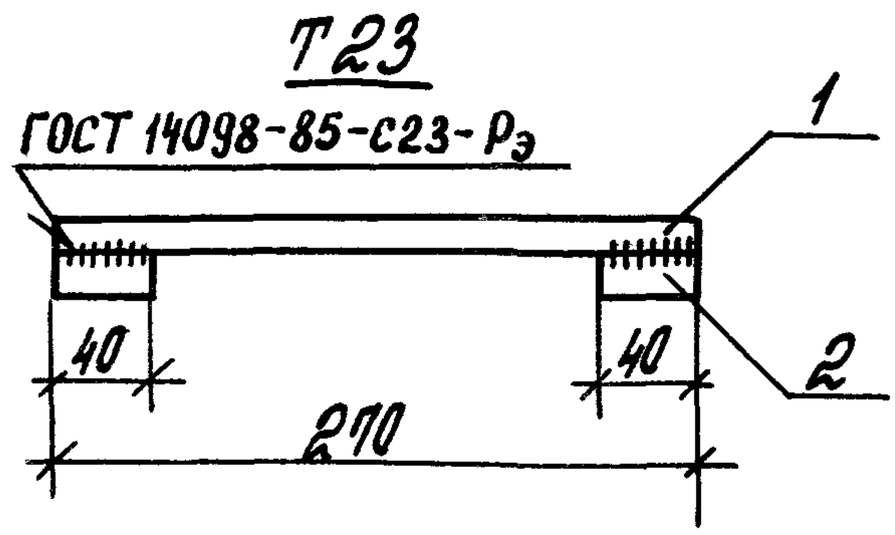


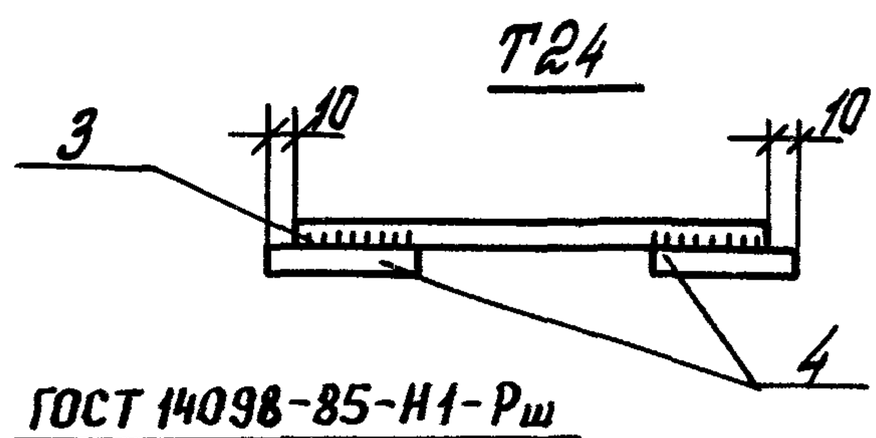


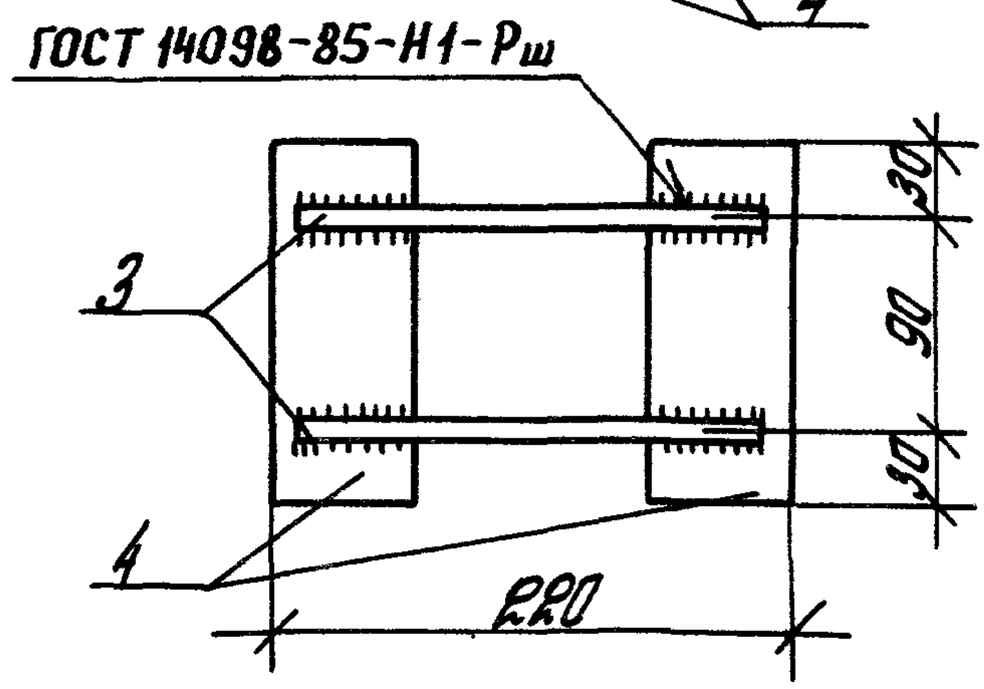


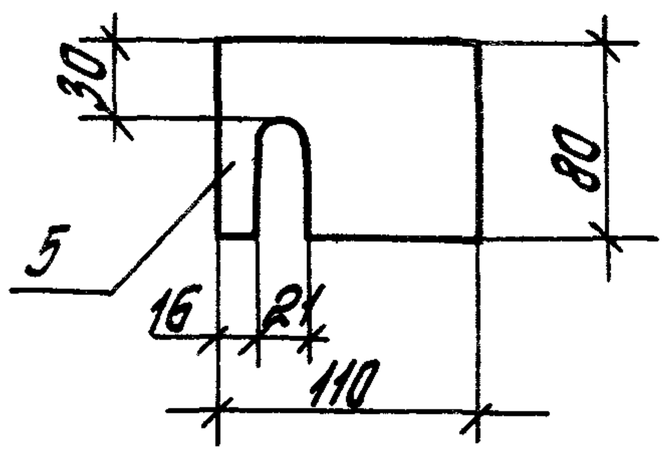


| Марка изделия | Поз. | Сечение, мм | Длина, мм | Кол. | Масса, кг | | |
|---|---|---|---|---|---|---|---|
| | | | | | Поз. | Всех | Изделия |
| Т23 | 1 | ф 18 AI | 270 | 1 | 0,5 | 0,5 | 0,58 |
| | 2 | ф 12 AI | 40 | 2 | 0,04 | 0,08 | |
| | | | | | | | |
| Т24 | 3 | ф 16 AI | 200 | 2 | 0,32 | 0,64 | 1,78 |
| | 4 | — 8×60 | 150 | 2 | 0,57 | 1,14 | |
| | | | | | | | |
| Т25 | 5 | — 14×80 | 110 | 1 | 1,0 | 1,0 | 1,00 |
| | | | | | | | |

Толщина сварных швов $h_ш$ = для Т23 – 6 мм;
для Т24 – 8 мм

1.030.1-1/88. 4-2-22

| | | |
|---|---|---|
| Зав. отд. | Стилянский | |
| ГИП | Рудаков | |
| Инж. I к. | Иванова | |
| Техн. I к. | Казанцева | |

Деталь крепления Т23... Т25

| Стадия | Лист | Листов |
|---|---|---|
| Р | | 1 |

ЦНИИПРОМЗДАНИЙ

Инв. № подл. | Подпись и дата | Взам. инв. №

## Т26

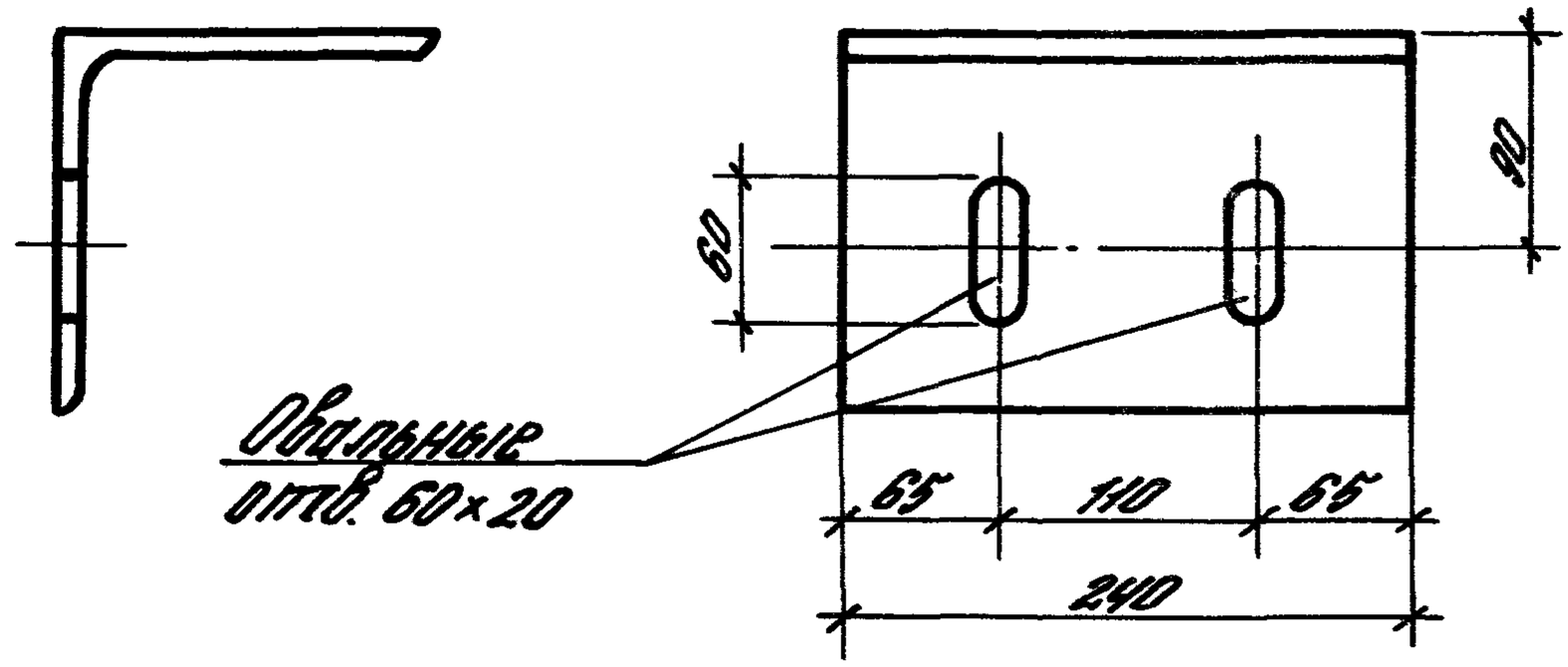


## Т27

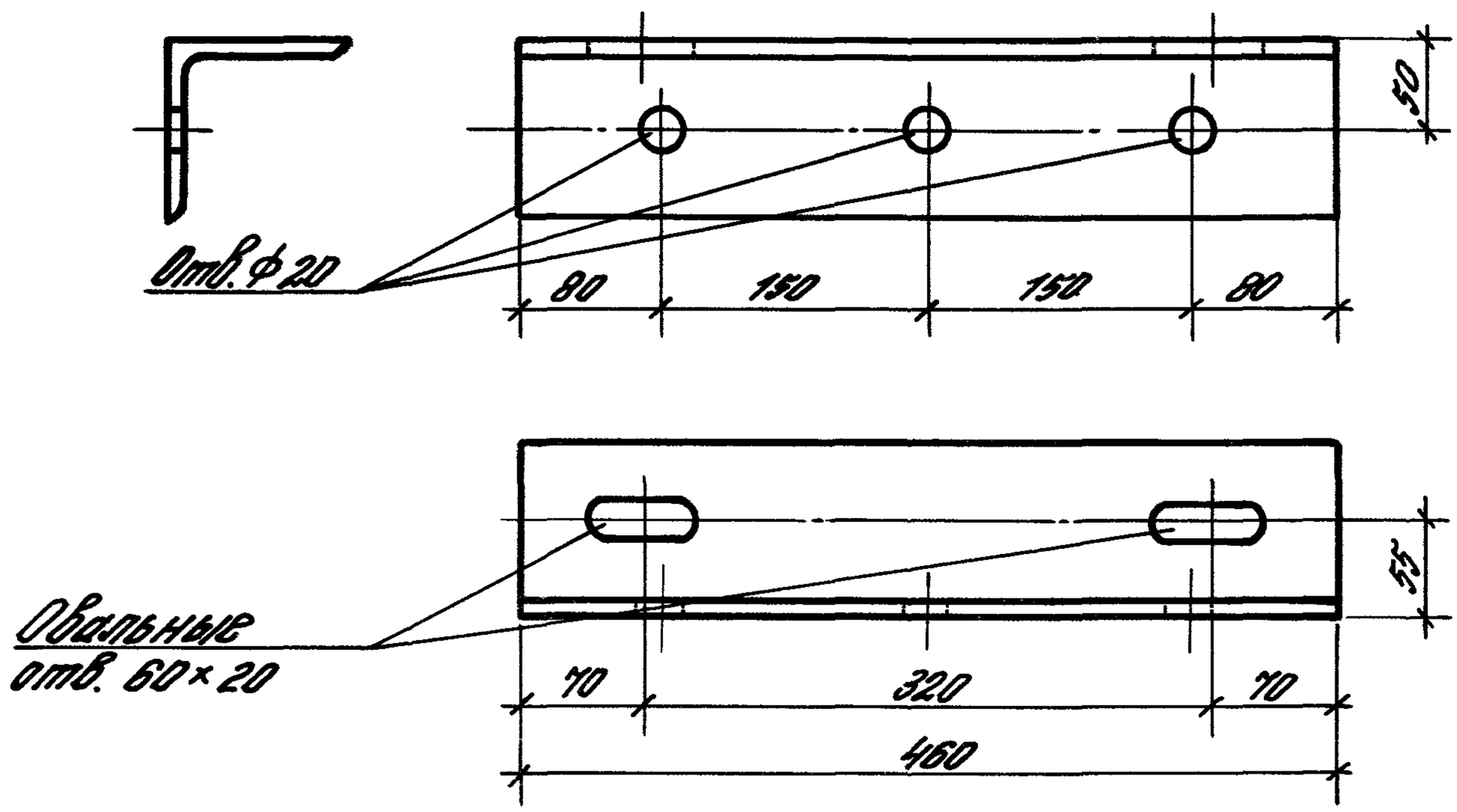


| Марка изделия | Поз. | Сечение, мм | Длина, мм | Кол. | Масса, кг | | |
|---|---|---|---|---|---|---|---|
| | | | | | Поз. | Всех | Изделия |
| Т26 | 1 | L 160×10 | 240 | 1 | 5,93 | 5,93 | 5,93 |
| Т27 | 1 | L 100×8 | 460 | 1 | 5,61 | 5,61 | 5,61 |

| | | | |
|---|---|---|---|
| Зав.отд. | Смиянский | | |
| Гл.спец. | Гадаева | | |
| Техник | Казанцева | | |
| Н.контр. | Овинникова | | |

1.030.1-1/88.4-2-23

Деталь крепления Т26, Т27

| Стадия | Лист | Листов |
|---|---|---|
| Р | | 1 |

ЦНИИПромзданий

## Т28

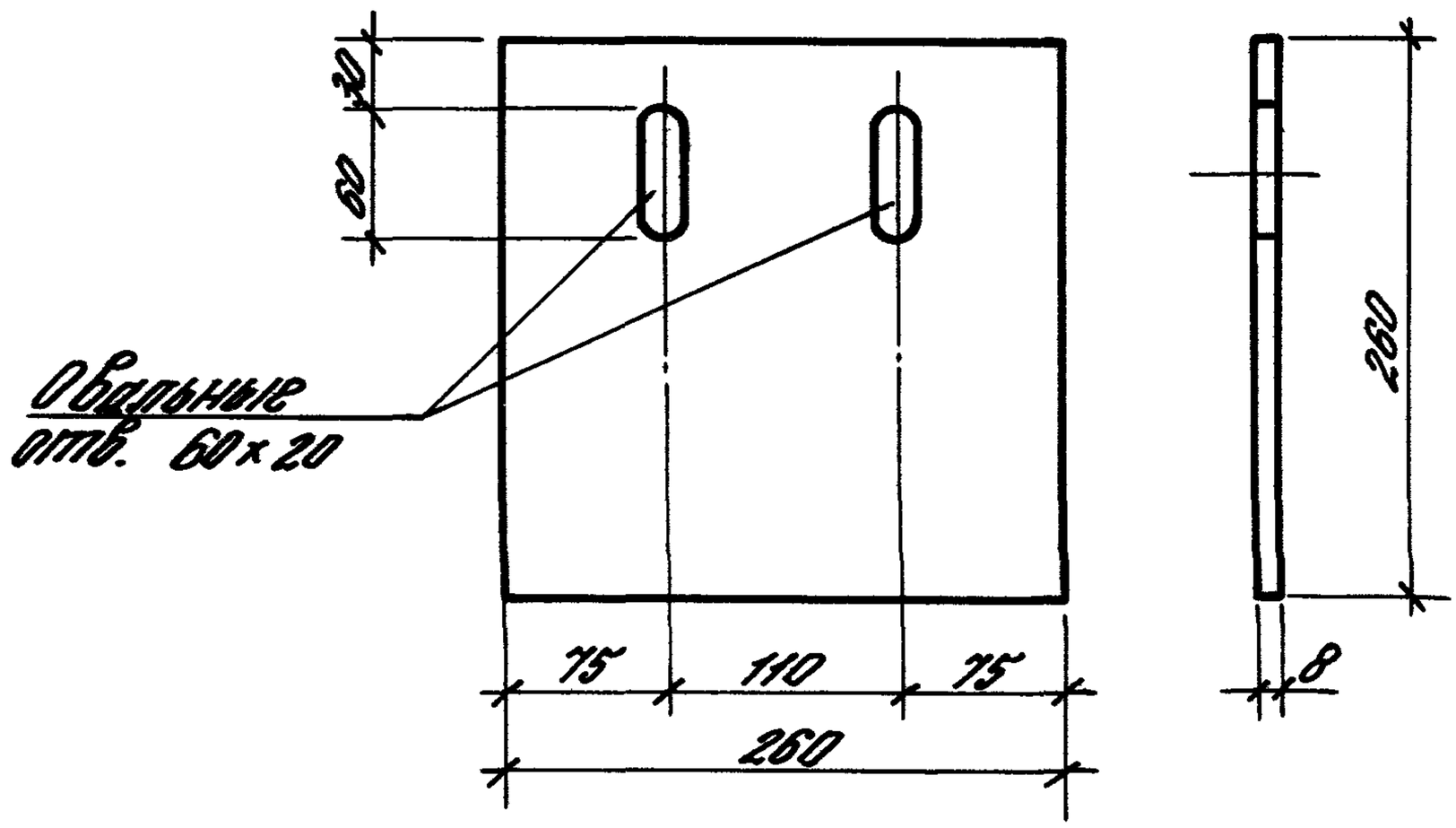


## Т29

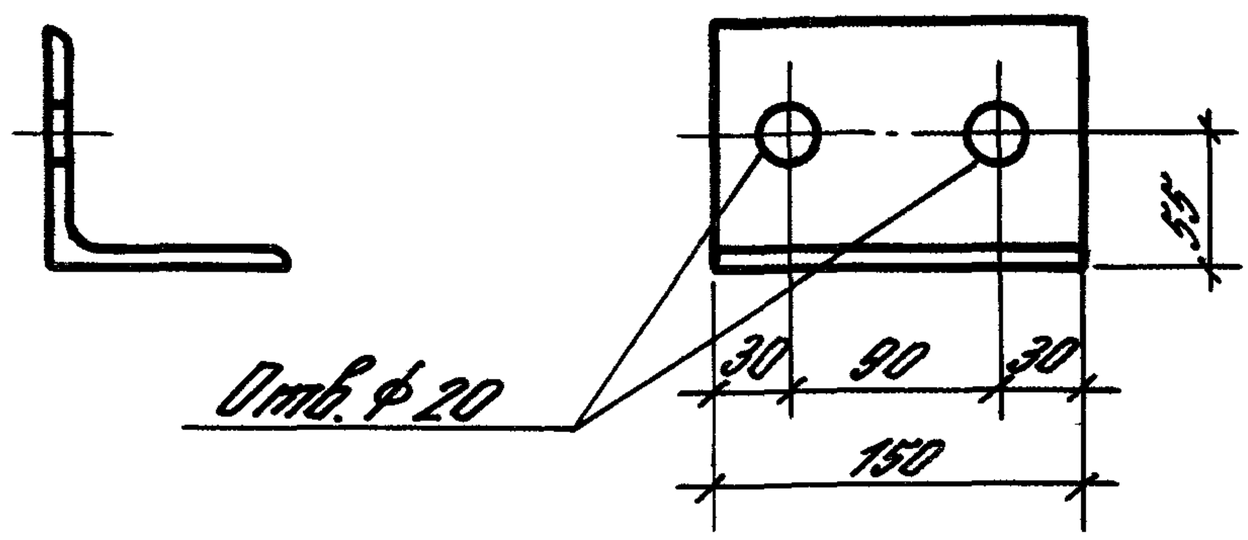


| Марка изделия | Поз. | Сечение, мм | Длина, мм | Кол. | Масса, кг | | |
|---|---|---|---|---|---|---|---|
| | | | | | Поз. | Всех | Изделия |
| Т28 | 1 | — 8×260 | 260 | 1 | 4,25 | 4,25 | 4,25 |
| Т29 | 1 | L 100×8 | 150 | 1 | 1,83 | 1,83 | 1,83 |

Взам. инв. N | Подпись и дата | Инв. N подл.

| | | |
|---|---|---|
| Зав. отд. | Смилянский | |
| Гл. спец. | Гадаева | |
| Техник | Казанцева | |
| Н. контр. | Двинянинова | |

1.030.1-1/88.4-2-24

Деталь крепления Т28, Т29

| Стадия | Лист | Листов |
|---|---|---|
| Р | | 1 |

## Т30

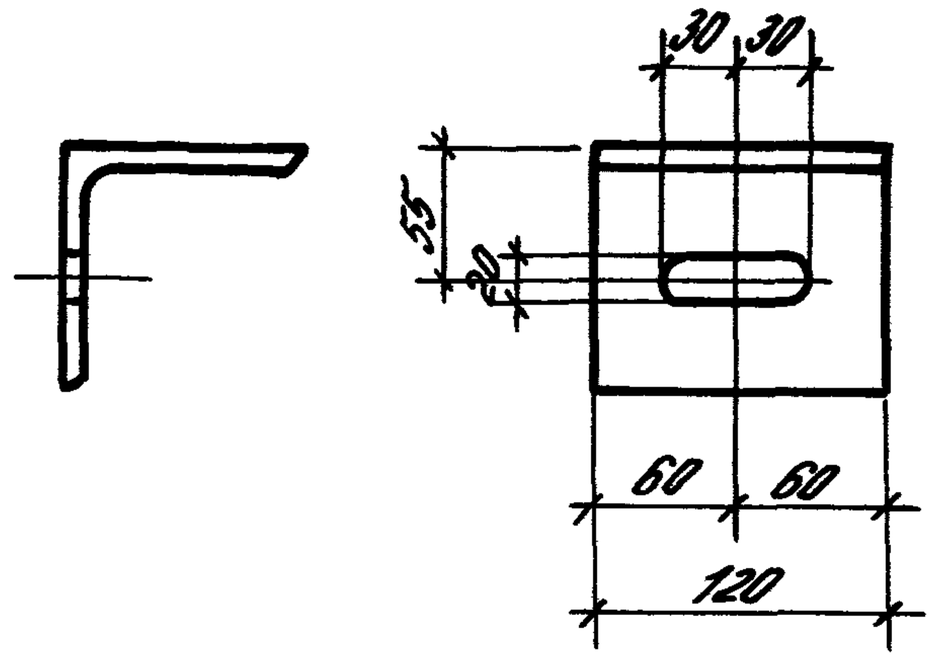


## Т31

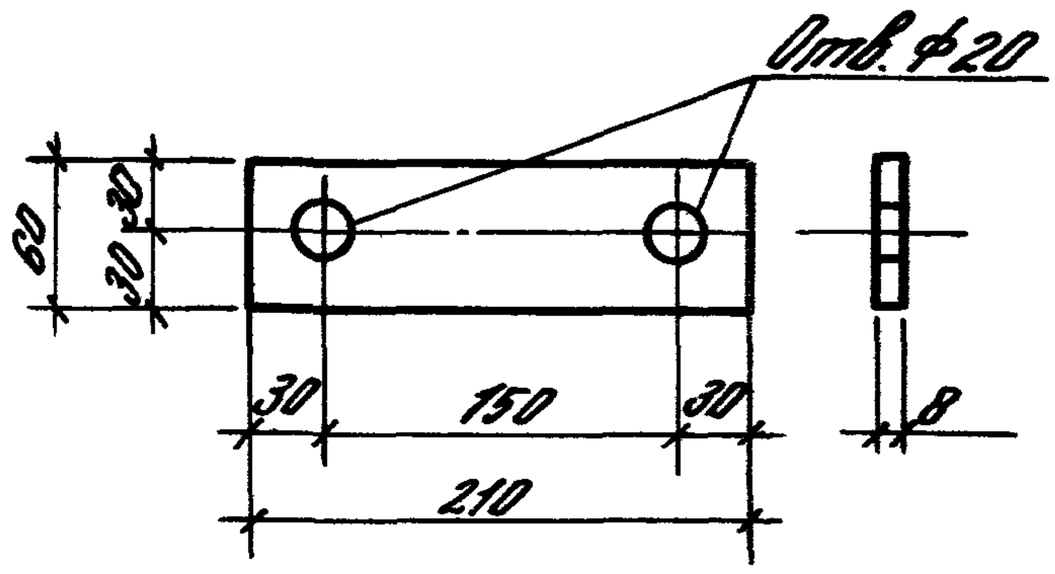


## Т33

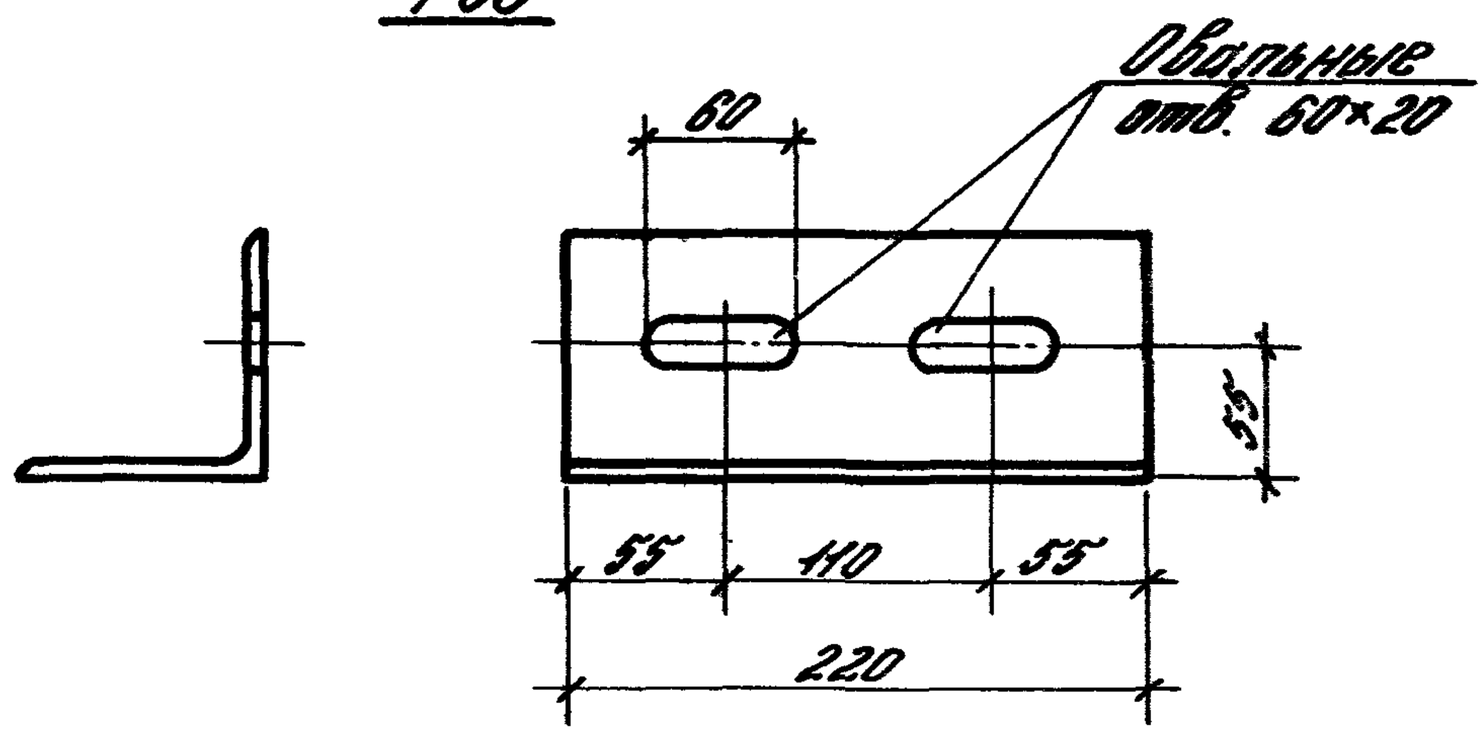


| Марка изделия | Поз. | Сечение, мм | Длина мм | Кол. | Масса, кг | | |
|---|---|---|---|---|---|---|---|
| | | | | | Поз. | Всех | Изделия |
| Т30 | 1 | ∟100×8 | 120 | 1 | 1,46 | 1,46 | 1,46 |
| Т31 | 1 | —8×60 | 210 | 1 | 0,79 | 0,79 | 0,79 |
| Т32 | 1 | ∟100×6,5 | 270 | 1 | 2,72 | 2,72 | 2,72 |
| Т33 | 1 | ∟100×6,5 | 220 | 1 | 2,22 | 2,22 | 2,22 |

1.030.1-1/88.4-2-25

| | | |
|---|---|---|
| Зав. отд. | Снилянский | |
| Гл. спец. | Годаева | |
| Техник | Казанцева | |
| Нач. отд. | Авинянинова | |

Деталь крепления Т30...Т33

| Стадия | Лист | Листов |
|---|---|---|
| Р | | 1 |

ЦНИИПРОМЗДАНИЙ

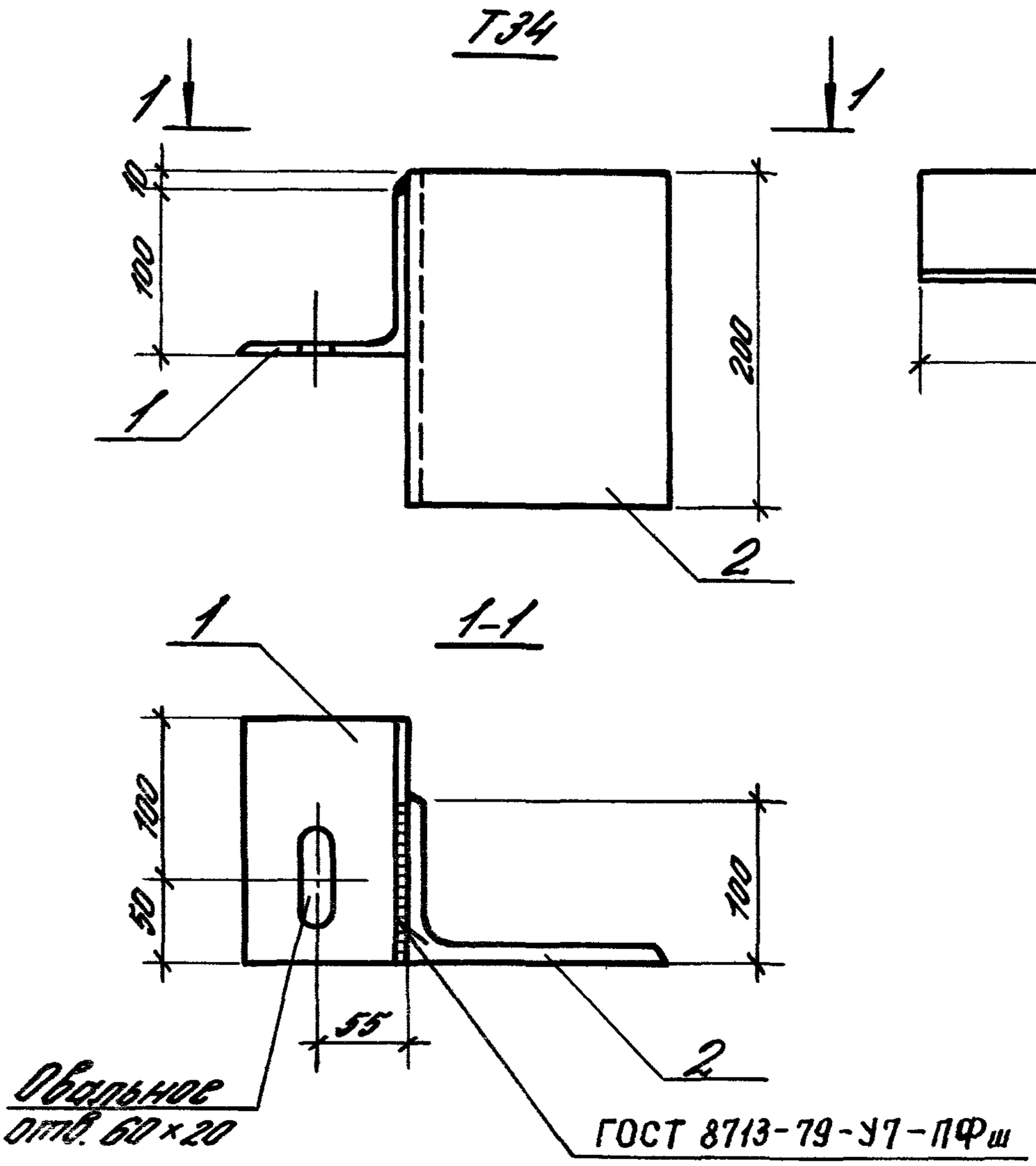


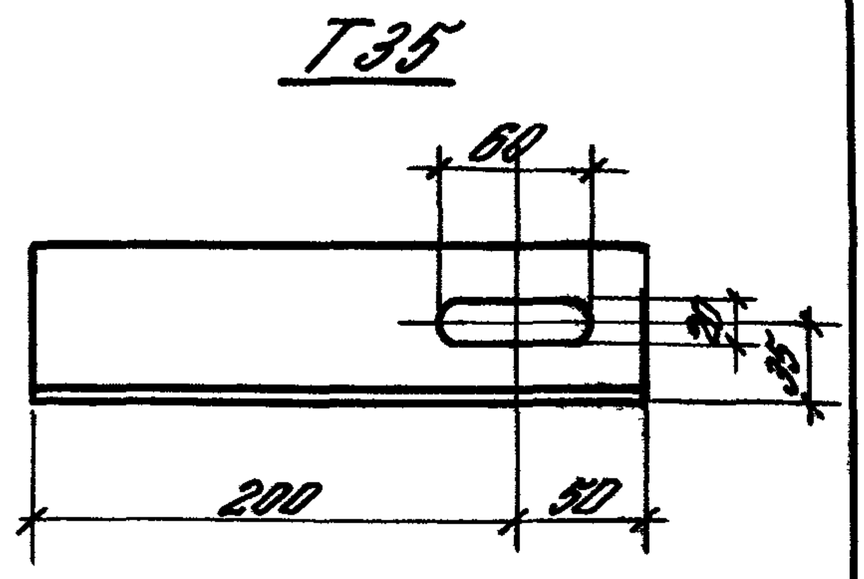


| Марка изделия | Поз. | Сечение, мм | Длина, мм | Кол. | Масса, кг | | |
|---|---|---|---|---|---|---|---|
| | | | | | Поз. | Всех | Изделия |
| Т34 | 1 | L 100×8 | 150 | 1 | 1,83 | 1,83 | 5,79 |
| | 2 | L 160×100×10 | 200 | 1 | 3,96 | 3,96 | |
| Т35 | | L 63×6 | 250 | 1 | 1,43 | 1,43 | 1,43 |

Взам. инв. №

Подпись и дата

Инв. № подл.

| | | |
|---|---|---|
| Зав. отд. | Смиланский | |
| Гл. спец. | Гадаева | |
| Техник | Казанцева | |
| Н. контр. | Двинянинова | |

1.030.1-1/88.4-2-26

Деталь крепления Т34, Т35

| Стадия | Лист | Листов |
|---|---|---|
| Р | | 1 |

ЦНИИПромзданий

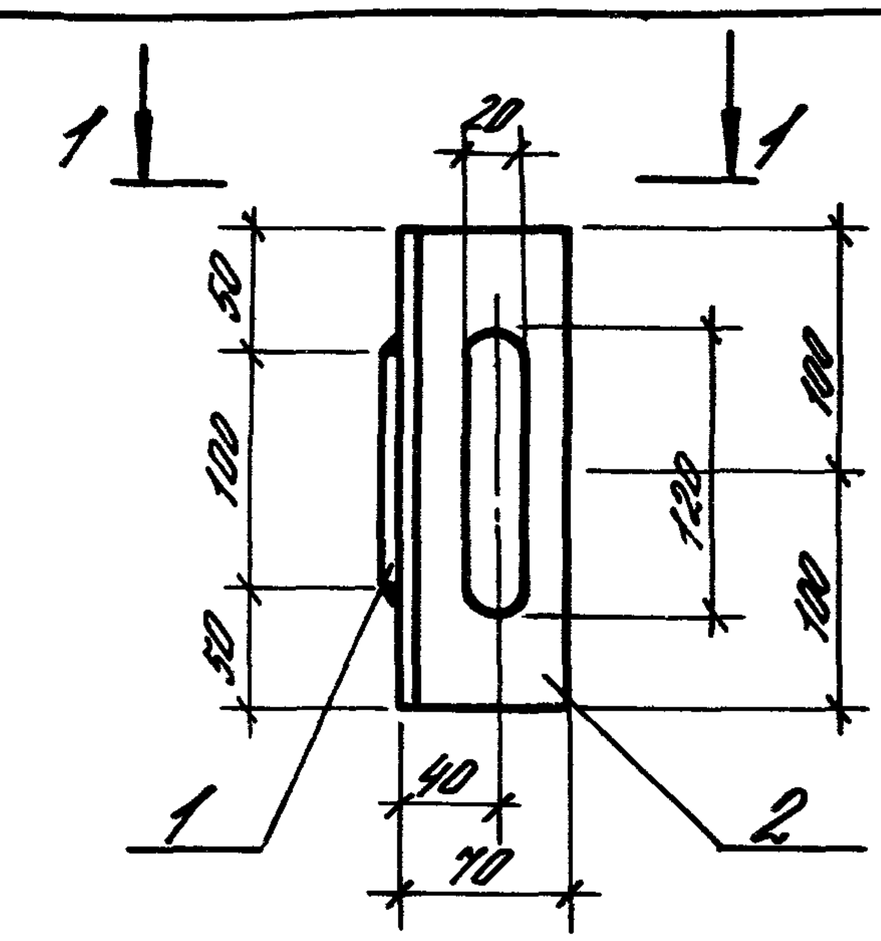


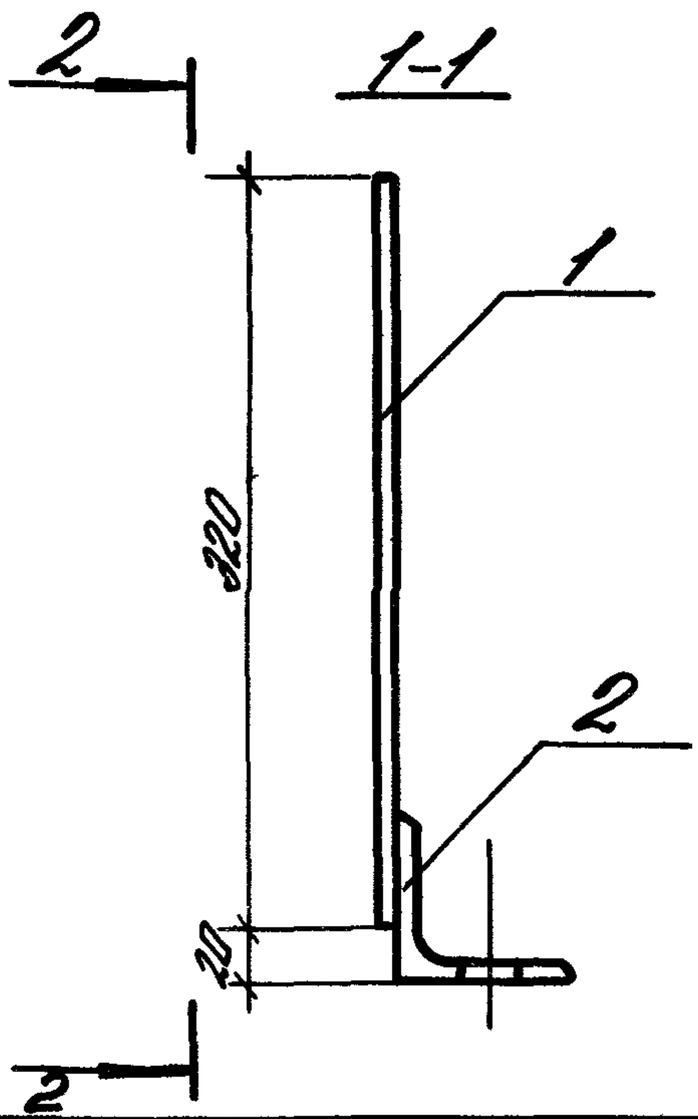


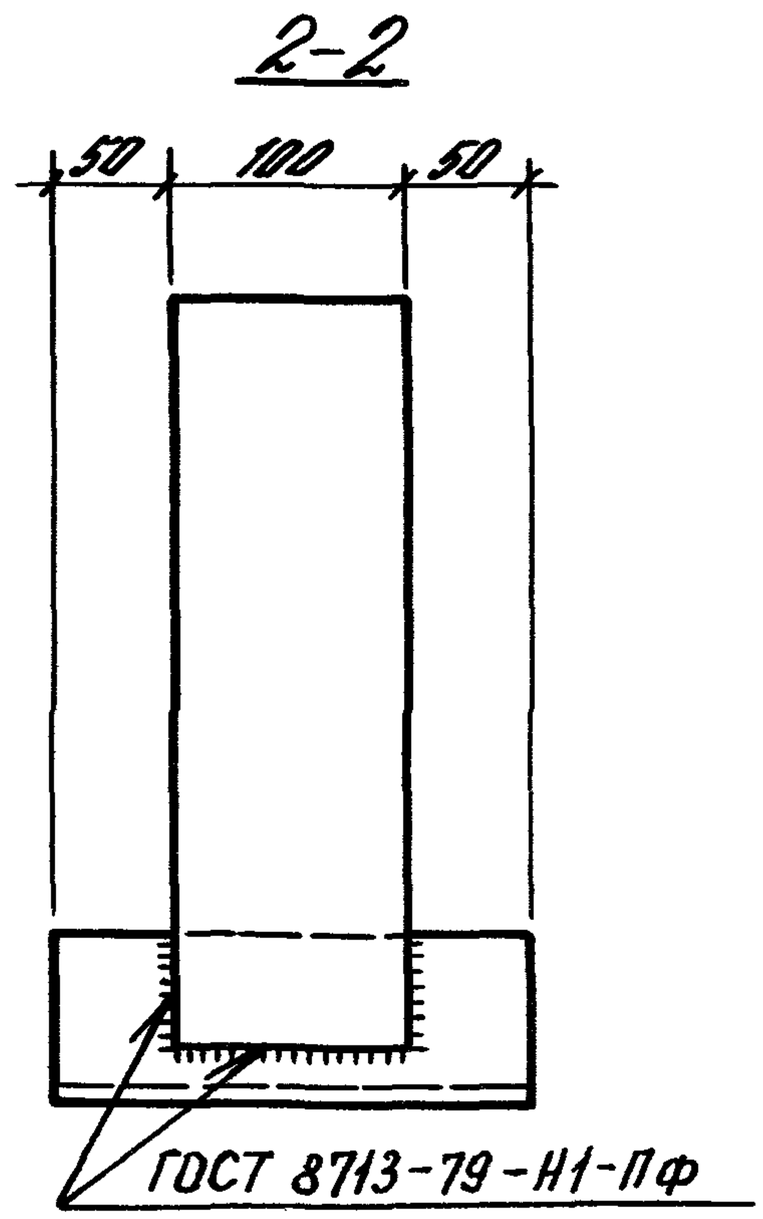


| Марка изделия | Поз. | Сечение, мм | Длина, мм | Кол. | Масса, кг | | |
|---|---|---|---|---|---|---|---|
| | | | | | Поз. | Всех | Изделия |
| Т36 | 1 | −6×100 | 320 | 1 | 1,51 | 1,51 | 3,18 |
| | 2 | ∟70×8 | 200 | 1 | 1,67 | 1,67 | |

| | | | |
|---|---|---|---|
| Гл.спец. | Смилянский | | |
| Гл.с. | Гордеев | | |
| Техник | Козлитева | | |
| Техник | Ивлиев | | |

1.030.1-1/88.4-2-27

Деталь крепления Т36

| Стадия | Лист | Листов |
|---|---|---|
| Р | | 1 |

ЦИПРОМЗДАНИЙ

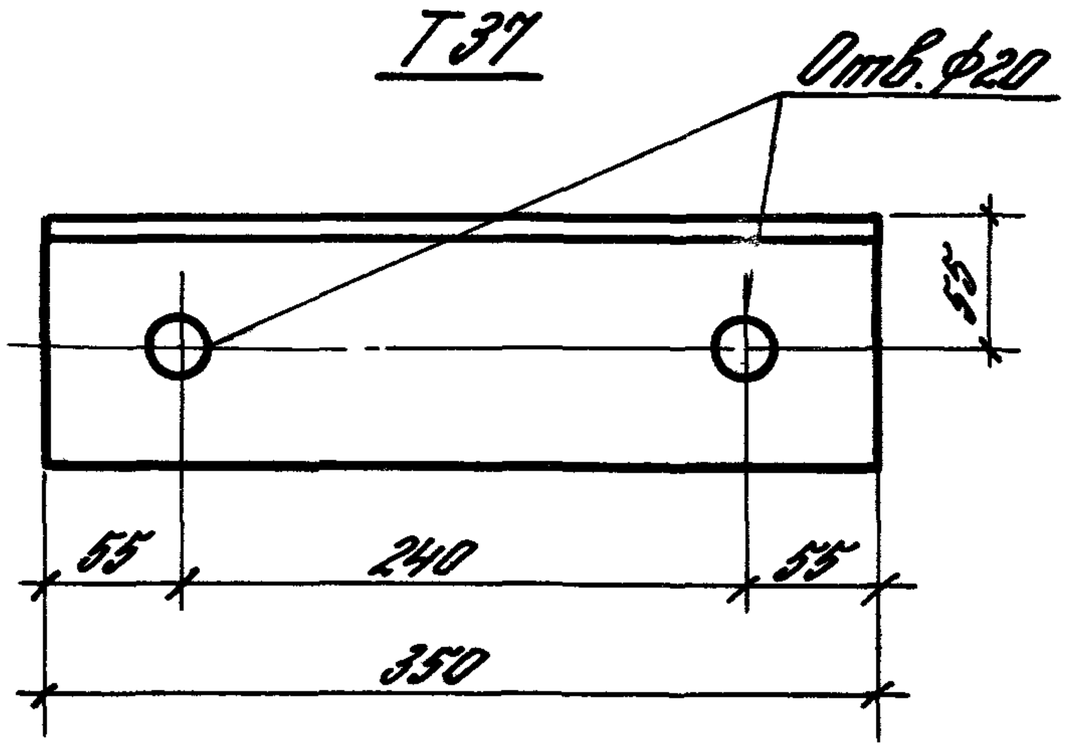


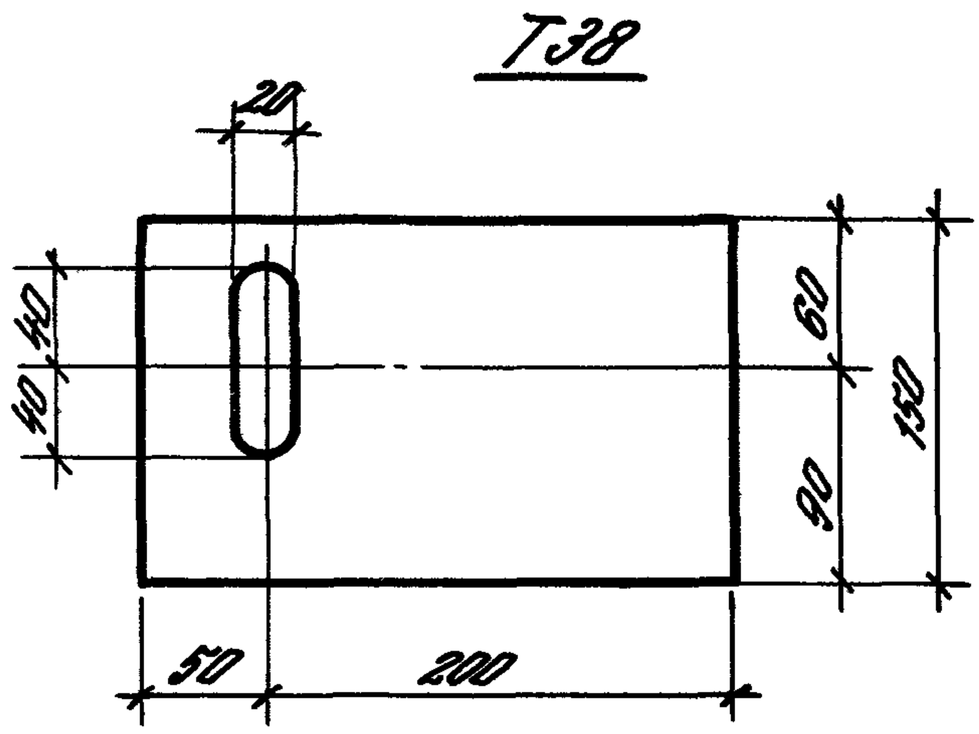


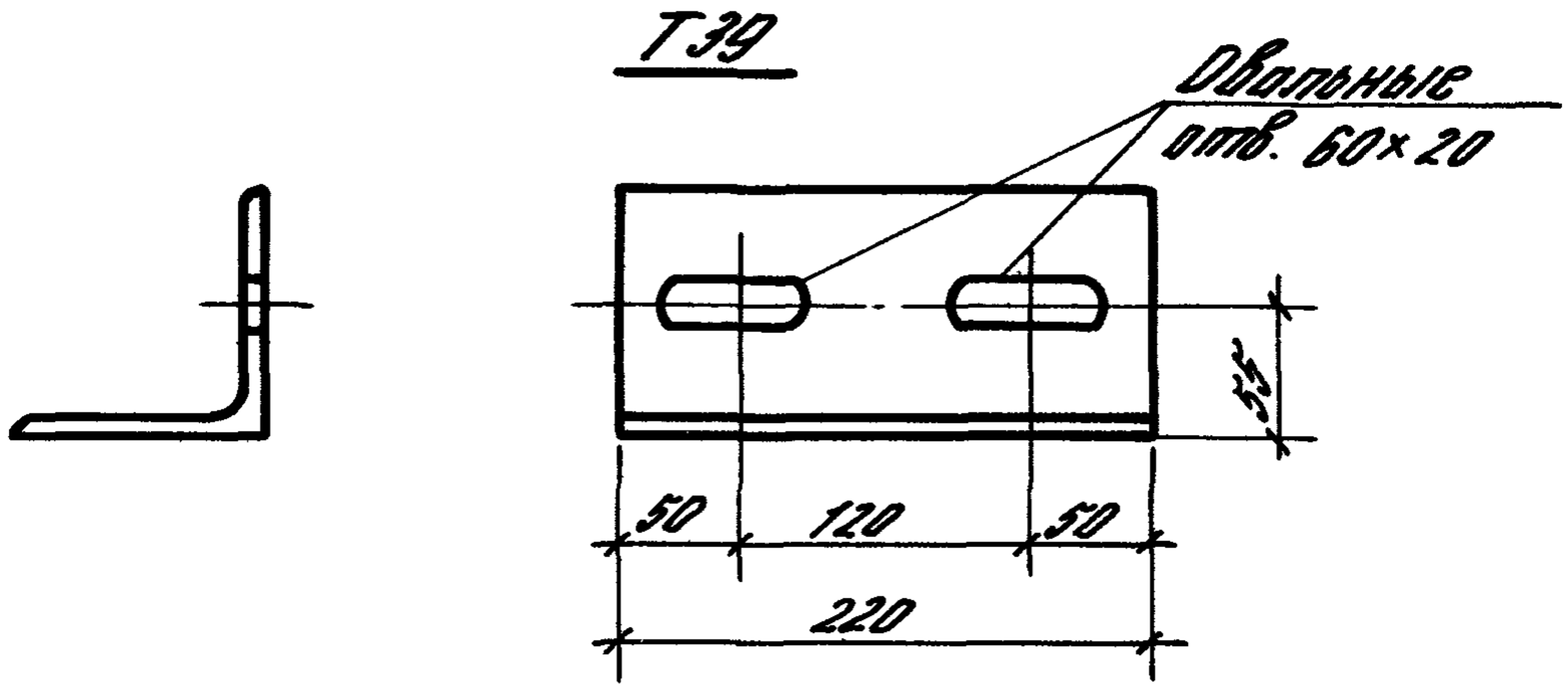


| Марка изделия | Поз. | Сечение, мм | Длина, мм | Кол. | Масса, кг | | |
|---|---|---|---|---|---|---|---|
| | | | | | Поз. | Всех | Изделия |
| Т37 | 1 | L100×6,5 | 350 | 1 | 3,54 | 3,54 | 3,54 |
| Т38 | 1 | —8×150 | 250 | 1 | 2,36 | 2,36 | 2,36 |
| Т39 | 1 | L100×8 | 220 | 1 | 2,68 | 2,68 | 2,68 |

Взам. инв. № | Подпись и дата | Инв. № подл.

1.030.1-1/88.4-2-28

| | | |
|---|---|---|
| Зав.отд. | Смилянский | |
| Гл.спец. | Гадаева | |
| Техник | Казанцева | |
| Н.контр. | Двинянинова | |

Деталь крепления Т37... Т39

| Стадия | Лист | Листов |
|---|---|---|
| Р | | |

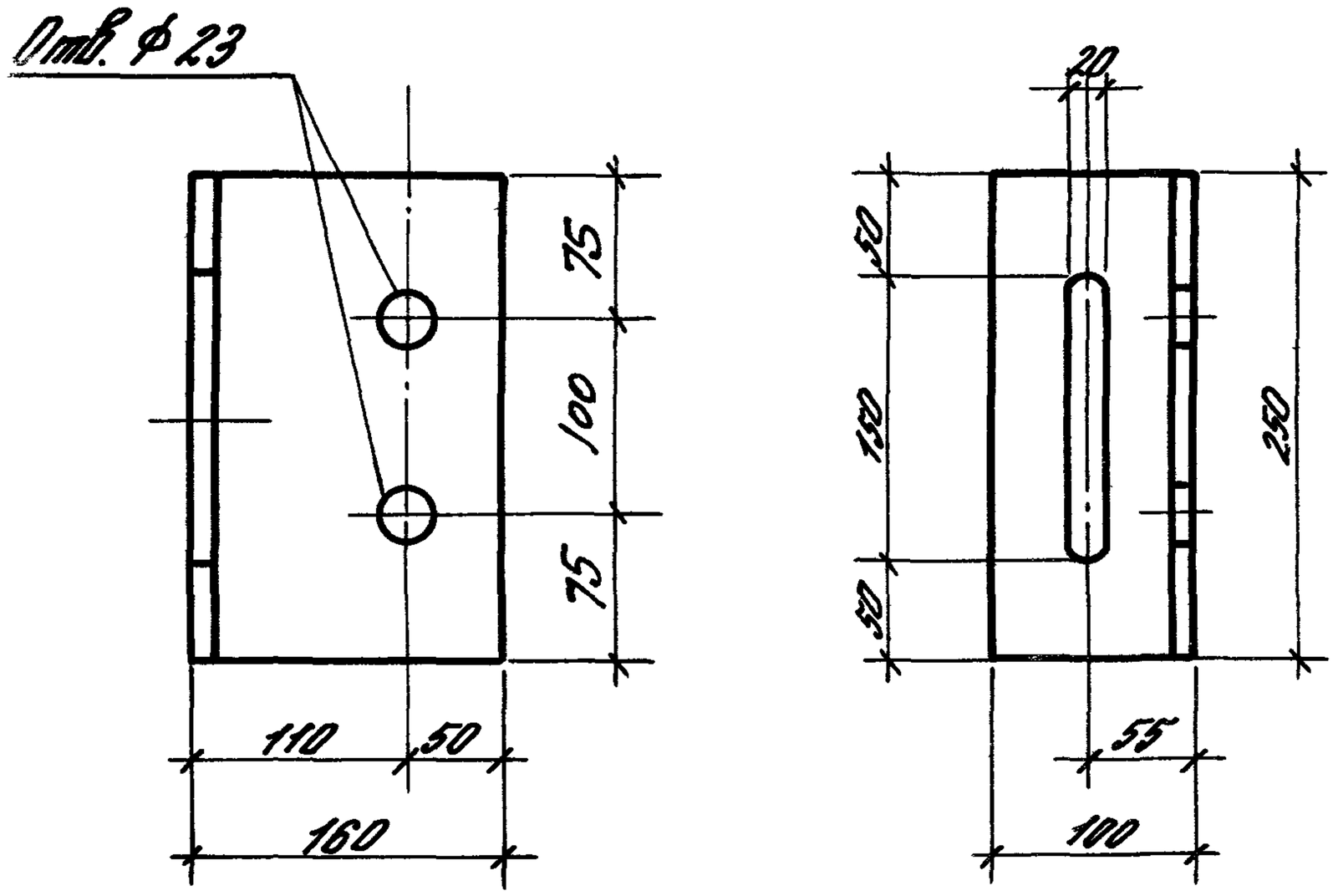


| Марка изделия | Поз. | Сечение, мм | Длина, мм | Кол. | Масса, кг | | |
|---|---|---|---|---|---|---|---|
| | | | | | Поз. | Всех | Изделия |
| Т40 | 1 | L 160×100×10 | 250 | 1 | 4,95 | 4,95 | 4,95 |

| | | | |
|---|---|---|---|
| Зав.отд. | Смиянский | | |
| Гл.спец. | Гадаева | | |
| Техник | Казанцева | | |
| Н.контр. | Авинонинова | | |

1.030.1-1/88.4-2-29

Деталь крепления Т40

| Стадия | Лист | Листов |
|---|---|---|
| Р | | 1 |

ПИИНИПОМЗАПНИИ

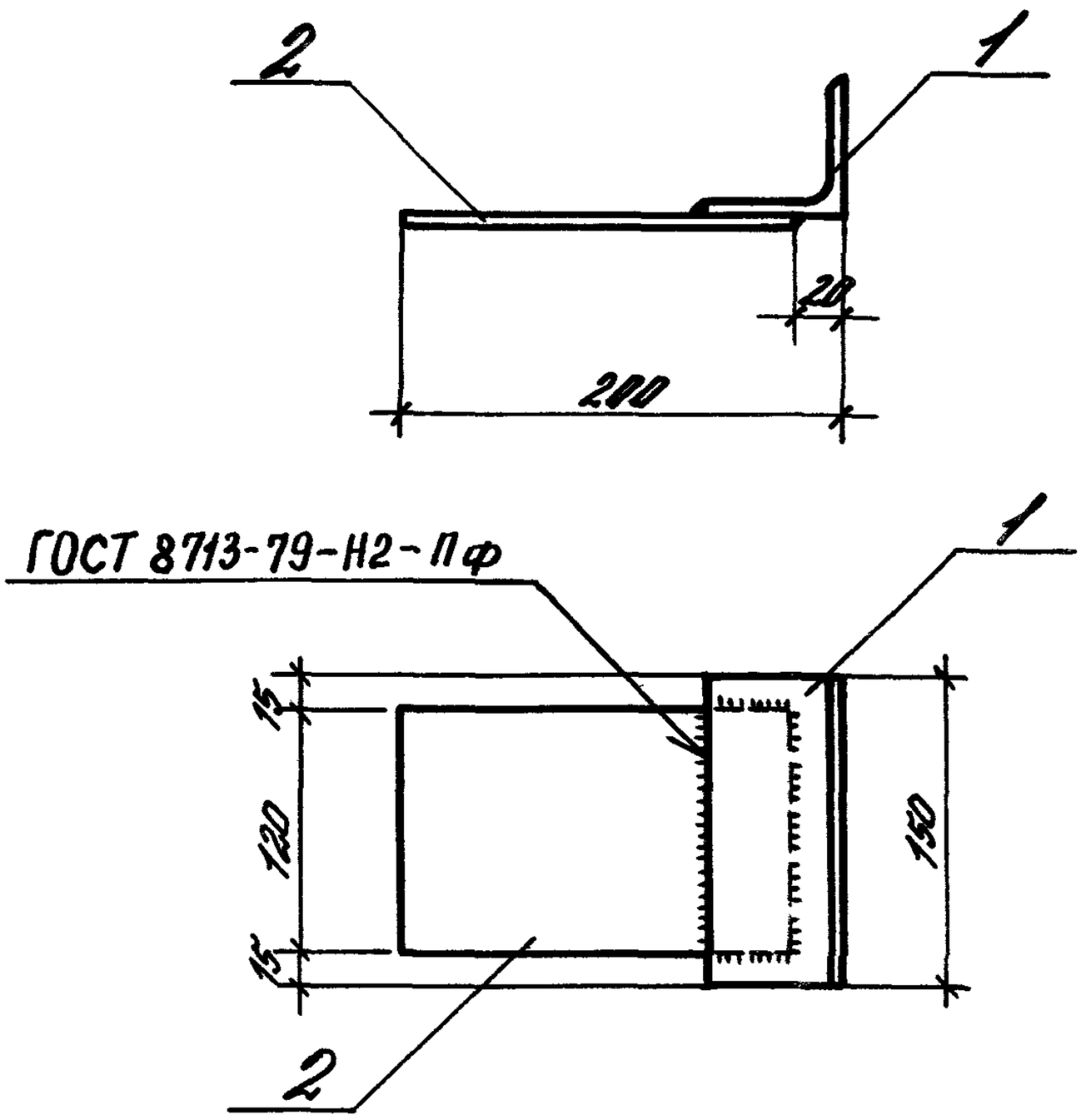


| Марка изделия | Поз. | Сечение, мм | Длина, мм | Кол. | Масса, кг | | |
|---|---|---|---|---|---|---|---|
| | | | | | Поз. | Всех | Изделия |
| Т41 | 1 | L 63×6 | 150 | 1 | 0,86 | 0,86 | 1,86 |
| | 2 | —6×120 | 180 | 1 | 1,0 | 1,0 | |

Взам. инв. №

Подпись и дата

Инв. № подл.

| | | | |
|---|---|---|---|
| Зав. отд. | Смиянский | | |
| Гл. спец. | Гадаева | | |
| Техник | Казанцева | | |
| Н. контр. | Иванинова | | |

1.030.1-1/88.4-2-30

Деталь крепления Т41

| Стадия | Лист | Листов |
|---|---|---|
| Р | | 1 |

ЦНИИПРОМЗДАНИЙ

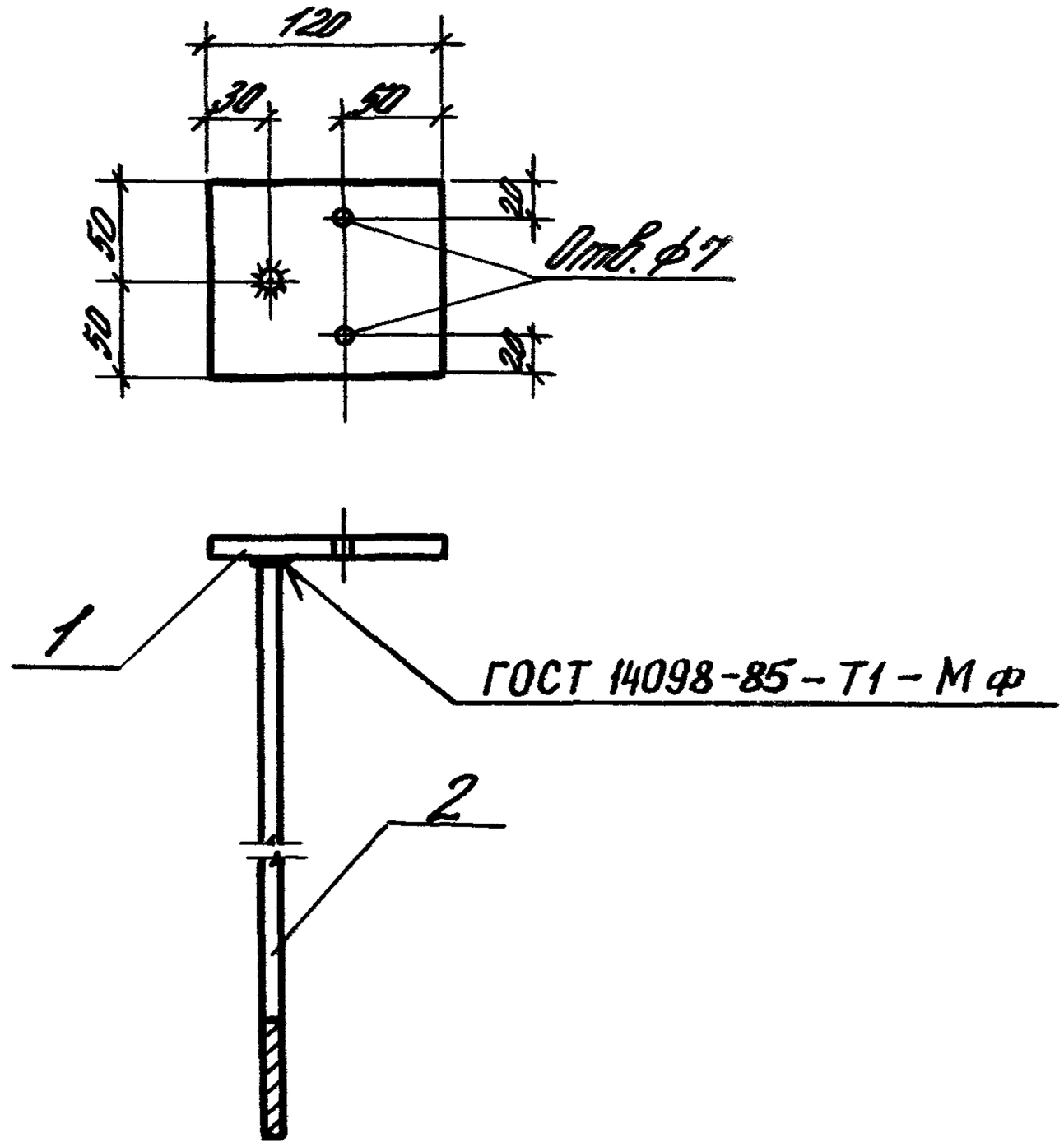


| Марка изделия | Поз. | Сечение, мм | Длина, мм | Кол. | Масса, кг | | |
|---|---|---|---|---|---|---|---|
| | | | | | Поз. | Всех | Изделия |
| Т42 | 1 | — 100×10 | 120 | 1 | 0,94 | 0,94 | 1,13 |
| | 2 | ф 10 АI | 300 | 1 | 0,19 | 0,19 | |
| Т43 | 1 | — 100×10 | 120 | 1 | 0,94 | 0,94 | 1,16 |
| | 2 | ф 10 АI | 350 | 1 | 0,22 | 0,22 | |
| Т44 | 1 | — 100×10 | 120 | 1 | 0,94 | 0,94 | 1,19 |
| | 2 | ф 10 АI | 400 | 1 | 0,25 | 0,25 | |

Взам. инв. N | Подпись и дата | Инв. N подл.

1.030.1-1/88.4-2-31

| | | |
|---|---|---|
| Зав. отд. | Смилянский | |
| Гл. спец. | Гадаева | |
| Техник | Казанцева | |
| Н. контр. | Овинянинова | |

Деталь крепления Т42 ... Т44

| Стадия | Лист | Листов |
|---|---|---|
| Р | | 1 |

ЦНИИПромзданий

## Н1

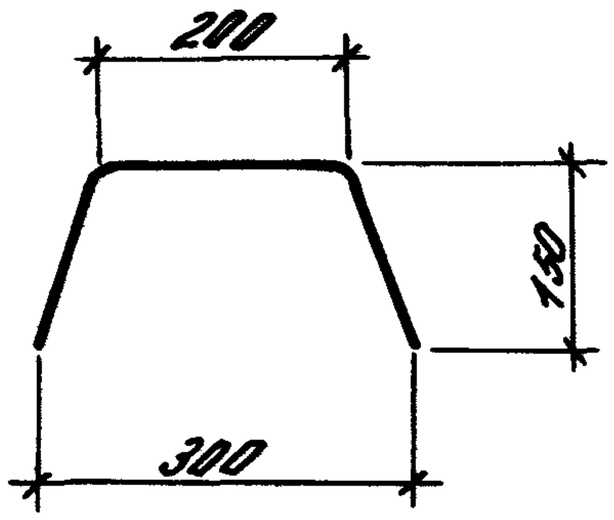


## Н2

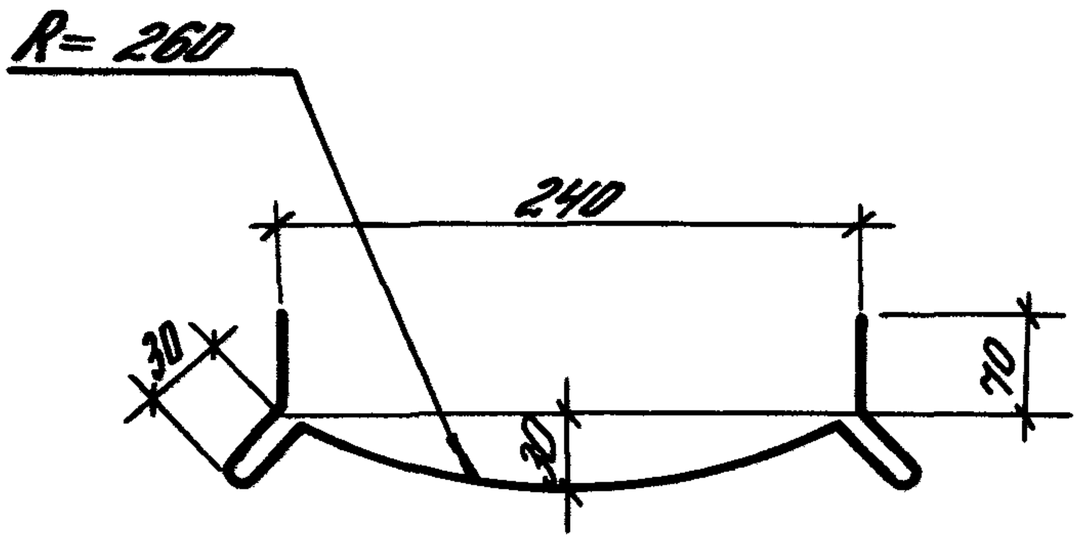


| Марка изделия | Сечение, мм | Масса 1п.м. кг |
|---|---|---|
| Н1 | ОЦ Б-ПН-НО-0,8×500 ГОСТ 19904-74 / ОН-1 ГОСТ 14918-80 | 3,32 |
| Н2 | ОЦ Б-ПН-НО-0,8×500 ГОСТ 19904-74 / ОН-1 ГОСТ 14918-80 | 3,32 |

| | | | |
|---|---|---|---|
| Зав.отд. | Смоленский | | |
| Гл.спец. | Гадаева | | |
| Техник | Казанцева | | |
| Н.контр. | Обиванова | | |

1.030.1-1/88.4-2-32

Фасонный элемент Н1, Н2

| Стадия | Лист | Листов |
|---|---|---|
| Р | | 1 |

ГПИИпромэлектро

Взам.инв.№ | Подпись и дата | Инв.№ подл.